令和７年度　　工　事　仕　様　書　　国 補

工　事　名	中央通り線整備(R7)工事
工 事 場 所	春日部市粕壁二丁目地内
路 河 川 名 称	都） 3･4･9　中央通り線
事　業　名	中央通り線整備事業
工 事 大 要	

工 事 延 長　　L=74.6m

電線共同溝工　　N=一式
新設道路築造工　　N=一式

春日部市

案内図

中央通り線整備（R7）工事
春日部市粕壁二丁目地内

変 更 理 由	

備　　考	

地　　区	(0001)　県南	労務費補正	1.04	機械経費(賃料)補正	1.02

単価適用年月	(R0704)　令和07年04月				
工　　期	当　　初	自		至	令和　8年　3月 24日
		日 数			
	変　　更			至	
経費適用年月	令和07年04月				
主たる工種	電線共同溝工事				
施 工 地 域	市街地（ＤＩＤ補正）（1）-1				

		当 初 金 額	変 更 金 額
設　　計	工事価格		
	消費税相当額		
	合計		
請　　負	工事価格		
	消費税相当額		
	合計		
	請負増減額		
週休2日区分	閉所型　月単位		

本　工　事　費　内　訳　書

合算工事(総括)

工事区分　工種　種別　細別・規格	数　　量	単　位	単　価	金　　額	摘　　要
共同溝･電線共同溝	1	式			
_ 電線共同溝	1	式			
_ _ 開削土工	1	式			
_ _ _ 掘削工	1	式			
_ _ _ _ 開削掘削	190	m3			第1号一位代価表本01
_ _ _ 埋戻し工	1	式			
_ _ _ _ 埋戻し（発生土）	60	m3			第2号一位代価表本01
_ _ _ _ 埋戻し（再生砂）	70	m3			第3号一位代価表本01
_ _ _ 残土処理工	1	式			
_ _ _ _ 残土等処分	130	m3			第4号一位代価表本01
_ _ 電線共同溝工	1	式			

本　工　事　費　内　訳　書

合算工事(総括)

工事区分　工種　種別　細別・規格	数　量	単　位	単　価	金　額	摘　要
_ _ _ 特殊部本体工	1	式			
_ _ _ _ 特殊部Ｉ型	2	組			第5号一位代価表 本01
_ _ _ _ 電力Ⅱ型（U形、機器1基）	4	組			第6号一位代価表 本01
_ _ _ _ 特殊部基礎工	1	式			第7号一位代価表 本01
_ _ _ 管路工(管路部)	1	式			
_ _ _ _ 電力管路（φ130）	1	式			第8号一位代価表 本01
_ _ _ _ 電力管路（φ100）	1	式			第9号一位代価表 本01
_ _ _ _ 電力（保安通信管φ100）	1	式			第10号一位代価表 本01
_ _ _ _ 通信系管（φ75）	1	式			第11号一位代価表 本01
_ _ _ _ 通信系管（φ50）	1	式			第12号一位代価表 本01
_ _ _ _ 共用ＦＡ管（φ150）	1	式			第13号一位代価表 本01

本　工　事　費　内　訳　書

合算工事(総括)

工事区分　工種　種別　細別・規格	数　量	単　位	単　価	金　額	摘　要
_ _ _ _ ボディ管（φ200）	1	式			第14号一位代価表本01
_ _ _ _ 埋設表示ｼｰﾄ	1	式			第15号一位代価表本01
_ _ 仮設工	1	式			
_ _ _ 土留･仮締切工	1	式			
_ _ _ _ 軽量鋼矢板(電線共同溝)	58	m			第16号一位代価表本01
_ _ _ _ 軽量鋼矢板賃料	1	式			第17号一位代価表本01
_ 【交通誘導警備員】	1	式			
_ _ 【交通誘導警備員】	1	式			
_ _ _ 【交通誘導警備員】	1	式			
_ _ _ _ 交通誘導警備員Ｂ		人日			第18号一位代価表本01
道路新設･改築	1	式			

本　工　事　費　内　訳　書

合算工事(総括)

工事区分　工種　種別　細別・規格	数　　量	単　位	単　価	金　　額	摘　　要
_ 道路改良	1	式			
_ _ 道路土工	1	式			
_ _ _ 掘削工	1	式			
_ _ _ _ 掘削	700	m3			第19号一位代価表 道路新設･改築
_ _ _ 作業土工	1	式			
_ _ _ _ 床堀	150	m3			第20号一位代価表 道路新設･改築
_ _ _ _ 埋戻し（発生土）	90	m3			第21号一位代価表 道路新設･改築
_ _ _ 残土運搬処理工	1	式			
_ _ _ _ 残土等処分	800	m3			第22号一位代価表 道路新設･改築
_ _ 排水構造物工	1	式			
_ _ _ 側溝工	1	式			

本　工　事　費　内　訳　書

合算工事(総括)

工事区分　工種　種別　細別・規格	数　　量	単　位	単　価	金　　額	摘　　要
_ _ _ _ 街渠縦断管 (300×500)	36	m			第23号一位代価表 道路新設･改築
_ _ _ _ 可変街渠縦断管 (300×600)	57	m			第24号一位代価表 道路新設･改築
_ _ _ _ 敷高調整コンクリート	1	m3			第25号一位代価表 道路新設･改築
_ _ _ _ 横断暗渠300×300	15	m			第26号一位代価表 道路新設･改築
_ _ _ _ 横断暗渠300×400	13	m			第27号一位代価表 道路新設･改築
_ _ _ 管渠工	1	式			
_ _ _ _ 下水仮設管	23	m			第28号一位代価表 道路新設･改築
_ _ _ _ VUφ200	14	m			第29号一位代価表 道路新設･改築
_ _ _ _ VUφ300	12	m			第30号一位代価表 道路新設･改築
_ _ _ 集水桝･ﾏﾝﾎｰﾙ工	1	式			
_ _ _ _ 集水枡500×500×600	3	箇所			第31号一位代価表 道路新設･改築

本　工　事　費　内　訳　書

合算工事(総括)

工事区分　工種　種別　細別・規格	数　量	単　位	単　価	金　額	摘　要
_ _ _ _ 集水枡500×500×700	1	箇所			第32号一位代価表 道路新設･改築
_ _ _ _ 街渠枡300×500	3	箇所			第33号一位代価表 道路新設･改築
_ _ _ _ 可変街渠枡300×750	5	箇所			第34号一位代価表 道路新設･改築
_ _ 構造物撤去工	1	式			
_ _ _ 構造物取壊し工	1	式			
_ _ _ _ ｺﾝｸﾘｰﾄ構造物取壊し	4	m3			第35号一位代価表 道路新設･改築
_ _ _ _ 舗装版切断	27	m			第36号一位代価表 道路新設･改築
_ _ _ _ 濁水処理	1	式			第37号一位代価表 道路新設･改築
_ _ _ _ Ａｓ舗装版破砕	534	m2			第38号一位代価表 道路新設･改築
_ _ _ _ Co舗装版破砕	2	m2			第39号一位代価表 道路新設･改築
_ _ _ _ 下水道管撤去	21	m			第40号一位代価表 道路新設･改築

本　工　事　費　内　訳　書

合算工事(総括)

工事区分　工種　種別　細別・規格	数　量	単　位	単　価	金　額	摘　要
_ _ _ 運搬処理工	1	式			
_ _ _ _ Co殻運搬（有筋）	4	m3			第41号一位代価表 道路新設･改築
_ _ _ _ Co殻運搬（無筋）	1	m3			第42号一位代価表 道路新設･改築
_ _ _ _ As殻運搬	27	m3			第43号一位代価表 道路新設･改築
_ _ _ _ スクラップ運搬処理	0.18	t			第44号一位代価表 道路新設･改築
_ _ 地盤改良工	1	式			
_ _ _ 路床安定処理工	1	式			
_ _ _ _ 安定処理	840	m2			第45号一位代価表 道路新設･改築
_ 舗装	1	式			
_ _ 舗装工	1	式			
_ _ _ ｱｽﾌｧﾙﾄ舗装工	1	式			

本　工　事　費　内　訳　書

合算工事(総括)

工事区分　工種　種別　細別・規格	数　　量	単　位	単　価	金　　額	摘　　要
_ _ _ _ アスファルト舗装工(車道部)	775	m2			第46号一位代価表 道路新設･改築
_ _ _ 擦り付け舗装工	1	式			
_ _ _ _ 表層(車道・路肩部)	160	m2			第47号一位代価表 道路新設･改築
_ _ 縁石工	1	式			
_ _ _ 歩車道境界ブロック	1	式			
_ _ _ _ 縁石工A	81	m			第48号一位代価表 道路新設･改築
_ _ _ _ 縁石工B	4	m			第49号一位代価表 道路新設･改築
_ _ _ _ 縁石工C	1	m			第50号一位代価表 道路新設･改築
_ _ _ _ 縁石工D	7	m			第51号一位代価表 道路新設･改築
_ _ _ _ 縁石工E	6	m			第52号一位代価表 道路新設･改築
_ _ _ _ 縁石工F	1	m			第53号一位代価表 道路新設･改築

本　工　事　費　内　訳　書

合算工事(総括)

工事区分　工種　種別　細別・規格	数　量	単　位	単　価	金　額	摘　要
_ _ _ _ 街渠工A	30	m			第54号一位代価表 道路新設･改築
_ _ _ _ 街渠工B	2	m			第55号一位代価表 道路新設･改築
_ _ _ 地先境界ブロック	1	式			
_ _ _ _ 地先境界ﾌﾞﾛｯｸA	104	m			第56号一位代価表 道路新設･改築
_ _ _ _ 地先境界ﾌﾞﾛｯｸB	13	m			第57号一位代価表 道路新設･改築
_ _ 道路付属施設工	1	式			
_ _ _ 道路鋲工	1	式			
_ _ _ _ A型	13	個			第58号一位代価表 道路新設･改築
_ _ _ 仮設侵入防止柵工	1	式			
_ _ _ _ 仮設侵入防止柵	3	基			第59号一位代価表 道路新設･改築
_ 【交通誘導警備員】	1	式			

本　工　事　費　内　訳　書

合算工事(総括)

工事区分　工種　種別　細別・規格	数　量	単　位	単　価	金　額	摘　要
_ _ 【交通誘導警備員】	1	式			
_ _ _ 【交通誘導警備員】	1	式			
_ _ _ _ 交通誘導警備員Ｂ		人日			第60号一位代価表 道路新設･改築
_ 直接工事費	1	式			
_ _ 共通仮設費計	1	式			
_ _ 共通仮設費(積分)	1	式			
_ _ _ 運搬費	1	式			
_ _ _ _ 仮設材運搬費	4.644	t			第9501号一位代価 本01
_ _ _ 共通仮設費（率分）	1	式			
_ 純工事費	1	式			
_ _ 現場管理費	1	式			

本　工　事　費　内　訳　書

合算工事(総括)

工事区分　工種　種別　細別・規格	数　　量	単　位	単　価	金　　額	摘　　要
_ 工事原価計	1	式			
_ _ 一般管理費等	1	式			
工事価格	1	式			
_ 消費税相当額	1	式			
工事費合計	1	式			

本　工　事　費　内　訳　書

合算1:本01

工事区分　工種　種別　細別・規格	数　　量	単　位	単　価	金　　額	摘　　要
共同溝･電線共同溝	1	式			
_ 電線共同溝	1	式			
_ _ 開削土工	1	式			
_ _ _ 掘削工	1	式			
_ _ _ _ 開削掘削	190	m3			第1号一位代価表 本01
_ _ _ 埋戻し工	1	式			
_ _ _ _ 埋戻し（発生土）	60	m3			第2号一位代価表 本01
_ _ _ _ 埋戻し（再生砂）	70	m3			第3号一位代価表 本01
_ _ _ 残土処理工	1	式			
_ _ _ _ 残土等処分	130	m3			第4号一位代価表 本01
_ _ 電線共同溝工	1	式			

本　工　事　費　内　訳　書

合算1:本01

工事区分　工種　種別　細別・規格	数　量	単　位	単　価	金　額	摘　要
_ _ _ 特殊部本体工	1	式			
_ _ _ _ 特殊部Ｉ型	2	組			第5号一位代価表 本01
_ _ _ _ 電力Ⅱ型（U形、機器1基）	4	組			第6号一位代価表 本01
_ _ _ _ 特殊部基礎工	1	式			第7号一位代価表 本01
_ _ _ 管路工(管路部)	1	式			
_ _ _ _ 電力管路（φ130）	1	式			第8号一位代価表 本01
_ _ _ _ 電力管路（φ100）	1	式			第9号一位代価表 本01
_ _ _ _ 電力（保安通信管φ100）	1	式			第10号一位代価表 本01
_ _ _ _ 通信系管（φ75）	1	式			第11号一位代価表 本01
_ _ _ _ 通信系管（φ50）	1	式			第12号一位代価表 本01
_ _ _ _ 共用ＦＡ管（φ150）	1	式			第13号一位代価表 本01

本　工　事　費　内　訳　書

合算1:本01

工事区分　工種　種別　細別・規格	数　　量	単　位	単　価	金　　額	摘　　要
_ _ _ _ ボディ管（φ200）	1	式			第14号一位代価表 本01
_ _ _ _ 埋設表示ｼｰﾄ	1	式			第15号一位代価表 本01
_ _ 仮設工	1	式			
_ _ _ 土留･仮締切工	1	式			
_ _ _ _ 軽量鋼矢板(電線共同溝)	58	m			第16号一位代価表 本01
_ _ _ _ 軽量鋼矢板賃料	1	式			第17号一位代価表 本01
_ 【交通誘導警備員】	1	式			
_ _ 【交通誘導警備員】	1	式			
_ _ _ 【交通誘導警備員】	1	式			
_ _ _ _ 交通誘導警備員Ｂ		人日			第18号一位代価表 本01
_ 直接工事費	1	式			

本　工　事　費　内　訳　書

合算1:本01

工事区分　工種　種別　細別・規格	数　量	単　位	単　価	金　額	摘　要
_ _ 共通仮設費計	1	式			
_ _ 共通仮設費(積分)	1	式			
_ _ _ 運搬費	1	式			
_ _ _ _ 仮設材運搬費	4.644	t			第9501号一位代価本01
_ _ _ 共通仮設費（率分）	1	式			
_ 純工事費	1	式			
_ _ 現場管理費	1	式			
_ 工事原価計	1	式			
_ _ 一般管理費等	1	式			
工事価格	1	式			
_ 消費税相当額	1	式			

本　工　事　費　内　訳　書

合算1:本01

工事区分　工種　種別　細別・規格	数　　量	単　位	単　価	金　　額	摘　　要
工事費合計	1	式			

本　工　事　費　内　訳　書

合算2:道路新設･改築

工事区分　工種　種別　細別・規格	数　量	単　位	単　価	金　額	摘　要
道路新設･改築	1	式			
_ 道路改良	1	式			
_ _ 道路土工	1	式			
_ _ _ 掘削工	1	式			
_ _ _ _ 掘削	700	m3			第19号一位代価表 道路新設･改築
_ _ _ 作業土工	1	式			
_ _ _ _ 床堀	150	m3			第20号一位代価表 道路新設･改築
_ _ _ _ 埋戻し（発生土）	90	m3			第21号一位代価表 道路新設･改築
_ _ _ 残土運搬処理工	1	式			
_ _ _ _ 残土等処分	800	m3			第22号一位代価表 道路新設･改築
_ _ 排水構造物工	1	式			

本　工　事　費　内　訳　書

合算2:道路新設･改築

工事区分　工種　種別　細別・規格	数　　量	単　位	単　価	金　　額	摘　　要
_ _ _ 側溝工	1	式			
_ _ _ _ 街渠縦断管（300×500）	36	m			第23号一位代価表 道路新設･改築
_ _ _ _ 可変街渠縦断管（300×600）	57	m			第24号一位代価表 道路新設･改築
_ _ _ _ 敷高調整コンクリート	1	m3			第25号一位代価表 道路新設･改築
_ _ _ _ 横断暗渠300×300	15	m			第26号一位代価表 道路新設･改築
_ _ _ _ 横断暗渠300×400	13	m			第27号一位代価表 道路新設･改築
_ _ _ 管渠工	1	式			
_ _ _ _ 下水仮設管	23	m			第28号一位代価表 道路新設･改築
_ _ _ _ VUφ200	14	m			第29号一位代価表 道路新設･改築
_ _ _ _ VUφ300	12	m			第30号一位代価表 道路新設･改築
_ _ _ 集水桝･ﾏﾝﾎｰﾙ工	1	式			

本　工　事　費　内　訳　書

合算2:道路新設･改築

工事区分　工種　種別　細別・規格	数　　量	単　位	単　価	金　　額	摘　　要
_ _ _ _ 集水枡500×500×600	3	箇所			第31号一位代価表 道路新設･改築
_ _ _ _ 集水枡500×500×700	1	箇所			第32号一位代価表 道路新設･改築
_ _ _ _ 街渠枡300×500	3	箇所			第33号一位代価表 道路新設･改築
_ _ _ _ 可変街渠枡300×750	5	箇所			第34号一位代価表 道路新設･改築
_ _ 構造物撤去工	1	式			
_ _ _ 構造物取壊し工	1	式			
_ _ _ _ ｺﾝｸﾘｰﾄ構造物取壊し	4	m3			第35号一位代価表 道路新設･改築
_ _ _ _ 舗装版切断	27	m			第36号一位代価表 道路新設･改築
_ _ _ _ 濁水処理	1	式			第37号一位代価表 道路新設･改築
_ _ _ _ Ａｓ舗装版破砕	534	m2			第38号一位代価表 道路新設･改築
_ _ _ _ Co舗装版破砕	2	m2			第39号一位代価表 道路新設･改築

本 工 事 費 内 訳 書

合算2:道路新設･改築

工事区分 工種 種別 細別・規格	数 量	単 位	単 価	金 額	摘 要
_ _ _ _ 下水道管撤去	21	m			第40号一位代価表 道路新設･改築
_ _ _ 運搬処理工	1	式			
_ _ _ _ Co殻運搬（有筋）	4	m3			第41号一位代価表 道路新設･改築
_ _ _ _ Co殻運搬（無筋）	1	m3			第42号一位代価表 道路新設･改築
_ _ _ _ As殻運搬	27	m3			第43号一位代価表 道路新設･改築
_ _ _ _ スクラップ運搬処理	0.18	t			第44号一位代価表 道路新設･改築
_ _ 地盤改良工	1	式			
_ _ _ 路床安定処理工	1	式			
_ _ _ _ 安定処理	840	m2			第45号一位代価表 道路新設･改築
_ 舗装	1	式			
_ _ 舗装工	1	式			

本　工　事　費　内　訳　書

合算2:道路新設･改築

工事区分　工種　種別　細別・規格	数　　量	単　位	単　価	金　　額	摘　　要
_ _ _ ｱｽﾌｧﾙﾄ舗装工	1	式			
_ _ _ _ アスファルト舗装工(車道部)	775	m2			第46号一位代価表 道路新設･改築
_ _ _ 擦り付け舗装工	1	式			
_ _ _ _ 表層(車道・路肩部)	160	m2			第47号一位代価表 道路新設･改築
_ _ 縁石工	1	式			
_ _ _ 歩車道境界ブロック	1	式			
_ _ _ _ 縁石工A	81	m			第48号一位代価表 道路新設･改築
_ _ _ _ 縁石工B	4	m			第49号一位代価表 道路新設･改築
_ _ _ _ 縁石工C	1	m			第50号一位代価表 道路新設･改築
_ _ _ _ 縁石工D	7	m			第51号一位代価表 道路新設･改築
_ _ _ _ 縁石工E	6	m			第52号一位代価表 道路新設･改築

本 工 事 費 内 訳 書

合算2:道路新設･改築

工事区分 工種 種別 細別・規格	数 量	単 位	単 価	金 額	摘 要
_ _ _ _ 縁石工F	1	m			第53号一位代価表 道路新設･改築
_ _ _ _ 街渠工A	30	m			第54号一位代価表 道路新設･改築
_ _ _ _ 街渠工B	2	m			第55号一位代価表 道路新設･改築
_ _ _ 地先境界ブロック	1	式			
_ _ _ _ 地先境界ﾌﾞﾛｯｸA	104	m			第56号一位代価表 道路新設･改築
_ _ _ _ 地先境界ﾌﾞﾛｯｸB	13	m			第57号一位代価表 道路新設･改築
_ _ 道路付属施設工	1	式			
_ _ _ 道路鋲工	1	式			
_ _ _ _ A型	13	個			第58号一位代価表 道路新設･改築
_ _ _ 仮設侵入防止柵工	1	式			
_ _ _ _ 仮設侵入防止柵	3	基			第59号一位代価表 道路新設･改築

本　工　事　費　内　訳　書

合算2:道路新設･改築

工事区分　工種　種別　細別・規格	数　量	単　位	単　価	金　額	摘　要
_ 【交通誘導警備員】	1	式			
_ _ 【交通誘導警備員】	1	式			
_ _ _ 【交通誘導警備員】	1	式			
_ _ _ _ 交通誘導警備員Ｂ		人日			第60号一位代価表 道路新設･改築
_ 直接工事費	1	式			
_ _ 共通仮設費計	1	式			
_ _ _ 共通仮設費（率分）	1	式			
_ 純工事費	1	式			
_ _ 現場管理費	1	式			
_ 工事原価計	1	式			
_ _ 一般管理費等	1	式			

本　工　事　費　内　訳　書					
合算2:道路新設･改築					
工事区分　工種　種別　細別・規格	数　　量	単　位	単　価	金　　額	摘　　要
工事価格	1	式			
_ 消費税相当額	1	式			
工事費合計	1	式			

建設技能労働者や交通誘導員等の現場労働者にかかる経費として、労務費のほか各種経費（法定福利費の事業者負担額、労務管理費、安全訓練等に要する費用等）が必要であり、本積算ではこれらを現場管理費等の一部として率計上している。

使用機械の機種・規格及び施工方法は特記仕様書等で定めのある場合を除き、受注者の責任において任意で定め施工すること。ただし、使用機械は、排出ガス対策、低騒音・低振動型建設機械を原則とし、機種や規格については、施工計画書等に明記すること。

経　費　根　拠　書

項　　目	内　　訳	率 / 金額
◆経費計算情報		
経費適用年月	令和07年04月	
主たる工種	電線共同溝工事	
施工地域	市街地（ＤＩＤ補正）（1）-1	
現場環境改善費計上区分	積上げ計上	
除雪工事補正	補正なし	
前払金支出割合	35%を超え40%以下	
契約保証の方法	金銭的保証	
工場管理･間接労務	間接労務費・工場管理費を計上	
間接工事費率補正（任意乗算補正）		
共通仮設費率補正	1.03	
現場管理費率補正	1.05	

第1号一位代価表　　開削掘削

100.000　m3　当り

名　称　/　規　格	数　量	単　位	単　価	金　額	摘　要
床掘り(電線共同溝工)	100	m3			第1号施工Ｐ
合　計	(　1	m3	当り		)

第2号一位代価表　　埋戻し（発生土）

100.000　m3　当り

名　称　/　規　格	数　量	単　位	単　価	金　額	摘　要
埋戻し･締固め(電線共同溝工) 土砂	100	m3			第2号施工Ｐ
合　計	(　1	m3	当り		)

第3号一位代価表　　埋戻し（再生砂）

100.000　m3　当り

名　称　/　規　格	数　量	単　位	単　価	金　額	摘　要
埋戻し･締固め(電線共同溝工) 中埋砂	100	m3			第3号施工Ｐ
合　計	(　1	m3	当り		)

第4号一位代価表　　残土等処分

100.000　m3　当り

名　称　/　規　格	数　量	単　位	単　価	金　　額	摘　　要
運搬(電線共同溝工) 土砂，有り，6.0km以下	100	m3			第4号施工Ｐ
建設発生土受入費(石灰) (第1～第3種建設発生土) 地山	100	m3			
合　計	(　1	m3	当り		)

第5号一位代価表　　特殊部Ｉ型

1.000　組　当り

名　称　/　規　格	数　量	単　位	単　価	金　　額	摘　　要
プレキャストボックスブロック設置 4000kgを超え11000kg以下，標準	1	個			第5号施工Ｐ 特殊部BOX型　本体①
プレキャストボックスブロック設置 1000kgを超え4000kg以下，標準	1	個			第6号施工Ｐ 特殊部BOX型　本体②
プレキャストボックスブロック設置 1000kgを超え4000kg以下，標準	2	個			第7号施工Ｐ 特殊部BOX型　端壁×2
プレキャストボックスブロック設置 1000kg以下，標準	1	個			第8号施工Ｐ 特殊部BOX型　敷き板
蓋設置 200kg以下	1	組			第9号施工Ｐ
鋳鉄丸蓋φ750歩道用　仮舗済	1	組			
プレキャストボックスブロック設置 1000kgを超え4000kg以下，標準	1	個			第10号施工Ｐ
合　計		組			

第6号一位代価表　　電力Ⅱ型（U形、機器1基）

1.000　組　当り

名　称　/　規　格	数　量	単　位	単　価	金　額	摘　要
プレキャストボックスブロック設置 1000kgを超え4000kg以下，標準	1	個			第11号施工Ｐ 特殊部U型　本体
プレキャストボックスブロック設置 1000kg以下，標準	2	個			第12号施工Ｐ 特殊部U型　端壁×2
蓋設置 200kgを超え800kg以下	1	組			第13号施工Ｐ
鋳鉄蓋（特殊部Ｕ型） 900×1800直上1仮舗済	1	組			
仮蓋（特殊部Ｕ型）	1	枚			
合　計		組			

第7号一位代価表　　特殊部基礎工

1.000　式　当り

名　称　/　規　格	数　量	単　位	単　価	金　額	摘　要
モルタル 1:3 高炉	1	m3			
基礎材 7.5cmを超え12.5cm以下，ｸﾗｯｼｬﾗﾝ40～0	24	m2			第14号施工Ｐ
合　計		式			

第8号一位代価表　　電力管路（φ130）

1.000　式　当り

名　称　/　規　格	数　量	単　位	単　価	金　　額	摘　　要
管路材設置 埋設部，単管設置，本，本	77	m			第15号施工Ｐ
管路材設置 埋設部，単管設置，本，本	25	m			第16号施工Ｐ
ダクトスリーブφ130 φ130	13	個			
管枕φ130 φ130ピッチ175ｍｍ	102	個			
合　計		式			

第9号一位代価表　　電力管路（φ100）

1.000　式　当り

名　称　/　規　格	数　量	単　位	単　価	金　額	摘　要
管路材設置 埋設部，単管設置，本，本	210	m			第17号施工Ｐ φ100直管
管路材設置 埋設部，単管設置，本，本	98	m			第18号施工Ｐ φ100曲管
ダクトスリーブφ100 φ100ピッチ175ｍｍ	36	個			
管枕φ100 φ100ピッチ175ｍｍ	192	個			
合　計		式			

第10号一位代価表　　電力（保安通信管φ100）

1.000　式　当り

名　称　/　規　格	数　量	単　位	単　価	金　　額	摘　　要
管路材設置 埋設部，単管設置，本，本	89	m			第19号施工Ｐ 通信用Ｖ Ｐ管φ100
管路材設置 埋設部，単管設置，本，本	38	m			第20号施工Ｐ
ＶＰ管ダクトスリーブφ100	15	個			
ＶＰ管管枕φ100 ＶＰ管φ100	120	個			
両受継ぎ手φ100 ＶＰ管φ100	6	個			
合　計		式			

第11号一位代価表　　通信系管（φ75）

1.000　式　当り

名　称　/　規　格	数　量	単　位	単　価	金　　額	摘　　要
管路材設置 埋設部，単管設置，本，本	28	m			第21号施工Ｐ
管路材設置 埋設部，単管設置，本，本	33	m			第22号施工Ｐ
ＰＶ管ダクトスリーブφ75 φ75	4	個			
ＰＶ管管枕φ75 ＰＶ管φ75	59	個			
合　計		式			

第12号一位代価表　　通信系管（φ50）

1.000　式　当り

名　称　/　規　格	数　量	単　位	単　価	金　　額	摘　　要
管路材設置 埋設部，単管設置，本，本	65	m			第23号施工Ｐ
管路材設置 埋設部，単管設置，本，本	18	m			第24号施工Ｐ
ＰＶ管ダクトスリーブφ50 ＰＶ管外50	14	個			
ＰＶ管管枕φ50 φ50ピッチ95ｍｍ	53	個			
合　計		式			

第13号一位代価表　　共用ＦＡ管（φ150）

1.000　式　当り

名　称　/　規　格	数　量	単　位	単　価	金　　額	摘　　要
管路材設置 埋設部，FA管設置，本，本	76	m			第25号施工Ｐ
管路材設置 埋設部，FA管設置，本，本	26	m			第26号施工Ｐ
共用ＦＡ管ダクトスリーブφ150 φ150	2	個			
共用ＦＡ管管枕 φ150ピッチ220ｍｍ	59	個			
共用ＦＡ管やりとり継ぎ手φ150 φ150	1	個			
合　計		式			

第14号一位代価表　　ボディ管（φ200）

1.000　式　当り

名　称　/　規　格	数　量	単　位	単　価	金　額	摘　要
管路材設置 埋設部，ﾎﾞﾃﾞｨ管(φ200mm)設置(さや管含)，標 準:10条(5条φ50+5条φ30)，本，本	76	m			第27号施工Ｐ
管路材設置 埋設部，ﾎﾞﾃﾞｨ管(φ200mm)設置(さや管含)，標 準:10条(5条φ50+5条φ30)，本，本	26	m			第28号施工Ｐ
ボディ管ロータス管 φ200ロータス管ボルト固定式	2	個			
ボディ管ダクトスリーブφ200 φ200	2	個			
ボディ管管枕φ200 φ200ピッチ300	112	個			
合　計		式			

第15号一位代価表　　埋設表示ｼｰﾄ

1.000　式　当り

名　称　/　規　格	数　量	単　位	単　価	金　額	摘　要
埋設標識シート W600ｍｍ×50ｍ	115	m			
合　計		式			

第16号一位代価表　　軽量鋼矢板(電線共同溝)

100.000　m　当り

名　称　/　規　格	数　量	単　位	単　価	金　　額	摘　　要
軽量鋼矢板設置･撤去		m			第29号施工Ｐ
	100				
合　計		m			
	(　1		当り		)

第17号一位代価表　　軽量鋼矢板賃料

1.000　式　当り

名　称　/　規　格	数　量	単　位	単　価	金　　額	摘　　要
鋼矢板(軽量矢板) 軽量型(2型、3型) 90日以内	13.932	t			
整備費 (鋼矢板) 軽量型2型3型	4.644	t			
アルミ腹起し　基本料 70～80×115×130×4000	36	本			
アルミ腹起し　賃料 70～80×115×130×4000	54	本			
水圧サポート　基本料 770～1300	36	本			
水圧サポート　賃料 770～1300	54	本			
水圧手動ポンプ　基本料	1	本			
水圧手動ポンプ　賃料	6	本			
合　計		式			

第18号一位代価表　　交通誘導警備員Ｂ

100.000　人日　当り

名　称　/　規　格	数　量	単　位	単　価	金　　額	摘　　要
交通誘導警備員B		人			
合　計	(1	人日	当り		)

第19号一位代価表　　掘削

100.000　m3　当り

名　称　/　規　格	数　量	単　位	単　価	金　　額	摘　　要
掘削 土砂，ｵｰﾌﾟﾝｶｯﾄ，無し，無し，5,000m3未満	100	m3			第30号施工Ｐ
合　計	(1	m3	当り		)

第20号一位代価表　　床堀

100.000　m3　当り

名　称　/　規　格	数　量	単　位	単　価	金　　額	摘　　要
床掘り 土砂，上記以外(小規模)，全ての費用	100	m3			第31号施工Ｐ
合　計	(1	m3	当り		)

第21号一位代価表　　埋戻し（発生土）

100.000　m3　当り

名　称　/　規　格	数　量	単　位	単　価	金　額	摘　要
埋戻し 上記以外(小規模)，土砂，全ての費用	100	m3			第32号施工Ｐ
合　計	(　1	m3	当り		)

第22号一位代価表　　残土等処分

100.000　m3　当り

名　称　/　規　格	数　量	単　位	単　価	金　額	摘　要
土砂等運搬 標準，ﾊﾞｯｸﾎｳ山積0.8m3(平積0.6m3)，土砂(岩塊･玉石混り土含む)，有り，5.0km以下	100	m3			第33号施工Ｐ
建設発生土受入費(石灰) (第1～第3種建設発生土) 地山	100	m3			
合　計	(　1	m3	当り		)

第23号一位代価表　　街渠縦断管（300×500）

10.000　m　当り

名　称　/　規　格	数　量	単　位	単　価	金　額	摘　要
管(函)渠型側溝 据付，300mmを超え400mm以下，有り，全ての費用	10	m			第34号施工Ｐ
合　計	(　1	m	当り		)

第24号一位代価表　　可変街渠縦断管（300×600）

10.000　m　当り

名　称　/　規　格	数　量	単　位	単　価	金　額	摘　要
管(函)渠型側溝 据付，300mmを超え400mm以下，有り，全ての費用	10	m			第35号施工Ｐ
合　計	(　1	m	当り		)

第25号一位代価表　　敷高調整コンクリート

100.000　m3　当り

名　称　/　規　格	数　量	単　位	単　価	金　額	摘　要
コンクリート 無筋･鉄筋構造物，人力打設，18-8-25(高炉)，一般養生，有り，全ての費用	100	m3			第36号施工Ｐ
合　計	(　1	m3	当り		)

第26号一位代価表　　横断暗渠300×300

10.000　m　当り

名　称　/　規　格	数　量	単　位	単　価	金　額	摘　要
管(函)渠型側溝 据付，300mmを超え400mm以下，有り，全ての費用	10	m			第37号施工Ｐ 300*300
合　計	(　1	m	当り		)

第27号一位代価表　　横断暗渠300×400

10.000　m　当り

名　称　/　規　格	数　量	単　位	単　価	金　額	摘　要
管(函)渠型側溝 据付，300mmを超え400mm以下，有り，全ての費用	10	m			第38号施工Ｐ 300*400
合　計	(　1	m	当り		)

第28号一位代価表　　下水仮設管

10.000　m　当り

名　称　/　規　格	数　量	単　位	単　価	金　額	摘　要
硬質塩化ビニル管設置工（市場単価） 呼び径　150mm，20m以上，時間制約補正なし，夜間補正なし	10	m			第1号施工表
合　計	(　1	m	当り		)

第29号一位代価表　　VUφ200

10.000　m　当り

名　称　/　規　格	数　量	単　位	単　価	金　額	摘　要
暗渠排水管 据付，直管，200～400mm，全ての費用	10	m			第39号施工Ｐ VUφ200
合　計	(　1	m	当り		)

第30号一位代価表　　VUφ300

10.000　m　当り

名　称　/　規　格	数　量	単　位	単　価	金　額	摘　要
暗渠排水管 据付，直管，200～400mm，全ての費用	10	m			第40号施工Ｐ VUφ300
合　計	(　1	m	当り		)

第31号一位代価表　　集水枡500×500×600

1.000　箇所　当り

名　称　/　規　格	数　量	単　位	単　価	金　額	摘　要
プレキャスト集水桝 据付，400kgを超え600kg以下，有り，全ての費用	1	基			第41号施工Ｐ
集水桝H600 500×500/800×800　H600	1	基			
集水桝用グレーチング 細目T-25　500×500用	1	枚			
合　計		箇所			

第32号一位代価表　　集水枡500×500×700

1.000　箇所　当り

名　称　/　規　格	数　量	単　位	単　価	金　　額	摘　　要
プレキャスト集水桝 据付，600kgを超え800kg以下，有り，全ての費用	1	基			第42号施工Ｐ
集水桝H700 500×500/800×800　H700	1	基			
集水桝用グレーチング 細目T-25　500×500用	1	枚			
合　計		箇所			

第33号一位代価表　　街渠枡300×500

1.000　箇所　当り

名　称　/　規　格	数　量	単　位	単　価	金　　額	摘　　要
プレキャスト集水桝 据付，200kgを超え400kg以下，有り，全ての費用	1	基			第43号施工Ｐ
街渠縦断管用桝500 300*500*1000	1	本			
合　計		箇所			

第34号一位代価表　　可変街渠枡300×750

1.000　箇所　当り

名　称　/　規　格	数　量	単　位	単　価	金　　額	摘　　要
プレキャスト集水桝 据付，200kgを超え400kg以下，有り，全ての費用	1	基			第43号施工Ｐ
可変街渠縦断管用桝可変タイプ蓋 300×L1000　可変タイプ蓋	1	本			
可変街渠縦断管用桝上部材 上部材300*Hヨウ*1000	1	本			
可変縦断街渠管用桝下部材750 下部材300*750*1000	1	本			
合　計		箇所			

第35号一位代価表　　ｺﾝｸﾘｰﾄ構造物取壊し

100.000　m3　当り

名　称　/　規　格	数　量	単　位	単　価	金　　額	摘　　要
構造物とりこわし 鉄筋構造物，機械施工，無し，無し，必要	100	m3			第2号施工表
合　計	(　1	m3	当り		)

第36号一位代価表　　舗装版切断

100.000　m　当り

名　称　/　規　格	数　量	単　位	単　価	金　額	摘　要
舗装版切断 ｱｽﾌｧﾙﾄ舗装版，15cm以下，全ての費用	100	m			第44号施工Ｐ
合　計	(　1	m	当り		)

第37号一位代価表　　濁水処理

1.000　式　当り

名　称　/　規　格	数　量	単　位	単　価	金　額	摘　要
アスファルト切断濁水運搬費 積載量2t 運搬距離 15kmまで		台			
アスファルト切断濁水処分費 中間処理後,最終処分場に搬入［焼却又は溶融含まず］	0.04	m3			
合　計		式			

第38号一位代価表　　Ａｓ舗装版破砕

100.000　m2　当り

名　称　/　規　格	数　量	単　位	単　価	金　額	摘　要
舗装版破砕 ｱｽﾌｧﾙﾄ舗装版，無し，必要，15cm以下，有り，全ての費用	100	m2			第45号施工Ｐ
合　計	(　1	m2	当り		)

第39号一位代価表　　Co舗装版破砕

100.000　m2　当り

名　称　/　規　格	数　量	単　位	単　価	金　額	摘　要
舗装版破砕 ｺﾝｸﾘｰﾄ舗装版，無し，必要，15cm以下，有り，全ての費用	100	m2			第46号施工Ｐ
合　計	(　1	m2	当り		)

第40号一位代価表　　下水道管撤去

100.000　m　当り

名　称　/　規　格	数　量	単　位	単　価	金　額	摘　要
硬質塩化ビニル管撤去工 呼び径150mm	100	m			第3号施工表
合　計	(　1	m	当り		)

第41号一位代価表　　Co殻運搬（有筋）

100.000　m3　当り

名　称　/　規　格	数　量	単　位	単　価	金　額	摘　要
殻運搬 ｺﾝｸﾘｰﾄ(鉄筋)構造物とりこわし，機械積込，有り，5.7km以下，全ての費用	100	m3			第47号施工Ｐ
廃材持込料 区分 越谷県土整備事務所 適用区分 Co廃材[無筋]	250	t			
合　計	(　1	m3	当り		)

第42号一位代価表　　Co殻運搬（無筋）

100.000　m3　当り

名　称　/　規　格	数　量	単　位	単　価	金　額	摘　要
殻運搬 ｺﾝｸﾘｰﾄ(無筋)構造物とりこわし，機械積込，有り，5.7km以下，全ての費用	100	m3			第48号施工Ｐ
廃材持込料 区分 越谷県土整備事務所 適用区分 Co廃材[無筋]	235	t			
合　計	(　1	m3	当り		)

第43号一位代価表　　As殻運搬

100.000　m3　当り

名　称　/　規　格	数　量	単　位	単　価	金　額	摘　要
殻運搬 ｺﾝｸﾘｰﾄ(鉄筋)構造物とりこわし，機械積込，有り，14.4km以下，全ての費用	100	m3			第49号施工Ｐ
廃材持込料 区分 越谷県土整備事務所 適用区分 As廃材	235	t			
合　計	(　1	m3	当り		)

第44号一位代価表　　スクラップ運搬処理

100.000　t　当り

名　称　/　規　格	数　量	単　位	単　価	金　額	摘　要
スクラップ ヘビーH3	100	t			
現場発生品及び支給品運搬 ｸﾚｰﾝ装置付2t級､吊能力2.9t，有り，5.0km以下	100	t			第50号施工Ｐ
合　計	(　1	t	当り		)

第45号一位代価表　　安定処理

100.000　m2　当り

名　称　/　規　格	数　量	単　位	単　価	金　額	摘　要
安定処理 ｽﾀﾋﾞﾗｲｻﾞ，0.6mを超え1m以下，16.2t/100m2，1回	100	m2			第51号施工Ｐ 高炉B種
合　計	(　1	m2	当り		)

第46号一位代価表　　アスファルト舗装工(車道部)

100.000　m2　当り

名　称　/　規　格	数　量	単　位	単　価	金　額	摘　要
下層路盤(車道･路肩部) 120 mm, 1層施工, 再生ｸﾗｯｼｬﾗﾝ RC-40, 全ての費用	100	m2			第52号施工Ｐ
上層路盤(車道･路肩部) 再生粒度調整砕石 RM-40, mm, mm, mm, 120 mm, 1層施工, 全ての費用	100	m2			第53号施工Ｐ
基層(車道･路肩部) 3.0m超, mm, mm, 50 mm, 再生粗粒度アスコン(20), ﾌﾟﾗｲﾑｺｰﾄ PK-3, 全ての費用	100	m2			第54号施工Ｐ
合　計	(　1	m2	当り		)

第47号一位代価表　　表層(車道・路肩部)

100.000　m2　当り

名　称　/　規　格	数　量	単　位	単　価	金　額	摘　要
表層(車道･路肩部) 3.0m超, mm, mm, 50 mm, 再生密粒度アスコン(20), ﾌﾟﾗｲﾑｺｰﾄ PK-3, 全ての費用	100	m2			第55号施工Ｐ
合　計	(　1	m2	当り		)

第48号一位代価表　　縁石工A

10.000　m　当り

名　称　/　規　格	数　量	単　位	単　価	金　額	摘　要
歩車道境界ブロック 設置，各種600mm以下50kg以上100kg未満，1.65 個/m，無し，無し	10	m			第56号施工Ｐ
コンクリート 無筋･鉄筋構造物，人力打設，18-8-25(高炉)，一般養生，無し，全ての費用	0.07	m3			第57号施工Ｐ
型枠 一般型枠，鉄筋･無筋構造物	1.2	m2			第58号施工Ｐ
合　計	(　1	m	当り		)

第49号一位代価表　　縁石工B

10.000　m　当り

名　称　/　規　格	数　量	単　位	単　価	金　額	摘　要
歩車道境界ブロック 設置，各種(600mm以下､50kg未満)，1.65 個/m，無し，無し	10	m			第59号施工Ｐ 街渠工B
コンクリート 無筋･鉄筋構造物，人力打設，18-8-25(高炉)，一般養生，無し，全ての費用	0.08	m3			第57号施工Ｐ
型枠 一般型枠，鉄筋･無筋構造物	1.2	m2			第58号施工Ｐ
合　計	(　1	m	当り		)

第50号一位代価表　　縁石工C

10.000　m　当り

名　称　/　規　格	数　量	単　位	単　価	金　額	摘　要
歩車道境界ブロック 設置，各種600mm以下50kg以上100kg未満，1.65 個/m，無し，無し	10	m			第60号施工Ｐ 縁石工C
コンクリート 無筋･鉄筋構造物，人力打設，18-8-25(高炉)，一般養生，無し，全ての費用	0.07	m3			第57号施工Ｐ
型枠 一般型枠，鉄筋･無筋構造物	1.2	m2			第58号施工Ｐ
合　計	(　1	m	当り		)

第51号一位代価表　　縁石工D

10.000　m　当り

名　称　/　規　格	数　量	単　位	単　価	金　額	摘　要
歩車道境界ブロック 設置，各種600mm以下50kg以上100kg未満，1 個/m，無し，無し	10	m			第61号施工Ｐ
コンクリート 無筋･鉄筋構造物，人力打設，18-8-25(高炉)，一般養生，無し，全ての費用	0.07	m3			第57号施工Ｐ
型枠 一般型枠，鉄筋･無筋構造物	1.2	m2			第58号施工Ｐ
合　計	(　1	m	当り		)

第52号一位代価表　　縁石工E

10.000　m　当り

名　称　/　規　格	数　量	単　位	単　価	金　額	摘　要
歩車道境界ブロック 設置，各種(600mm以下、50kg未満)，1.65 個/m，無し，無し	10	m			第62号施工P
コンクリート 無筋･鉄筋構造物，人力打設，18-8-25(高炉)，一般養生，無し，全ての費用	0.11	m3			第57号施工P
型枠 一般型枠，鉄筋･無筋構造物	1.7	m2			第58号施工P
合　計	(　1	m	当り		)

第53号一位代価表　　縁石工F

10.000　m　当り

名　称　/　規　格	数　量	単　位	単　価	金　額	摘　要
歩車道境界ブロック 設置，各種600mm以下50kg以上100kg未満，1.65 個/m，無し，無し	10	m			第63号施工P
コンクリート 無筋･鉄筋構造物，人力打設，18-8-25(高炉)，一般養生，無し，全ての費用	0.11	m3			第57号施工P
型枠 一般型枠，鉄筋･無筋構造物	1.7	m2			第58号施工P
合　計	(　1	m	当り		)

第54号一位代価表　　街渠工A

10.000　m　当り

名　称　/　規　格	数　量	単　位	単　価	金　額	摘　要
歩車道境界ブロック 設置，各種(600mm以下､50kg未満)，1.65 個/m，再生ｸﾗｯｼｬﾗﾝ RC-40，無し	10	m			第64号施工Ｐ
コンクリート 小型構造物，人力打設，18-8-25(高炉)，一般養生，無し，全ての費用	0.55	m3			第65号施工Ｐ
型枠 一般型枠，小型構造物	3.18	m2			第66号施工Ｐ
合　計	(　1	m	当り		)

第55号一位代価表　　街渠工B

10.000　m　当り

名　称　/　規　格	数　量	単　位	単　価	金　額	摘　要
歩車道境界ブロック 設置，各種600mm以下50kg以上100kg未満，1.65 個/m，再生ｸﾗｯｼｬﾗﾝ RC-40，無し	10	m			第67号施工Ｐ
コンクリート 小型構造物，人力打設，18-8-25(高炉)，一般養生，無し，全ての費用	0.56	m3			第65号施工Ｐ
型枠 一般型枠，小型構造物	3.33	m2			第66号施工Ｐ
合　計	(　1	m	当り		)

第56号一位代価表　　地先境界ﾌﾞﾛｯｸA

100.000　m　当り

名　称　/　規　格	数　量	単　位	単　価	金　額	摘　要
地先境界ブロック 設置，A種(120×120×600)，個/m，再生ｸﾗｯｼｬﾗﾝ RC-40，無し	100	m			第68号施工Ｐ 地先境界A一般部
合　計	(　1	m	当り		)

第57号一位代価表　　地先境界ﾌﾞﾛｯｸB

100.000　m　当り

名　称　/　規　格	数　量	単　位	単　価	金　額	摘　要
地先境界ブロック 設置，A種(120×120×600)，個/m，再生ｸﾗｯｼｬﾗﾝ RC-40，18-8-25(高炉)，有り	100	m			第69号施工Ｐ
合　計	(　1	m	当り		)

第58号一位代価表　　A型

100.000　個　当り

名　称　/　規　格	数　量	単　位	単　価	金　額	摘　要
道路付属物設置工（道路鋲設置） 小型鋲，手間＋材料費，小型鋲　両面反射　貼付樹脂幅10cm，10個以上30個未満，夜間補正なし，時間制約補正なし	100	個			第5号施工表
合　計	(　1	個	当り		)

第59号一位代価表　　仮設侵入防止柵

100.000　基　当り

名　称　/　規　格	数　量	単　位	単　価	金　　額	摘　　要
仮設進入防止柵設置工 労務費のみ	100	基			第1号特殊施工
合　計	(　1	基	当り		)

第60号一位代価表　　交通誘導警備員Ｂ

100.000　人日　当り

名　称　/　規　格	数　量	単　位	単　価	金　　額	摘　　要
交通誘導警備員B		人			
合　計	(　1	人日	当り		)

第9501号一位代価表　　仮設材運搬費

100.000　t　当り

名　称　/　規　格	数　量	単　位	単　価	金　　額	摘　　要
仮設材等の運搬(鋼矢板、H形鋼、覆工板、敷鉄板等) 関東･中部･近畿, 10 km, km, 12m以内, 各種(実数入力), 0, 無	100	t			第7号施工表
仮設材等の運搬(鋼矢板、H形鋼、覆工板、敷鉄板等) 関東･中部･近畿, 10 km, km, 12m以内, 各種(実数入力), 0, 無	100	t			第7号施工表
仮設材等の積込み取卸し費 積込み、取卸し(往復分)	100	t			第8号施工表
合　計	(　1	t	当り		)

第 0001 号 一位代価表(施工歩掛表)　硬質塩化ビニル管設置工（市場単価）　1.00　m　当り

(SG800930)

名　称　/　規　格	数　量	単　位	単　価	金　額	摘　要
硬質塩化ビニル管設置工（材工共） 管径150mm	1.000	m			
合　計	1	m	当り		

	条件名称	入力名称
J01	管径区分	呼び径　150mm
J02	施工規模加算	20m以上
J03	時間的制約を受ける場合の補正	時間制約補正なし
J04	夜間作業の補正	夜間補正なし

第 0002 号 一位代価表(施工歩掛表)　構造物とりこわし　1.00　m3　当り

(WB824010)

名　称　/　規　格	数　量	単　位	単　価	金　額	摘　要
鉄筋構造物【構造物とりこわし】 昼間 機械施工 制約無	1.000	m3			
諸雑費（まるめ）	1.000	式			
合　計	1	m3	当り		

	条件名称	入力名称
J01	構造物区分	鉄筋構造物
J02	工法区分	機械施工
J03	時間的制約の有無	無し
J04	夜間作業の有無	無し
J05	低騒音･低振動対策	必要

第 0003 号 一位代価表(施工歩掛表)　硬質塩化ビニル管撤去工　10.00　m　当り

(SG001010)

名　称　/　規　格	数　量	単　位	単　価	金　　額	摘　　要
土木一般世話役		人			
普通作業員		人			
バックホウ運転［既設構造物撤去工］		日			第4号施工表
諸雑費（率・まるめ）	1	式			
合　計	1	m	当り		

	条件名称	入力名称
J01	呼び径	呼び径150mm

第 0004 号 一位代価表(施工歩掛表)　バックホウ運転［既設構造物撤去工］　1.00　日　当り

(SG001025)

名　称　/　規　格	数　量	単　位	単　価	金　　額	摘　　要
運転手(特殊)		人			
軽油		L			
バックホウ(クローラ)［標準･クレーン機能付き］ 山積0.28m3(平積0.2m3)1.7t吊		日			
諸雑費（まるめ）	1.000	式			
合　計	1	日	当り		

第 0005 号 一位代価表(施工歩掛表)　道路付属物設置工（道路鋲設置）　1.00　個　当り

(SB812340)

名　称　/　規　格	数　量	単　位	単　価	金　額	摘　要
道路鋲設置工 小型鋲 貼付式 両面反射 樹脂製 設置幅10cm	1.000	個			
合　計	1	個	当り		

	条件名称	入力名称
J01	施工区分	小型鋲
J02	材料費区分	手間＋材料費
J03	規格・仕様	小型鋲　両面反射　貼付樹脂幅10cm
J04	施工規模	10個以上30個未満
J05	夜間作業の補正	夜間補正なし
J06	時間制約を受ける場合の補正	時間制約補正なし

第 0006 号 一位代価表(施工歩掛表)　ﾄﾗｯｸ[ｸﾚｰﾝ装置付]ﾍﾞｰｽﾄﾗｯｸ4~4.5t積 吊能力2.9t　1.00　hr　当り

(K0302013)

名　称　/　規　格	数　量	単　位	単　価	金　額	摘　要
運転手(特殊)		人			
軽油		L			
トラック[クレーン装置付] ベーストラック4～4.5t積 吊能力2.9t		hr			JAC
合　計	1	hr	当り		

	条件名称	入力名称
J01	機械使用条件コード	0
J02	岩石割増しコード	岩石工の割増対象にしない
J03	機械損耗部品補正	普通
J05	交替制による割増し	交替制を適用しない
J06	異常補正	0
J07	基礎価格補正	しない
J08	輸送補正	しない

第 0007 号 一位代価表(施工歩掛表)　仮設材等の運搬(鋼矢板、H形鋼、覆工板、敷鉄板等)　1.00　t　当り

(WB010020)

名　称　/　規　格	数　量	単　位	単　価	金　額	摘　要
基本運賃区分A 製品長12m以内 10kmまで	1.000	t			
合　計	1	t	当り		

	条件名称	入力名称
J01	発注機関区分	関東・中部・近畿
J02	片道運搬距離(実数入力)	10 km
J04	製品長区分	12m以内
J05	運搬割増率	各種(実数入力)
J06	運搬割増率(実数入力)	0
J07	その他の諸料金の有無	無

第 0008 号 一位代価表(施工歩掛表)　仮設材等の積込み取卸し費　1.00　t　当り

(WB010030)

名　称　/　規　格	数　量	単　位	単　価	金　額	摘　要
積込み.取卸し費(仮設材等)	2.000	t			
合　計	1	t	当り		

	条件名称	入力名称
J01	作業区分	積込み、取卸し(往復分)

第0001 号 一位代価表(特殊施工単価)　仮設進入防止柵設置工
PJ0010
労務費のみ　　100.000　基　当り

名　称　/　規　格	単　位	数　量	単　価	金　額	摘　　要
土木一般世話役	人				
特殊作業員	人				
普通作業員	人				
ﾄﾗｯｸ[ｸﾚｰﾝ装置付]ﾍﾞｰｽﾄﾗｯｸ4~4.5t積 吊能力2.9t 0, 岩石工の割増対象にしない, 普通, 交替制を適用しない, 0, しない, しない	hr				第6号施工表
諸雑費（率・まるめ）	式				
		1			
合　計	1	基	当り		

第 0001 号 一位代価表(施工Ｐ構成表)　床掘り(電線共同溝工)　　1 m3　当り

(CB440410)　　施工P(機 6.370%,労90.320%,材 3.310%,市 0.000%)

名 称 / 規 格	埼 玉 単 価	構 成 比 (%)	東 京 単 価	摘 要
バックホウ(クローラ)[超小旋回型・クレーン機能付き] 山積0.28m3(平積0.2m3) 1.7t吊		6.37		K1
普通作業員		47.86		R1
土木一般世話役		21.68		R2
運転手(特殊)		20.78		R3
軽油		3.31		Z1
積算単価		標準単価		

条件名称　　入力名称

第 0002 号 一位代価表(施工Ｐ構成表)　埋戻し･締固め(電線共同溝工)　　1 m3　当り

(CB440420)　　施工P(機 8.710%,労86.760%,材 4.530%,市 0.000%)

名 称 / 規 格	埼 玉 単 価	構 成 比 (%)	東 京 単 価	摘 要
バックホウ(クローラ)[超小旋回型･クレーン機能付き] 山積0.28m3(平積0.2m3) 1.7t吊		8.71		K1
普通作業員		34.37		R1
運転手(特殊)		28.43		R2
土木一般世話役		11.86		R3
特殊作業員		10.96		R4
軽油		4.53		Z1
積算単価		標準単価		

	条件名称	入力名称
J01	土質	土砂

第 0003 号 一位代価表(施工Ｐ構成表)　埋戻し･締固め(電線共同溝工)　　1 m3　当り

(CB440420)　　施工P(機 6.040%,労66.910%,材27.050%,市 0.000%)

名 称 / 規 格	埼 玉 単 価	構 成 比 (%)	東 京 単 価	摘 要
バックホウ(クローラ)[超小旋回型･クレーン機能付き] 山積0.28m3(平積0.2m3) 1.7t吊		6.04		K1
普通作業員		23.85		R1
運転手(特殊)		19.71		R2
土木一般世話役		8.22		R3
特殊作業員		7.6		R4
砂 再生		23.91		Z1
軽油		3.14		Z2
積算単価		標準単価		

	条件名称	入力名称
J01	土質	中埋砂

第 0004 号 一位代価表(施工Ｐ構成表)　運搬(電線共同溝工)　　1 m3　当り

(CB440510)　　施工P(機23.930%,労62.600%,材13.470%,市 0.000%)

名 称 / 規 格	埼 玉 単 価	構 成 比 (%)	東 京 単 価	摘 要
ダンプトラック[オンロード･ディーゼル] 4t積級		23.93		K1
運転手(一般)		62.6		R1
軽油		13.47		Z1
積算単価		標準単価		

	条件名称	入力名称
J01	積載区分	土砂
J02	DID区間の有無	有り
J04	運搬距離(km)(DID区間有)	6.0km以下

第 0005 号 一位代価表(施工Ｐ構成表)　プレキャストボックスブロック設置　　1 個　当り

(CB440450)　　施工P(機 1.200%,労 3.280%,材95.520%,市 0.000%)

名 称 / 規 格	埼 玉 単 価	構 成 比 (%)	東 京 単 価	摘 要
ラフテレーンクレーン[油圧伸縮ジブ型] 25t吊		1.2		K1
普通作業員		2.07		R1
土木一般世話役		0.75		R2
特殊作業員		0.46		R3
プレキャストボックスブロック 特殊BOX型　1200×1800×3800　本体①		95.52		Z1
積算単価		標準単価		

	条件名称	入力名称
J01	ﾎﾞｯｸｽﾌﾞﾛｯｸ1個当り質量	4000kgを超え11000kg以下
J02	ﾗﾌﾃﾚｰﾝｸﾚｰﾝ賃料補正係数	標準

第 0006 号 一位代価表(施工Ｐ構成表)　プレキャストボックスブロック設置　　1 個　当り

(CB440450)　　施工P(機 2.450%,労 7.960%,材89.590%,市 0.000%)

名 称 / 規 格	埼 玉 単 価	構 成 比 (%)	東 京 単 価	摘 要
ラフテレーンクレーン[油圧伸縮ジブ型] 25t吊		2.45		K1
普通作業員		4.96		R1
土木一般世話役		1.86		R2
特殊作業員		1.14		R3
プレキャストボックスブロック 特殊BOX型　1200×1800×3800　本体②		89.59		Z1
積算単価		標準単価		

	条件名称	入力名称
J01	ﾎﾞｯｸｽﾌﾞﾛｯｸ1個当り質量	1000kgを超え4000kg以下
J02	ﾗﾌﾃﾚｰﾝｸﾚｰﾝ賃料補正係数	標準

第 0007 号 一位代価表(施工Ｐ構成表)　プレキャストボックスブロック設置　　1 個　当り

(CB440450)　　施工P(機 2.450%,労 7.960%,材89.590%,市 0.000%)

名 称 / 規 格	埼 玉 単 価	構 成 比 (%)	東 京 単 価	摘 要
ラフテレーンクレーン[油圧伸縮ジブ型] 25t吊		2.45		K1
普通作業員		4.96		R1
土木一般世話役		1.86		R2
特殊作業員		1.14		R3
プレキャストボックスブロック 特殊BOX型　単壁		89.59		Z1
積算単価		標準単価		

	条件名称	入力名称
J01	ﾎﾞｯｸｽﾌﾞﾛｯｸ1個当り質量	1000kgを超え4000kg以下
J02	ﾗﾌﾃﾚｰﾝｸﾚｰﾝ賃料補正係数	標準

第 0008 号 一位代価表(施工Ｐ構成表)　プレキャストボックスブロック設置　　1 個　当り

(CB440450)　　施工P(機 1.000%,労 6.510%,材92.490%,市 0.000%)

名 称 / 規 格	埼 玉 単 価	構 成 比 (%)	東 京 単 価	摘 要
ラフテレーンクレーン[油圧伸縮ジブ型] 25t吊		1		K1
普通作業員		4.21		R1
土木一般世話役		1.36		R2
特殊作業員		0.94		R3
プレキャストボックスブロック 特殊BOX型　基礎版		92.49		Z1
積算単価		標準単価		

	条件名称	入力名称
J01	ﾎﾞｯｸｽﾌﾞﾛｯｸ1個当り質量	1000kg以下
J02	ﾗﾌﾃﾚｰﾝｸﾚｰﾝ賃料補正係数	標準

第 0009 号 一位代価表(施工Ｐ構成表)　蓋設置　　1 組　当り

(CB440460)　　施工P(機 6.380%,労90.600%,材 3.020%,市 0.000%)

名 称 / 規 格	埼 玉 単 価	構 成 比 (%)	東 京 単 価	摘 要
バックホウ(クローラ)[超小旋回型・クレーン機能付き] 山積0.28m3(平積0.2m3) 1.7t吊		6.38		K1
普通作業員		41.94		R1
運転手(特殊)		20.81		R2
土木一般世話役		14.48		R3
特殊作業員		13.37		R4
軽油		3.02		Z1
積算単価		標準単価		

	条件名称	入力名称
J01	蓋1組当り質量	200kg以下

第 0010 号 一位代価表(施工Ｐ構成表)　プレキャストボックスブロック設置　　1 個　当り

(CB440450)　　施工P(機 2.450%,労 7.960%,材89.590%,市 0.000%)

名 称 / 規 格	埼 玉 単 価	構 成 比 (%)	東 京 単 価	摘 要
ラフテレーンクレーン[油圧伸縮ジブ型] 25t吊		2.45		K1
普通作業員		4.96		R1
土木一般世話役		1.86		R2
特殊作業員		1.14		R3
サイドボックス1000×600×650		89.59		Z1
積算単価		標準単価		

	条件名称	入力名称
J01	ﾎﾞｯｸｽﾌﾞﾛｯｸ1個当り質量	1000kgを超え4000kg以下
J02	ﾗﾌﾃﾚｰﾝｸﾚｰﾝ賃料補正係数	標準

第 0011 号 一位代価表(施工Ｐ構成表)　プレキャストボックスブロック設置　　1 個　当り

(CB440450)　　施工P(機 2.450%,労 7.960%,材89.590%,市 0.000%)

名 称 / 規 格	埼 玉 単 価	構 成 比 (%)	東 京 単 価	摘 要
ラフテレーンクレーン[油圧伸縮ジブ型] 25t吊		2.45		K1
普通作業員		4.96		R1
土木一般世話役		1.86		R2
特殊作業員		1.14		R3
プレキャストボックスブロック 特殊部U型　900×1100×1800		89.59		Z1
積算単価		標準単価		

	条件名称	入力名称
J01	ﾎﾞｯｸｽﾌﾞﾛｯｸ1個当り質量	1000kgを超え4000kg以下
J02	ﾗﾌﾃﾚｰﾝｸﾚｰﾝ賃料補正係数	標準

第 0012 号 一位代価表(施工Ｐ構成表)　プレキャストボックスブロック設置　　1 個　当り

(CB440450)　　施工P(機 1.000%,労 6.510%,材92.490%,市 0.000%)

名 称 / 規 格	埼 玉 単 価	構 成 比 (%)	東 京 単 価	摘 要
ラフテレーンクレーン[油圧伸縮ジブ型] 25t吊		1		K1
普通作業員		4.21		R1
土木一般世話役		1.36		R2
特殊作業員		0.94		R3
プレキャストボックスブロック 特殊部U型　端壁		92.49		Z1
積算単価		標準単価		

	条件名称	入力名称
J01	ﾎﾞｯｸｽﾌﾞﾛｯｸ1個当り質量	1000kg以下
J02	ﾗﾌﾃﾚｰﾝｸﾚｰﾝ賃料補正係数	標準

第 0013 号 一位代価表(施工Ｐ構成表)　蓋設置　　1 組　当り

(CB440460)　　施工P(機 6.580%,労90.310%,材 3.110%,市 0.000%)

名 称 / 規 格	埼 玉 単 価	構 成 比 (%)	東 京 単 価	摘 要
バックホウ(クローラ)[超小旋回型・クレーン機能付き] 山積0.28m3(平積0.2m3) 1.7t吊		6.58		K1
普通作業員		41.7		R1
運転手(特殊)		21.47		R2
土木一般世話役		16.8		R3
特殊作業員		10.34		R4
軽油		3.11		Z1
積算単価		標準単価		

	条件名称	入力名称
J01	蓋1組当り質量	200kgを超え800kg以下

第 0014 号 一位代価表(施工Ｐ構成表)　基礎材　　1 m2　当り

(CB440840)　　施工P(機 5.620%,労77.440%,材16.940%,市 0.000%)

名 称 / 規 格	埼 玉 単 価	構 成 比 (%)	東 京 単 価	摘 要
バックホウ(クローラ型)[後方超小旋回型] 山積0.45m3(平積0.35m3)		5.62		K1
普通作業員		27.63		R1
土木一般世話役		16.66		R2
運転手(特殊)		15.97		R3
特殊作業員		15.4		R4
クラッシャーラン C-40		12.23		Z1
軽油		4.71		Z2
積算単価		標準単価		

	条件名称	入力名称
J01	砕石の厚さ	7.5cmを超え12.5cm以下
J02	砕石の種類	ｸﾗｯｼｬﾗﾝ 40～0

第 0015 号 一位代価表(施工Ｐ構成表)　管路材設置　　1 m　当り

(CB440440)　　施工P(機 0.000%,労50.360%,材49.640%,市 0.000%)

名 称 / 規 格	埼 玉 単 価	構 成 比 (%)	東 京 単 価	摘 要
普通作業員		24.83		R1
特殊作業員		15.39		R2
土木一般世話役		9.16		R3
ＥＣＰＶＰ φ130直管Ｌ＝5.0m		49.64		Z1
積算単価		標準単価		

	条件名称	入力名称
J01	作業区分	埋設部
J02	設置区分	単管設置

第 0016 号 一位代価表(施工Ｐ構成表)　管路材設置　　1 m　当り

(CB440440)　　施工P(機 0.000%,労50.360%,材49.640%,市 0.000%)

名 称 / 規 格	埼 玉 単 価	構 成 比 (%)	東 京 単 価	摘 要
普通作業員		24.83		R1
特殊作業員		15.39		R2
土木一般世話役		9.16		R3
ＥＣＶＰ管 φ130　曲管　Ｌ＝1.0m		49.64		Z1
積算単価		標準単価		

	条件名称	入力名称
J01	作業区分	埋設部
J02	設置区分	単管設置

第 0017 号 一位代価表(施工Ｐ構成表)　管路材設置　　1 m　当り

(CB440440)　　施工P(機 0.000%,労50.360%,材49.640%,市 0.000%)

名 称 / 規 格	埼 玉 単 価	構 成 比 (%)	東 京 単 価	摘 要
普通作業員		24.83		R1
特殊作業員		15.39		R2
土木一般世話役		9.16		R3
ＥＣＶＰφ100 φ100直管Ｌ＝5.0m		49.64		Z1
積算単価		標準単価		

	条件名称	入力名称
J01	作業区分	埋設部
J02	設置区分	単管設置

第 0018 号 一位代価表(施工Ｐ構成表)　管路材設置　　1 m　当り

(CB440440)　　施工P(機 0.000%,労50.360%,材49.640%,市 0.000%)

名 称 / 規 格	埼 玉 単 価	構 成 比 (%)	東 京 単 価	摘 要
普通作業員		24.83		R1
特殊作業員		15.39		R2
土木一般世話役		9.16		R3
ＥＣＶＰφ100 φ100曲管Ｌ＝1.0m		49.64		Z1
積算単価		標準単価		

	条件名称	入力名称
J01	作業区分	埋設部
J02	設置区分	単管設置

第 0019 号 一位代価表(施工Ｐ構成表)　管路材設置　　1 m　当り

(CB440440)　　施工P(機 0.000%,労50.360%,材49.640%,市 0.000%)

名 称 / 規 格	埼 玉 単 価	構 成 比 (%)	東 京 単 価	摘 要
普通作業員		24.83		R1
特殊作業員		15.39		R2
土木一般世話役		9.16		R3
保安通信管 ＶＰ管φ100		49.64		Z1
積算単価		標準単価		

	条件名称	入力名称
J01	作業区分	埋設部
J02	設置区分	単管設置

第 0020 号 一位代価表(施工Ｐ構成表)　管路材設置　　1 m　当り

(CB440440)　　施工P(機 0.000%,労50.360%,材49.640%,市 0.000%)

名 称 / 規 格	埼 玉 単 価	構 成 比 (%)	東 京 単 価	摘 要
普通作業員		24.83		R1
特殊作業員		15.39		R2
土木一般世話役		9.16		R3
通信用ＶＰ管φ100 ＶＰ管曲管Ｌ＝1.0m		49.64		Z1
積算単価		標準単価		

	条件名称	入力名称
J01	作業区分	埋設部
J02	設置区分	単管設置

第 0021 号 一位代価表(施工Ｐ構成表)　管路材設置　　1 m　当り

(CB440440)　　施工P(機 0.000%,労50.360%,材49.640%,市 0.000%)

名 称 / 規 格	埼 玉 単 価	構 成 比 (%)	東 京 単 価	摘 要
普通作業員		24.83		R1
特殊作業員		15.39		R2
土木一般世話役		9.16		R3
通信用ＰＶ管φ75 ＰＶ管φ75直管Ｌ＝5.0m		49.64		Z1
積算単価		標準単価		

	条件名称	入力名称
J01	作業区分	埋設部
J02	設置区分	単管設置

第 0022 号 一位代価表(施工Ｐ構成表)　管路材設置　　1 m　当り

(CB440440)　　施工P(機 0.000%,労50.360%,材49.640%,市 0.000%)

名 称 / 規 格	埼 玉 単 価	構 成 比 (%)	東 京 単 価	摘 要
普通作業員		24.83		R1
特殊作業員		15.39		R2
土木一般世話役		9.16		R3
通信用ＰＶ管φ75 ＰＶ管φ75曲管Ｌ＝1.0m		49.64		Z1
積算単価		標準単価		

	条件名称	入力名称
J01	作業区分	埋設部
J02	設置区分	単管設置

第 0023 号 一位代価表(施工Ｐ構成表)　管路材設置　　1 m　当り

(CB440440)　　施工P(機 0.000%,労50.360%,材49.640%,市 0.000%)

名 称 / 規 格	埼 玉 単 価	構 成 比 (%)	東 京 単 価	摘 要
普通作業員		24.83		R1
特殊作業員		15.39		R2
土木一般世話役		9.16		R3
通信系ＰＶ管φ50直管 ＰＶ管φ50直管Ｌ＝5.0m		49.64		Z1
積算単価		標準単価		

	条件名称	入力名称
J01	作業区分	埋設部
J02	設置区分	単管設置

第 0024 号 一位代価表(施工Ｐ構成表)　管路材設置　　1 m　当り

(CB440440)　　施工P(機 0.000%,労50.360%,材49.640%,市 0.000%)

名 称 / 規 格	埼 玉 単 価	構 成 比 (%)	東 京 単 価	摘 要
普通作業員		24.83		R1
特殊作業員		15.39		R2
土木一般世話役		9.16		R3
通信用ＰＶ管φ50曲管 ＰＶ管φ50曲管Ｌ＝1.0m		49.64		Z1
積算単価		標準単価		

	条件名称	入力名称
J01	作業区分	埋設部
J02	設置区分	単管設置

第 0025 号 一位代価表(施工Ｐ構成表)　管路材設置　　1 m　当り

(CB440440)　　施工P(機 0.000%,労28.360%,材71.640%,市 0.000%)

名 称 / 規 格	埼 玉 単 価	構 成 比 (%)	東 京 単 価	摘 要
普通作業員		12.65		R1
特殊作業員		9.04		R2
土木一般世話役		6.12		R3
共用ＦＡ管φ150 ＶＰφ150直管Ｌ＝5.0m		71.64		Z1
積算単価		標準単価		

	条件名称	入力名称
J01	作業区分	埋設部
J02	設置区分	FA管設置

第 0026 号 一位代価表(施工Ｐ構成表)　管路材設置　　1 m　当り

(CB440440)　　施工P(機 0.000%,労28.360%,材71.640%,市 0.000%)

名 称 / 規 格	埼 玉 単 価	構 成 比 (%)	東 京 単 価	摘 要
普通作業員		12.65		R1
特殊作業員		9.04		R2
土木一般世話役		6.12		R3
共用ＦＡ管φ150直管 φ150曲管Ｌ＝1.0		71.64		Z1
積算単価		標準単価		

	条件名称	入力名称
J01	作業区分	埋設部
J02	設置区分	FA管設置

第 0027 号 一位代価表(施工Ｐ構成表)　管路材設置　　1 m　当り

(CB440440)　　施工P(機 0.000%,労22.040%,材77.960%,市 0.000%)

名 称 / 規 格	埼 玉 単 価	構 成 比 (%)	東 京 単 価	摘 要
普通作業員		11.55		R1
特殊作業員		5.79		R2
土木一般世話役		4.27		R3
ボディ管φ200 φ200直管Ｌ＝5.0m		57.04		Z1
さや管φ50 ＳＵ管φ50Ｌ＝5.0m		12.53		Z2
さや管φ30 ＳＵ管φ30直管Ｌ＝5.0m		8.39		Z3
積算単価		標準単価		

	条件名称	入力名称
J01	作業区分	埋設部
J02	設置区分	ﾎﾞﾃﾞｨ管(φ200mm)設置(さや管含)
J03	さや管の条数	標準:10条(5条φ50+5条φ30)

第 0028 号 一位代価表(施工Ｐ構成表)　管路材設置　　1 m　当り

(CB440440)　　施工P(機 0.000%,労22.040%,材77.960%,市 0.000%)

名 称 / 規 格	埼 玉 単 価	構 成 比 (%)	東 京 単 価	摘 要
普通作業員		11.55		R1
特殊作業員		5.79		R2
土木一般世話役		4.27		R3
ボディ管φ200 φ200曲管Ｌ＝1.0m		57.04		Z1
さや管φ50 ＳＵ管φ50Ｌ＝1.1m		12.53		Z2
さや管φ30 ＳＵ管φ30直管Ｌ＝1.1m		8.39		Z3
積算単価		標準単価		

	条件名称	入力名称
J01	作業区分	埋設部
J02	設置区分	ﾎﾞﾃﾞｨ管(φ200mm)設置(さや管含)
J03	さや管の条数	標準:10条(5条φ50+5条φ30)

第 0029 号 一位代価表(施工Ｐ構成表)　軽量鋼矢板設置･撤去　　1 m　当り

(CB440480)　　施工P(機 4.690%,労93.090%,材 2.220%,市 0.000%)

名 称 / 規 格	埼 玉 単 価	構 成 比 (%)	東 京 単 価	摘 要
バックホウ(クローラ)[超小旋回型･クレーン機能付き] 山積0.28m3(平積0.2m3) 1.7t吊		4.69		K1
普通作業員		39.67		R1
特殊作業員		22.14		R2
土木一般世話役		15.97		R3
運転手(特殊)		15.31		R4
軽油		2.22		Z1
積算単価		標準単価		

条件名称　　入力名称

第 0030 号 一位代価表(施工Ｐ構成表)　掘削　　1 m3　当り

(CB210100)　　施工P(機44.260%,労36.730%,材19.010%,市 0.000%)

名 称 / 規 格	埼 玉 単 価	構 成 比 (%)	東 京 単 価	摘 要
バックホウ(クローラ型)[標準型・超低騒音型] 排出ガス対策型(第3次基準値) 山積0.8m3		44.26		K1
運転手(特殊)		36.73		R1
軽油		19.01		Z1
積算単価		標準単価		

	条件名称	入力名称
J01	土質	土砂
J02	施工方法	ｵｰﾌﾟﾝｶｯﾄ
J03	押土の有無	無し
J04	障害の有無	無し
J05	施工数量	5,000m3未満

第 0031 号 一位代価表(施工Ｐ構成表)　床掘り　　1 m3　当り

(CB210030)　　施工P(機19.870%,労72.990%,材 7.140%,市 0.000%)

名 称 / 規 格	埼 玉 単 価	構 成 比 (%)	東 京 単 価	摘 要
バックホウ(クローラ)[後方超小旋回型] 排ガス型(第2次) 山積0.28m3		19.87		K1
運転手(特殊)		39.96		R1
普通作業員		33.03		R2
軽油		7.14		Z1
積算単価		標準単価		

	条件名称	入力名称
J01	土質	土砂
J02	施工方法	上記以外(小規模)
J05	費用の内訳	全ての費用

第 0032 号 一位代価表(施工Ｐ構成表)　埋戻し　　1 m3　当り

(CB210410)　　施工P(機 9.480%,労86.470%,材 4.050%,市 0.000%)

名 称 / 規 格	埼 玉 単 価	構 成 比 (%)	東 京 単 価	摘 要
バックホウ(クローラ)[後方超小旋回型] 排ガス型(第2次) 山積0.28m3		8.9		K1
ランマ 質量60～80kg		0.58		K2
普通作業員		49.42		R1
特殊作業員		19.17		R2
運転手(特殊)		17.88		R3
軽油		3.2		Z1
ガソリン レギュラー		0.85		Z2
積算単価		標準単価		

	条件名称	入力名称
J01	施工方法	上記以外(小規模)
J02	土質	土砂
J04	費用の内訳	全ての費用

第 0033 号 一位代価表(施工Ｐ構成表)　土砂等運搬　　1 m3　当り

(CB210110)　　施工P(機45.590%,労39.520%,材14.890%,市 0.000%)

名 称 / 規 格	埼 玉 単 価	構 成 比 (%)	東 京 単 価	摘 要
ダンプトラック[オンロード・ディーゼル] 10t積級		45.59		K1
運転手(一般)		39.52		R1
軽油		14.89		Z1
積算単価		標準単価		

	条件名称	入力名称
J01	土砂等発生現場	標準
J02	積込機種・規格	ﾊﾞｯｸﾎｳ山積0.8m3(平積0.6m3)
J03	土質	土砂(岩塊・玉石混り土含む)
J04	DID区間の有無	有り
J06	運搬距離(km)(DID区間有)	5.0km以下

第 0034 号 一位代価表(施工Ｐ構成表)　管(函)渠型側溝　　1 m　当り

(CB222790)　　施工P(機 1.310%,労22.320%,材76.370%,市 0.000%)

名 称 / 規 格	埼 玉 単 価	構 成 比 (%)	東 京 単 価	摘 要
バックホウ(クローラ)[標準･クレーン機能付き] 山積0.28m3(平積0.2m3)1.7t吊		1		K1
普通作業員		6.8		R1
土木一般世話役		4.7		R2
運転手(特殊)		3.37		R3
特殊作業員		2.17		R4
街渠縦断管 300×500		75.69		Z1
軽油		0.52		Z2
積算単価		標準単価		

	条件名称	入力名称
J01	作業区分	据付
J02	内径又は内空幅(mm)	300mmを超え400mm以下
J03	基礎砕石の有無	有り
J04	費用の内訳	全ての費用

(CB222790)　施工P(機 1.310%,労22.320%,材76.370%,市 0.000%)

名 称 / 規 格	埼 玉 単 価	構 成 比 (%)	東 京 単 価	摘 要
バックホウ(クローラ)[標準･クレーン機能付き] 山積0.28m3(平積0.2m3)1.7t吊		1		K1
普通作業員		6.8		R1
土木一般世話役		4.7		R2
運転手(特殊)		3.37		R3
特殊作業員		2.17		R4
可変街渠縦断管 300×600		75.69		Z1
軽油		0.52		Z2
積算単価		標準単価		

	条件名称	入力名称
J01	作業区分	据付
J02	内径又は内空幅(mm)	300mmを超え400mm以下
J03	基礎砕石の有無	有り
J04	費用の内訳	全ての費用

第 0036 号 一位代価表(施工Ｐ構成表)　コンクリート　　1 m3　当り

(CB240010)　　施工P(機 0.000%,労36.880%,材63.120%,市 0.000%)

名 称 / 規 格	埼 玉 単 価	構 成 比 (%)	東 京 単 価	摘 要
普通作業員		21.7		R1
特殊作業員		6.72		R2
土木一般世話役		5.98		R3
生コンクリート 18-8-25(20) 高炉 【60%以下】		63.12		Z1
積算単価		標準単価		

	条件名称	入力名称
J01	構造物種別	無筋･鉄筋構造物
J02	打設工法	人力打設
J03	ｺﾝｸﾘｰﾄ規格	18-8-25(高炉)
J05	養生工の種類	一般養生
J07	現場内小運搬の有無	有り
J13	費用の内訳	全ての費用

(CB222790)　施工P(機 1.310%,労22.320%,材76.370%,市 0.000%)

名 称 / 規 格	埼 玉 単 価	構 成 比 (%)	東 京 単 価	摘 要
バックホウ(クローラ)[標準･クレーン機能付き] 山積0.28m3(平積0.2m3)1.7t吊		1		K1
普通作業員		6.8		R1
土木一般世話役		4.7		R2
運転手(特殊)		3.37		R3
特殊作業員		2.17		R4
横断暗渠 300×300		75.69		Z1
軽油		0.52		Z2
積算単価		標準単価		

	条件名称	入力名称
J01	作業区分	据付
J02	内径又は内空幅(mm)	300mmを超え400mm以下
J03	基礎砕石の有無	有り
J04	費用の内訳	全ての費用

(CB222790)　施工P(機 1.310%,労22.320%,材76.370%,市 0.000%)

名 称 / 規 格	埼 玉 単 価	構 成 比 (%)	東 京 単 価	摘 要
バックホウ(クローラ)[標準･クレーン機能付き] 山積0.28m3(平積0.2m3)1.7t吊		1		K1
普通作業員		6.8		R1
土木一般世話役		4.7		R2
運転手(特殊)		3.37		R3
特殊作業員		2.17		R4
横断暗渠 300×400		75.69		Z1
軽油		0.52		Z2
積算単価		標準単価		

	条件名称	入力名称
J01	作業区分	据付
J02	内径又は内空幅(mm)	300mmを超え400mm以下
J03	基礎砕石の有無	有り
J04	費用の内訳	全ての費用

第 0039 号 一位代価表(施工Ｐ構成表)　暗渠排水管　　1 m　当り

(CB222770)　　施工P(機 0.000%,労12.990%,材87.010%,市 0.000%)

名 称 / 規 格	埼 玉 単 価	構 成 比 (%)	東 京 単 価	摘 要
普通作業員		9.26		R1
土木一般世話役		3.73		R2
VUφ200 φ200		87.01		Z1
積算単価		標準単価		

	条件名称	入力名称
J01	作業区分	据付
J02	管種別	直管
J03	呼び径	200～400mm
J05	費用の内訳	全ての費用

第 0040 号 一位代価表(施工Ｐ構成表)　暗渠排水管　　1 m　当り

(CB222770)　　施工P(機 0.000%,労12.990%,材87.010%,市 0.000%)

名 称 / 規 格	埼 玉 単 価	構 成 比 (%)	東 京 単 価	摘 要
普通作業員		9.26		R1
土木一般世話役		3.73		R2
VUφ300 φ300		87.01		Z1
積算単価		標準単価		

	条件名称	入力名称
J01	作業区分	据付
J02	管種別	直管
J03	呼び径	200～400mm
J05	費用の内訳	全ての費用

第 0041 号 一位代価表(施工Ｐ構成表)　プレキャスト集水桝　　1 基　当り

(CB222800)　　施工P(機10.560%,労87.210%,材 2.230%,市 0.000%)

名 称 / 規 格	埼 玉 単 価	構 成 比 (%)	東 京 単 価	摘 要
バックホウ(クローラ)[標準･クレーン機能付き] 山積0.28m3(平積0.2m3)1.7t吊		8.52		K1
運転手(特殊)		31.06		R1
普通作業員		23.42		R2
土木一般世話役		12.13		R3
特殊作業員		3.73		R4
軽油		1.8		Z1
積算単価		標準単価		

	条件名称	入力名称
J01	作業区分	据付
J02	製品質量(kg/基)	400kgを超え600kg以下
J03	基礎砕石の有無	有り
J04	費用の内訳	全ての費用

第 0042 号 一位代価表(施工Ｐ構成表)　プレキャスト集水桝　　1 基　当り

(CB222800)　　施工P(機 9.590%,労88.390%,材 2.020%,市 0.000%)

名 称 / 規 格	埼 玉 単 価	構 成 比 (%)	東 京 単 価	摘 要
バックホウ(クローラ)[標準･クレーン機能付き] 山積0.28m3(平積0.2m3)1.7t吊		7.74		K1
運転手(特殊)		28.21		R1
普通作業員		27.01		R2
土木一般世話役		13.06		R3
特殊作業員		3.01		R4
軽油		1.63		Z1
積算単価		標準単価		

	条件名称	入力名称
J01	作業区分	据付
J02	製品質量(kg/基)	600kgを超え800kg以下
J03	基礎砕石の有無	有り
J04	費用の内訳	全ての費用

第 0043 号 一位代価表(施工Ｐ構成表)　プレキャスト集水桝　　1 基　当り

(CB222800)　　施工P(機12.790%,労84.510%,材 2.700%,市 0.000%)

名 称 / 規 格	埼 玉 単 価	構 成 比 (%)	東 京 単 価	摘 要
バックホウ(クローラ)[標準･クレーン機能付き] 山積0.28m3(平積0.2m3)1.7t吊		10.32		K1
運転手(特殊)		37.63		R1
普通作業員		16.21		R2
土木一般世話役		9.8		R3
特殊作業員		4.52		R4
軽油		2.18		Z1
積算単価		標準単価		

	条件名称	入力名称
J01	作業区分	据付
J02	製品質量(kg/基)	200kgを超え400kg以下
J03	基礎砕石の有無	有り
J04	費用の内訳	全ての費用

第 0044 号 一位代価表(施工Ｐ構成表)　舗装版切断　　1 m　当り

(CB430510)　　施工P(機15.420%,労57.130%,材27.450%,市 0.000%)

名 称 / 規 格	埼 玉 単 価	構 成 比 (%)	東 京 単 価	摘 要
コンクリートカッタ[バキューム式(超低騒音型)] 湿式 切削深20cm級 ブレード径φ56cm		10.49		K1
特殊作業員		19.6		R1
土木一般世話役		10.55		R2
普通作業員		8.73		R3
コンクリートカッタ (ブレード) 径18インチ		23.29		Z1
ガソリン レギュラー		2.83		Z2
積算単価		標準単価		

	条件名称	入力名称
J01	舗装版種別	ｱｽﾌｧﾙﾄ舗装版
J02	ｱｽﾌｧﾙﾄ舗装版厚	15cm以下
J05	費用の内訳	全ての費用

第 0045 号 一位代価表(施工Ｐ構成表)　舗装版破砕　　1 m2　当り

(CB430310)　　施工P(機31.760%,労62.640%,材 5.600%,市 0.000%)

名 称 / 規 格	埼 玉 単 価	構 成 比 (%)	東 京 単 価	摘 要
コンクリート圧砕装置(大割機) 開口幅735～850mm破砕力550～980kN		21.93		K1
バックホウ(クローラ型)[後方超小旋回型] 山積0.45m3(平積0.35m3)		9.83		K2
運転手(特殊)		28.07		R1
普通作業員		24.15		R2
土木一般世話役		10.42		R3
軽油		5.6		Z1
積算単価		標準単価		

	条件名称	入力名称
J01	舗装版種別	ｱｽﾌｧﾙﾄ舗装版
J02	障害等の有無	無し
J03	騒音振動対策	必要
J04	舗装版厚	15cm以下
J06	積込作業の有無	有り
J07	費用の内訳	全ての費用

第 0046 号 一位代価表(施工Ｐ構成表)　舗装版破砕　　1 m2　当り

(CB430310)　　施工P(機31.250%,労63.160%,材 5.590%,市 0.000%)

名 称 / 規 格	埼 玉 単 価	構 成 比 (%)	東 京 単 価	摘 要
コンクリート圧砕装置(大割機) 開口幅735～850mm破砕力550～980kN		21.35		K1
バックホウ(クローラ型)[後方超小旋回型] 山積0.45m3(平積0.35m3)		9.9		K2
運転手(特殊)		28.06		R1
普通作業員		24.19		R2
土木一般世話役		10.91		R3
軽油		5.59		Z1
積算単価		標準単価		

	条件名称	入力名称
J01	舗装版種別	ｺﾝｸﾘｰﾄ舗装版
J02	障害等の有無	無し
J03	騒音振動対策	必要
J04	舗装版厚	15cm以下
J06	積込作業の有無	有り
J07	費用の内訳	全ての費用

第 0047 号 一位代価表(施工Ｐ構成表)　殻運搬　　1 m3　当り

(CB227010)　　施工P(機41.690%,労43.880%,材14.430%,市 0.000%)

名 称 / 規 格	埼 玉 単 価	構 成 比 (%)	東 京 単 価	摘 要
ダンプトラック[オンロード・ディーゼル] 10t積級		41.69		K1
運転手(一般)		43.88		R1
軽油		14.43		Z1
積算単価		標準単価		

	条件名称	入力名称
J01	殻発生作業	ｺﾝｸﾘｰﾄ(鉄筋)構造物とりこわし
J02	積込工法区分	機械積込
J03	DID区間の有無	有り
J04	運搬距離(km)(DID区間有無)	5.7km以下
J13	費用の内訳	全ての費用

第 0048 号 一位代価表(施工Ｐ構成表)　殻運搬　　1 m3　当り

(CB227010)　　施工P(機41.690%,労43.880%,材14.430%,市 0.000%)

名 称 / 規 格	埼 玉 単 価	構 成 比 (%)	東 京 単 価	摘 要
ダンプトラック[オンロード・ディーゼル] 10t積級		41.69		K1
運転手(一般)		43.88		R1
軽油		14.43		Z1
積算単価		標準単価		

	条件名称	入力名称
J01	殻発生作業	ｺﾝｸﾘｰﾄ(無筋)構造物とりこわし
J02	積込工法区分	機械積込
J03	DID区間の有無	有り
J04	運搬距離(km)(DID区間有無)	5.7km以下
J13	費用の内訳	全ての費用

第 0049 号 一位代価表(施工Ｐ構成表)　殻運搬　　1 m3　当り

(CB227010)　　施工P(機41.690%,労43.880%,材14.430%,市 0.000%)

名 称 / 規 格	埼 玉 単 価	構 成 比 (%)	東 京 単 価	摘 要
ダンプトラック[オンロード・ディーゼル] 10t積級		41.69		K1
運転手(一般)		43.88		R1
軽油		14.43		Z1
積算単価		標準単価		

	条件名称	入力名称
J01	殻発生作業	ｺﾝｸﾘｰﾄ(鉄筋)構造物とりこわし
J02	積込工法区分	機械積込
J03	DID区間の有無	有り
J04	運搬距離(km)(DID区間有無)	14.4km以下
J13	費用の内訳	全ての費用

第 0050 号 一位代価表(施工Ｐ構成表)　現場発生品及び支給品運搬　　１ｔ　当り

(CB010410)　　施工P(機13.580%,労83.540%,材 2.880%,市 0.000%)

名　称　/　規　格	埼 玉 単 価	構　成　比 (%)	東 京 単 価	摘　　要
トラック[クレーン装置付] ベーストラック2t積 吊能力2.9t		13.58		K1
運転手(特殊)		42.54		R1
特殊作業員		41		R2
軽油		2.88		Z1
積算単価		標準単価		

	条件名称	入力名称
J01	ﾄﾗｯｸ機種	ｸﾚｰﾝ装置付2t級､吊能力2.9t
J02	DID区間の有無	有り
J04	片道運搬距離(km)DID有	5.0km以下

(CB211410)　　施工P(機24.760%,労14.680%,材60.560%,市 0.000%)

名 称 / 規 格	埼 玉 単 価	構 成 比 (%)	東 京 単 価	摘 要
スタビライザ[路床改良用･排ガス型(第2次)] 処理深さ1.2×幅2.0m		23.04		K1
バックホウ(クローラ)[標準･クレーン機能付き] 山積0.45m3(平積0.35m3)2.9t吊		0.69		K2
ブルドーザ[湿地] 7t級		0.55		K3
運転手(特殊)		8.68		R1
普通作業員		3.74		R2
土木一般世話役		2.26		R3
固化材 高炉B種		58.75		Z1
軽油		1.81		Z2
積算単価		標準単価		

	条件名称	入力名称
J01	使用機種	ｽﾀﾋﾞﾗｲｻﾞ
J03	混合深さ	0.6mを超え1m以下
J04	固化材100m2当り使用量(実数)	16.2 t/100m2
J05	混合回数	1回

(CB410030)　　施工P(機 4.670%,労15.690%,材79.640%,市 0.000%)

名 称 / 規 格	埼 玉 単 価	構 成 比 (%)	東 京 単 価	摘 要
モータグレーダ[土工用･排ガス対策型(第2次)] ブレード幅3.1m		1.87		K1
ロードローラ[マカダム･排ガス対策型(第2次)] 運転質量10t 締固め幅2.1m		1.48		K2
タイヤローラ[普通型] 運転質量8～20t		0.48		K3
運転手(特殊)		7.32		R1
特殊作業員		2.44		R2
普通作業員		2.38		R3
土木一般世話役		0.72		R4
再生クラッシャーラン RC-40		78.02		Z1
軽油		1.33		Z2
積算単価		標準単価		

	条件名称	入力名称
J01	全仕上り厚(実数入力)	120 mm
J02	施工区分	1層施工
J03	材料	再生ｸﾗｯｼｬﾗﾝ RC-40
J04	費用の内訳	全ての費用

第 0053 号 一位代価表(施工Ｐ構成表)　上層路盤(車道･路肩部)　　1 m2　当り

(CB410040)　　施工P(機 9.880%,労33.130%,材56.990%,市 0.000%)

名 称 / 規 格	埼 玉 単 価	構 成 比 (%)	東 京 単 価	摘 要
モータグレーダ[土工用･排ガス対策型(第2次)] ブレード幅3.1m		3.96		K1
ロードローラ[マカダム･排ガス対策型(第2次)] 運転質量10t 締固め幅2.1m		3.13		K2
タイヤローラ[普通型] 運転質量8～20t		1.01		K3
運転手(特殊)		15.46		R1
特殊作業員		5.15		R2
普通作業員		5.03		R3
土木一般世話役		1.52		R4
再生粒度調整砕石 RM-40		53.57		Z1
軽油		2.81		Z2
積算単価		標準単価		

	条件名称	入力名称
J01	材料	再生粒度調整砕石 RM-40
J06	全仕上り厚(実数入力)	120 mm
J07	施工区分	1層施工
J09	費用の内訳	全ての費用

第 0054 号 一位代価表(施工Ｐ構成表)　基層(車道･路肩部)　　1 m2　当り

(CB410240)　　施工P(機 1.610%,労11.210%,材87.180%,市 0.000%)

名 称 / 規 格	埼 玉 単 価	構 成 比 (%)	東 京 単 価	摘 要
アスファルトフィニッシャ [ホイール型]舗装幅2.3～6.0m		1.02		K1
タイヤローラ[普通型] 運転質量8～20t		0.16		K2
ロードローラ[マカダム] 運転質量10～12t		0.16		K3
普通作業員		4.01		R1
運転手(特殊)		2.3		R2
特殊作業員		2.23		R3
土木一般世話役		0.8		R4
再生アスファルト混合物 再生粗粒度アスコン(20)		78.16		Z1
アスファルト乳剤 PK-3 プライムコート用		8.35		Z2
軽油		0.56		Z3
積算単価		標準単価		

	条件名称	入力名称
J01	平均幅員	3.0m超
J04	1層当平均仕上厚 70mm以下	50 mm
J05	材料	再生粗粒度アスコン(20)
J06	瀝青材料種類	ﾌﾟﾗｲﾑｺｰﾄ PK-3

J07	費用の内訳	全ての費用

(CB410260)　　施工P(機 1.350%,労 9.470%,材89.180%,市 0.000%)

名 称 / 規 格	埼 玉 単 価	構 成 比 (%)	東 京 単 価	摘 要
アスファルトフィニッシャ [ホイール型]舗装幅2.3～6.0m		0.87		K1
タイヤローラ[普通型] 運転質量8～20t		0.13		K2
ロードローラ[マカダム] 運転質量10～12t		0.13		K3
普通作業員		3.39		R1
運転手(特殊)		1.94		R2
特殊作業員		1.89		R3
土木一般世話役		0.67		R4
再生アスファルト混合物 再生密粒度アスコン(20)		81.56		Z1
アスファルト乳剤 PK-3 プライムコート用		7.06		Z2
軽油		0.47		Z3
積算単価		標準単価		

	条件名称	入力名称
J01	平均幅員	3.0m超
J04	1層当平均仕上厚 70mm以下	50 mm
J05	材料	再生密粒度アスコン(20)
J06	瀝青材料種類	ﾌﾟﾗｲﾑｺｰﾄ PK-3

J07　　費用の内訳　　全ての費用

第 0056 号 一位代価表(施工Ｐ構成表)　歩車道境界ブロック　　1 m　当り

(CB422510)　　施工P(機 2.390%,労57.610%,材40.000%,市 0.000%)

名 称 / 規 格	埼 玉 単 価	構 成 比 (%)	東 京 単 価	摘 要
小型バックホウ(クローラ)[後方超小旋回クレーン機能付] 山積0.09m3(平積0.07m3) 0.9t吊		2.39		K1
特殊作業員		22.42		R1
普通作業員		20.04		R2
土木一般世話役		12.12		R3
歩車道境界ブロック 両面 180×240×300×600(C)		39.27		Z1
軽油		0.73		Z2
積算単価		標準単価		

	条件名称	入力名称
J01	作業区分	設置
J02	ﾌﾞﾛｯｸ規格	各種600mm以下50kg以上100kg未満
J03	m当り歩車道境界ﾌﾞﾛｯｸ使用量	1.65 個/m
J04	基礎砕石規格	無し
J05	均し基礎ｺﾝｸﾘｰﾄ規格	無し

第 0057 号 一位代価表(施工Ｐ構成表)　コンクリート　　1 m3　当り

(CB240010)　　施工P(機 0.000%,労29.400%,材70.600%,市 0.000%)

名 称 / 規 格	埼 玉 単 価	構 成 比 (%)	東 京 単 価	摘 要
普通作業員		13.2		R1
特殊作業員		7.51		R2
土木一般世話役		6.69		R3
生コンクリート 18-8-25(20) 高炉 【60%以下】		70.6		Z1
積算単価		標準単価		

	条件名称	入力名称
J01	構造物種別	無筋･鉄筋構造物
J02	打設工法	人力打設
J03	ｺﾝｸﾘｰﾄ規格	18-8-25(高炉)
J05	養生工の種類	一般養生
J07	現場内小運搬の有無	無し
J13	費用の内訳	全ての費用

第 0058 号 一位代価表(施工Ｐ構成表)　型枠　　1 m2　当り

(CB240210)　　施工P(機 0.000%,労100.000%,材 0.000%,市 0.000%)

名 称 / 規 格	埼 玉 単 価	構 成 比 (%)	東 京 単 価	摘 要
型わく工		46.19		R1
普通作業員		25.55		R2
土木一般世話役		9.57		R3
積算単価		標準単価		

	条件名称	入力名称
J01	型枠の種類	一般型枠
J02	構造物の種類	鉄筋･無筋構造物

第 0059 号 一位代価表(施工Ｐ構成表)　歩車道境界ブロック　　1 m　当り

(CB422510)　　施工P(機 0.000%,労66.250%,材33.750%,市 0.000%)

名 称 / 規 格	埼 玉 単 価	構 成 比 (%)	東 京 単 価	摘 要
普通作業員		28.92		R1
土木一般世話役		17.46		R2
特殊作業員		16.13		R3
歩車道境界ブロック乗入切下 縁石工B　223*240*70/100*600		33.75		Z1
積算単価		標準単価		

	条件名称	入力名称
J01	作業区分	設置
J02	ﾌﾞﾛｯｸ規格	各種(600mm以下､50kg未満)
J03	m当り歩車道境界ﾌﾞﾛｯｸ使用量	1.65 個/m
J04	基礎砕石規格	無し
J05	均し基礎ｺﾝｸﾘｰﾄ規格	無し

第 0060 号 一位代価表(施工Ｐ構成表)　歩車道境界ブロック　　1 m　当り

(CB422510)　　施工P(機 2.390%,労57.610%,材40.000%,市 0.000%)

名 称 / 規 格	埼 玉 単 価	構 成 比 (%)	東 京 単 価	摘 要
小型バックホウ(クローラ)[後方超小旋回クレーン機能付] 山積0.09m3(平積0.07m3) 0.9t吊		2.39		K1
特殊作業員		22.42		R1
普通作業員		20.04		R2
土木一般世話役		12.12		R3
歩車道境界ブロック乗入端部 縁石工C　223*240*70/100*600		39.27		Z1
軽油		0.73		Z2
積算単価		標準単価		

	条件名称	入力名称
J01	作業区分	設置
J02	ﾌﾞﾛｯｸ規格	各種600mm以下50kg以上100kg未満
J03	m当り歩車道境界ﾌﾞﾛｯｸ使用量	1.65 個/m
J04	基礎砕石規格	無し
J05	均し基礎ｺﾝｸﾘｰﾄ規格	無し

第 0061 号 一位代価表(施工Ｐ構成表)　歩車道境界ブロック　　1 m　当り

(CB422510)　　施工P(機 2.390%,労57.610%,材40.000%,市 0.000%)

名 称 / 規 格	埼 玉 単 価	構 成 比 (%)	東 京 単 価	摘 要
小型バックホウ(クローラ)[後方超小旋回クレーン機能付] 山積0.09m3(平積0.07m3) 0.9t吊		2.39		K1
特殊作業員		22.42		R1
普通作業員		20.04		R2
土木一般世話役		12.12		R3
歩車道境界ブロック (桝用) 縁石工D　L1000		39.27		Z1
軽油		0.73		Z2
積算単価		標準単価		

	条件名称	入力名称
J01	作業区分	設置
J02	ﾌﾞﾛｯｸ規格	各種600mm以下50kg以上100kg未満
J03	m当り歩車道境界ﾌﾞﾛｯｸ使用量	1 個/m
J04	基礎砕石規格	無し
J05	均し基礎ｺﾝｸﾘｰﾄ規格	無し

第 0062 号 一位代価表(施工Ｐ構成表)　歩車道境界ブロック　　1 m　当り

(CB422510)　　施工P(機 0.000%,労66.250%,材33.750%,市 0.000%)

名 称 / 規 格	埼 玉 単 価	構 成 比 (%)	東 京 単 価	摘 要
普通作業員		28.92		R1
土木一般世話役		17.46		R2
特殊作業員		16.13		R3
歩車道境界ブロック乗入切下 縁石工E　240*70/150*600		33.75		Z1
積算単価		標準単価		

	条件名称	入力名称
J01	作業区分	設置
J02	ﾌﾞﾛｯｸ規格	各種(600mm以下､50kg未満)
J03	m当り歩車道境界ﾌﾞﾛｯｸ使用量	1.65 個/m
J04	基礎砕石規格	無し
J05	均し基礎ｺﾝｸﾘｰﾄ規格	無し

第 0063 号 一位代価表(施工Ｐ構成表)　歩車道境界ブロック　　1 m　当り

(CB422510)　　施工P(機 2.390%,労57.610%,材40.000%,市 0.000%)

名 称 / 規 格	埼 玉 単 価	構 成 比 (%)	東 京 単 価	摘 要
小型バックホウ(クローラ)[後方超小旋回クレーン機能付] 山積0.09m3(平積0.07m3) 0.9t吊		2.39		K1
特殊作業員		22.42		R1
普通作業員		20.04		R2
土木一般世話役		12.12		R3
歩車道境界ブロック乗入端部 縁石工F　240*70/150*600		39.27		Z1
軽油		0.73		Z2
積算単価		標準単価		

	条件名称	入力名称
J01	作業区分	設置
J02	ﾌﾞﾛｯｸ規格	各種600mm以下50kg以上100kg未満
J03	m当り歩車道境界ﾌﾞﾛｯｸ使用量	1.65 個/m
J04	基礎砕石規格	無し
J05	均し基礎ｺﾝｸﾘｰﾄ規格	無し

第 0064 号 一位代価表(施工Ｐ構成表)　歩車道境界ブロック　　1 m　当り

(CB422510)　　施工P(機 0.500%,労67.280%,材32.220%,市 0.000%)

名 称 / 規 格	埼 玉 単 価	構 成 比 (%)	東 京 単 価	摘 要
バックホウ(クローラ)[標準] 山積0.8m3(平積0.6m3)		0.5		K1
普通作業員		29.68		R1
土木一般世話役		16.72		R2
特殊作業員		16.09		R3
運転手(特殊)		1.34		R4
歩車道境界ブロック街渠工A 202*210*50/70*600バリアフリー型滑止付		30.69		Z1
再生クラッシャーラン RC-40		1.08		Z2
軽油		0.45		Z3
積算単価		標準単価		

	条件名称	入力名称
J01	作業区分	設置
J02	ﾌﾞﾛｯｸ規格	各種(600mm以下､50kg未満)
J03	m当り歩車道境界ﾌﾞﾛｯｸ使用量	1.65 個/m
J04	基礎砕石規格	再生ｸﾗｯｼｬﾗﾝ RC-40
J05	均し基礎ｺﾝｸﾘｰﾄ規格	無し

第 0065 号 一位代価表(施工Ｐ構成表)　コンクリート　　1 m3　当り

(CB240010)　　施工P(機 0.000%,労42.010%,材57.990%,市 0.000%)

名 称 / 規 格	埼 玉 単 価	構 成 比 (%)	東 京 単 価	摘 要
普通作業員		22.75		R1
土木一般世話役		9.31		R2
特殊作業員		7.89		R3
生コンクリート 18-8-25(20) 高炉 【60%以下】		57.99		Z1
積算単価		標準単価		

	条件名称	入力名称
J01	構造物種別	小型構造物
J02	打設工法	人力打設
J03	ｺﾝｸﾘｰﾄ規格	18-8-25(高炉)
J05	養生工の種類	一般養生
J07	現場内小運搬の有無	無し
J13	費用の内訳	全ての費用

第 0066 号 一位代価表(施工Ｐ構成表)　型枠　　1 m2　当り

(CB240210)　　施工P(機 0.000%,労100.000%,材 0.000%,市 0.000%)

名 称 / 規 格	埼 玉 単 価	構 成 比 (%)	東 京 単 価	摘 要
型わく工		43.77		R1
普通作業員		31.27		R2
土木一般世話役		11.92		R3
積算単価		標準単価		

	条件名称	入力名称
J01	型枠の種類	一般型枠
J02	構造物の種類	小型構造物

第 0067 号 一位代価表(施工Ｐ構成表)　歩車道境界ブロック　　1 m　当り

(CB422510)　　施工P(機 2.630%,労59.250%,材38.120%,市 0.000%)

名 称 / 規 格	埼 玉 単 価	構 成 比 (%)	東 京 単 価	摘 要
小型バックホウ(クローラ)[後方超小旋回クレーン機能付] 山積0.09m3(平積0.07m3) 0.9t吊		2.19		K1
バックホウ(クローラ)[標準] 山積0.8m3(平積0.6m3)		0.44		K2
特殊作業員		21.92		R1
普通作業員		21.42		R2
土木一般世話役		11.89		R3
運転手(特殊)		1.19		R4
歩車道境界ブロック街渠工B 202*210*50/70*600バリアフリー型端部滑止付		36.09		Z1
軽油		1.07		Z2
再生クラッシャーラン RC-40		0.96		Z3
積算単価		標準単価		

	条件名称	入力名称
J01	作業区分	設置
J02	ﾌﾞﾛｯｸ規格	各種600mm以下50kg以上100kg未満
J03	m当り歩車道境界ﾌﾞﾛｯｸ使用量	1.65 個/m
J04	基礎砕石規格	再生ｸﾗｯｼｬﾗﾝ RC-40
J05	均し基礎ｺﾝｸﾘｰﾄ規格	無し

第 0068 号 一位代価表(施工Ｐ構成表)　地先境界ブロック　　1 m　当り

(CB422520)　　施工P(機 0.520%,労79.260%,材20.220%,市 0.000%)

名 称 / 規 格	埼 玉 単 価	構 成 比 (%)	東 京 単 価	摘 要
バックホウ(クローラ)[標準] 山積0.8m3(平積0.6m3)		0.52		K1
普通作業員		34.91		R1
土木一般世話役		19.85		R2
特殊作業員		19		R3
運転手(特殊)		1.38		R4
地先境界ブロック 120×120×600(A)		18.64		Z1
再生クラッシャーラン RC-40		1.11		Z2
軽油		0.47		Z3
積算単価		標準単価		

	条件名称	入力名称
J01	作業区分	設置
J02	ﾌﾞﾛｯｸ規格	A種(120×120×600)
J04	基礎砕石規格	再生ｸﾗｯｼｬﾗﾝ RC-40
J05	均し基礎ｺﾝｸﾘｰﾄ規格	無し

第 0069 号 一位代価表(施工Ｐ構成表)　地先境界ブロック　　1 m　当り

(CB422520)　　施工P(機 0.340%,労77.050%,材22.610%,市 0.000%)

名 称 / 規 格	埼 玉 単 価	構 成 比 (%)	東 京 単 価	摘 要
バックホウ(クローラ)[標準] 山積0.8m3(平積0.6m3)		0.34		K1
普通作業員		29.24		R1
土木一般世話役		15.42		R2
特殊作業員		13.74		R3
型わく工		11.65		R4
地先境界ブロック 120×120×600(A)		12.5		Z1
生コンクリート 18-8-25(20) 高炉 【60%以下】		9.05		Z2
再生クラッシャーラン RC-40		0.75		Z3
軽油		0.31		Z4
積算単価		標準単価		

	条件名称	入力名称
J01	作業区分	設置
J02	ﾌﾞﾛｯｸ規格	A種(120×120×600)
J04	基礎砕石規格	再生ｸﾗｯｼｬﾗﾝ RC-40
J05	均し基礎ｺﾝｸﾘｰﾄ規格	18-8-25(高炉)
J06	養生工の有無	有り

積　算　条　件　一　覧　表

単価表番号	名　称 / 規　格	単　位	単　価	摘　要
第0001号施工表	硬質塩化ビニル管設置工（市場単価） 呼び径　150mm，20m以上，時間制約補正なし，夜間補正なし	m		SG800930
第0002号施工表	構造物とりこわし 鉄筋構造物，機械施工，無し，無し，必要	m3		WB824010
第0003号施工表	硬質塩化ビニル管撤去工 呼び径150mm	m		SG001010
第0004号施工表	バックホウ運転［既設構造物撤去工］	日		SG001025
第0005号施工表	道路付属物設置工（道路鋲設置） 小型鋲，手間＋材料費，小型鋲　両面反射　貼付樹脂幅10cm，10個以上30個未満，夜間補正なし，時間制約補正なし	個		SB812340
第0006号施工表	ﾄﾗｯｸ[ｸﾚｰﾝ装置付]ﾍﾞｰｽﾄﾗｯｸ4~4.5t積 吊能力2.9t 0，岩石工の割増対象にしない，普通，交替制を適用しない，0，しない，しない	hr		K0302013
第0007号施工表	仮設材等の運搬(鋼矢板､H形鋼､覆工板､敷鉄板等) 関東･中部･近畿，10 km，km，12m以内，各種(実数入力)，0，無	t		WB010020
第0008号施工表	仮設材等の積込み取卸し費 積込み､取卸し(往復分)	t		WB010030
第0001号施工P	床掘り(電線共同溝工)	m3		CB440410
第0002号施工P	埋戻し･締固め(電線共同溝工) 土砂	m3		CB440420
第0003号施工P	埋戻し･締固め(電線共同溝工) 中埋砂	m3		CB440420

積　算　条　件　一　覧　表

単価表番号	名　称 / 規　格	単　位	単　価	摘　要
第0004号施工P	運搬(電線共同溝工) 土砂，有り，6.0km以下	m3		CB440510
第0005号施工P	プレキャストボックスブロック設置 4000kgを超え11000kg以下，標準	個		CB440450
第0006号施工P	プレキャストボックスブロック設置 1000kgを超え4000kg以下，標準	個		CB440450
第0007号施工P	プレキャストボックスブロック設置 1000kgを超え4000kg以下，標準	個		CB440450
第0008号施工P	プレキャストボックスブロック設置 1000kg以下，標準	個		CB440450
第0009号施工P	蓋設置 200kg以下	組		CB440460
第0010号施工P	プレキャストボックスブロック設置 1000kgを超え4000kg以下，標準	個		CB440450
第0011号施工P	プレキャストボックスブロック設置 1000kgを超え4000kg以下，標準	個		CB440450
第0012号施工P	プレキャストボックスブロック設置 1000kg以下，標準	個		CB440450
第0013号施工P	蓋設置 200kgを超え800kg以下	組		CB440460
第0014号施工P	基礎材 7.5cmを超え12.5cm以下，ｸﾗｯｼｬﾗﾝ 40～0	m2		CB440840

積　算　条　件　一　覧　表

単価表番号	名　称 / 規　格	単　位	単　価	摘　要
第0015号施工P	管路材設置 埋設部，単管設置，本，本	m		CB440440
第0016号施工P	管路材設置 埋設部，単管設置，本，本	m		CB440440
第0017号施工P	管路材設置 埋設部，単管設置，本，本	m		CB440440
第0018号施工P	管路材設置 埋設部，単管設置，本，本	m		CB440440
第0019号施工P	管路材設置 埋設部，単管設置，本，本	m		CB440440
第0020号施工P	管路材設置 埋設部，単管設置，本，本	m		CB440440
第0021号施工P	管路材設置 埋設部，単管設置，本，本	m		CB440440
第0022号施工P	管路材設置 埋設部，単管設置，本，本	m		CB440440
第0023号施工P	管路材設置 埋設部，単管設置，本，本	m		CB440440
第0024号施工P	管路材設置 埋設部，単管設置，本，本	m		CB440440
第0025号施工P	管路材設置 埋設部，FA管設置，本，本	m		CB440440

積　算　条　件　一　覧　表

単価表番号	名　称 / 規　格	単　位	単　価	摘　要
第0026号施工P	管路材設置 埋設部，FA管設置，本，本	m		CB440440
第0027号施工P	管路材設置 埋設部，ﾎﾞﾃﾞｨ管(φ200mm)設置(さや管含)，標 準:10条(5条φ50+5条φ30)，本，本	m		CB440440
第0028号施工P	管路材設置 埋設部，ﾎﾞﾃﾞｨ管(φ200mm)設置(さや管含)，標 準:10条(5条φ50+5条φ30)，本，本	m		CB440440
第0029号施工P	軽量鋼矢板設置･撤去	m		CB440480
第0030号施工P	掘削 土砂，ｵｰﾌﾟﾝｶｯ ﾄ，無し，無し，5,000m3未満	m3		CB210100
第0031号施工P	床掘り 土砂，上記以外(小規模)，全ての費用	m3		CB210030
第0032号施工P	埋戻し 上記以外(小規模)，土砂，全ての費用	m3		CB210410
第0033号施工P	土砂等運搬 標準，ﾊﾞｯｸﾎｳ山積0.8m3(平積0.6m3)，土砂(岩塊･玉石混り土 含む)，有り，5.0km以下	m3		CB210110
第0034号施工P	管(函)渠型側溝 据付，300mmを超え400mm以 下，有り，全ての費用	m		CB222790
第0035号施工P	管(函)渠型側溝 据付，300mmを超え400mm以 下，有り，全ての費用	m		CB222790
第0036号施工P	コンクリート 無筋･鉄筋構造物，人力打 設，18-8-25(高炉)，一般養 生，有り，全ての費用	m3		CB240010

積　算　条　件　一　覧　表

単価表番号	名　称 / 規　格	単　位	単　価	摘　要
第0037号施工P	管(函)渠型側溝 据付，300mmを超え400mm以下，有り，全ての費用	m		CB222790
第0038号施工P	管(函)渠型側溝 据付，300mmを超え400mm以下，有り，全ての費用	m		CB222790
第0039号施工P	暗渠排水管 据付，直管，200～400mm，全ての費用	m		CB222770
第0040号施工P	暗渠排水管 据付，直管，200～400mm，全ての費用	m		CB222770
第0041号施工P	プレキャスト集水桝 据付，400kgを超え600kg以下，有り，全ての費用	基		CB222800
第0042号施工P	プレキャスト集水桝 据付，600kgを超え800kg以下，有り，全ての費用	基		CB222800
第0043号施工P	プレキャスト集水桝 据付，200kgを超え400kg以下，有り，全ての費用	基		CB222800
第0044号施工P	舗装版切断 ｱｽﾌｧﾙﾄ舗装版，15cm以下，全ての費用	m		CB430510
第0045号施工P	舗装版破砕 ｱｽﾌｧﾙﾄ舗装版，無し，必要，15cm以下，有り，全ての費用	m2		CB430310
第0046号施工P	舗装版破砕 ｺﾝｸﾘｰﾄ舗装版，無し，必要，15cm以下，有り，全ての費用	m2		CB430310
第0047号施工P	殻運搬 ｺﾝｸﾘｰﾄ(鉄筋)構造物とりこわし，機械積込，有り，5.7km以下，全ての費用	m3		CB227010

積　算　条　件　一　覧　表

単価表番号	名　称 / 規　格	単　位	単　価	摘　要
第0048号施工P	殻運搬 ｺﾝｸﾘｰﾄ(無筋)構造物とりこわし，機械積込，有り，5.7km以下，全ての費用	m3		CB227010
第0049号施工P	殻運搬 ｺﾝｸﾘｰﾄ(鉄筋)構造物とりこわし，機械積込，有り，14.4km以下，全ての費用	m3		CB227010
第0050号施工P	現場発生品及び支給品運搬 ｸﾚｰﾝ装置付2t級､吊能力2.9t，有り，5.0km以下	t		CB010410
第0051号施工P	安定処理 ｽﾀﾋﾞﾗｲｻﾞ，0.6mを超え1m以下，16.2 t/100m2，1回	m2		CB211410
第0052号施工P	下層路盤(車道･路肩部) 120 mm，1層施工，再生ｸﾗｯｼｬﾗﾝ RC-40，全ての費用	m2		CB410030
第0053号施工P	上層路盤(車道･路肩部) 再生粒度調整砕石 RM-40，mm，mm，mm，120 mm，1層施工，全ての費用	m2		CB410040
第0054号施工P	基層(車道･路肩部) 3.0m超，mm，mm，50 mm，再生粗粒度アスコン(20)，ﾌﾟﾗｲﾑｺｰﾄ PK-3，全ての費用	m2		CB410240
第0055号施工P	表層(車道･路肩部) 3.0m超，mm，mm，50 mm，再生密粒度アスコン(20)，ﾌﾟﾗｲﾑｺｰﾄ PK-3，全ての費用	m2		CB410260
第0056号施工P	歩車道境界ブロック 設置，各種600mm以下50kg以上100kg未満，1.65 個/m，無し，無し	m		CB422510
第0057号施工P	コンクリート 無筋･鉄筋構造物，人力打設，18-8-25(高炉)，一般養生，無し，全ての費用	m3		CB240010
第0058号施工P	型枠 一般型枠，鉄筋･無筋構造物	m2		CB240210

積　算　条　件　一　覧　表

単価表番号	名　称 / 規　格	単　位	単　価	摘　要
第0059号施工P	歩車道境界ブロック 設置，各種(600mm以下､50kg未満)，1.65 個/m，無し，無し	m		CB422510
第0060号施工P	歩車道境界ブロック 設置，各種600mm以下50kg以上100kg未満，1.65 個/m，無し，無し	m		CB422510
第0061号施工P	歩車道境界ブロック 設置，各種600mm以下50kg以上100kg未満，1 個/m，無し，無し	m		CB422510
第0062号施工P	歩車道境界ブロック 設置，各種(600mm以下､50kg未満)，1.65 個/m，無し，無し	m		CB422510
第0063号施工P	歩車道境界ブロック 設置，各種600mm以下50kg以上100kg未満，1.65 個/m，無し，無し	m		CB422510
第0064号施工P	歩車道境界ブロック 設置，各種(600mm以下､50kg未満)，1.65 個/m，再生ｸﾗｯｼｬﾗﾝ RC-40，無し	m		CB422510
第0065号施工P	コンクリート 小型構造物，人力打設，18-8-25(高炉)，一般養生，無し，全ての費用	m3		CB240010
第0066号施工P	型枠 一般型枠，小型構造物	m2		CB240210
第0067号施工P	歩車道境界ブロック 設置，各種600mm以下50kg以上100kg未満，1.65 個/m，再生ｸﾗｯｼｬﾗﾝ RC-40，無し	m		CB422510
第0068号施工P	地先境界ブロック 設置，A種(120×120×600)，個/m，再生ｸﾗｯｼｬﾗﾝ RC-40，無し	m		CB422520
第0069号施工P	地先境界ブロック 設置，A種(120×120×600)，個/m，再生ｸﾗｯｼｬﾗﾝ RC-40，18-8-25(高炉)，有り	m		CB422520

使用機械の機種・規格及び施工方法は特記仕様書等で定めのある場合を除き、請負者の責任において任意で定め施工すること。ただし、使用機械は、排出ガス対策、低騒音・低振動型建設機械を原則とし、機種や規格については、施工計画書等に明記すること。

工事特記仕様書

（趣　旨）

第１条　この特記仕様書は、埼玉県土木工事共通仕様書に定めるもののほか、工事に関し必要な事項を定めるものとする。

（適　用）

第２条　この特記仕様書は、次の工事に適用する。

・工 事 名　　中央通り線整備（Ｒ７）工事

・工事場所　　春日部市粕壁二丁目地内

（共通事項）

第３条　受注者は、「資源の有効な利用の促進に関する法律（資源有効利用促進法）」等に基づき、次の対象工事について、本工事に係る再生資源利用【促進】計画書を作成し、施工計画書に含め各１部提出する。また、工事完成後速やかに計画の実施状況（実績）について、再生資源利用【促進】実施書を作成し、各１部提出するとともに、これらの記録を保存する。

○ 再生資源利用計画書（実施書）の作成対象工事　（下記のいずれかに該当する工事）

① 500m^{3}以上の土砂を搬入する工事

② 500 t以上の砕石を搬入する工事

③ 200 t以上の加熱アスファルト混合物を搬入する工事

④ 最終請負金額１００万円以上の工事

○ 再生資源利用促進計画書（実施書）の作成対象工事　（下記のいずれかに該当する工事）

① 500m^{3}以上の建設発生土を搬出する工事

② アスコン塊、コンクリート塊、及び建設発生木材の合計で200 t以上搬出する工事

③ 最終請負金額１００万円以上の工事

２　受注者は、施工計画書に建設廃棄物の処理計画を添付する。なお、建設廃棄物の処分にあたり、排出事業者は処分業者と建設廃棄物処理委託計画を締結し、同契約書の写しを処理計画に添付する。

また、収集運搬業務を収集運搬業者に委託する場合は、別に収集運搬業者と建設廃棄物処理委託契約を締結する。

３　建設廃棄物については、「産業廃棄物処理におけるマニフェストシステム」に基づく、建設廃棄物マニフェストＡ票、B2票、Ｄ票、Ｅ票を監督員に提示し、確認を受けること。また、工事検査時には原本を提示しなければならない。

（建設発生土の搬出）

第４条　建設発生土は、以下に示す土質改良プラントへ搬出し、受入地までの片道運搬距離は仕様書によるものとする。

ア　土質改良プラント　　埼玉県内の石灰改良プラント

２．受注者は500㎥以上の建設発生土を搬出する場合は、埼玉県土砂の搬出、たい積等の規制に関する条例（埼玉県土砂条例）に基づき、土砂排出届書を受理担当機関へ提出する。

３．受注者は、規定様式により搬出前に搬出先市町村の建設発生土担当窓口あてに建設発生土の搬出情報を郵便・FAX等で提供し、その写しを監督員に提出する。

（建設廃棄物の再資源化等）

第５条　受注者は、「建設工事に係る資材の再資源化等に関する法律」（平成１２年５月３１日法律第１０４号。以下「建設リサイクル法」という。）に基づいて、特定建設資材廃棄物を再資源化のための施設に搬入する場合は、適切な施設としなければならない。なお、特定建設資材廃棄物とは、特定建設資材（コンクリート、コンクリート及び鉄から成る建設資材、木材、アスファルト・コンクリート）が廃棄物となったものである。

２　受注者は、契約前「分別解体等の計画等」について、文書で発注者に説明するものとする。

３　受注者は、特定建設資材廃棄物の再資源化等が完了したときは、建設リサイクル法第１８条第１項に基づき、以下の事項等を別紙「再資源化等報告書」に記載し、監督員に報告しなければならない。

・特定建設資材廃棄物の再資源化等が完了した年月日

・特定建設資材廃棄物の再資源化等をした施設の名称及び所在地

・特定建設資材廃棄物の再資源化等に要した費用

また、同条第１項に基づき、特定建設資材廃棄物の再資源化等の実施状況に関する記録を作成し、保存しなければならない。

なお、資源有効利用促進法等に基づく再生資源利用【促進】実施書を作成している場合は、その写しを参考資料として報告書に添付するものとする。

４　受注者は、工事の施工に当たっては、「彩の国建設リサイクル実施指針」を遵守し、建設資材廃棄物の再資源化等に努め、廃棄物の減量を図らなければならない。

（再生資材の利用）

第６条　下記の再生資材を、備考欄の部分に利用すること。

資材名	規　　格	備　　考
再生砂		埋 戻 し
再生切込砕石	40㎜	下 層 路 盤
再生粒度調整砕石	40㎜	上 層 路 盤
再生粗粒度 As	20 ㎜	基　層
再生細粒度As	20㎜	表　層

なお、現場から４０kmの範囲の再資源化のための施設から供給が困難な場合は、新材への設計変更の対象とする。

（週休２日制モデル工事）

第７条　本工事は、春日部市「週休２日制モデル工事（現場閉所型）」の試行対象工事である。

　試行の実施は、春日部市「週休２日制モデル工事」試行要領によるものとする。試行要領は、春日部市ホームページで確認すること。

○春日部市ホームページ

https://www.city.kasukabe.lg.jp/jigyoshamuke/nyusatsu_keiyaku/seidogaiyo/24053.html

（情報システムの活用）

第８条　本工事は、「春日部市建設工事情報共有システム実施要領」第３条第１項に基づき、情報共有システムを活用すること。

　実施にあたっては、「春日部市建設工事情報共有システム実施要領」に基づくものとするので予め市のウェブページを参照すること。

○春日部市ホームページ

https://www.city.kasukabe.lg.jp/soshikikarasagasu/keiyakukensaka/gyomuannai/2/3/29511.html

（その他）

第９条　工事完成図書については、紙面での納品と併せて以下の資料については電子データをＣＤ－Ｒ等で納品するものとする。

・材料承諾書類一式

・完成図書

・工事写真

・その他監督員が必要と認めるもの

舗装版切断時に発生する濁水の処理に係る特記仕様書

（趣　旨）

第１条　この特記仕様書は、埼玉県土木工事共通仕様書に定めるもののほか、アスファルト舗装版切断時に発生する濁水（以下「濁水」という。）の処理に関し必要な事項を定めるものである。

（適　用）

第２条　この特記仕様書は、次の工事に適用する。

工 事 名　　中央通り線整備（Ｒ７）工事

工事場所　　春日部市粕壁二丁目地内

（濁水の処理）

第３条　受注者は、回収した濁水を適切な処理を行わなければならない。

なお、本工事における設計図書では、下記の処理方法で処分することを想定しているが、契約締結時に発注者と受注者の間で確認される事項であるため、発注者が積算上条件明示した以下の事項と別の方法であった場合でも変更の対象としない。ただし、工事発注後に明らかになった事情により、予定した条件により難い場合は、監督員と協議するものとする。

種類及び処理量	汚泥（油分を含む汚泥）、０．０４㎥
処理方法	中間処理後、最終処分場に搬入（処理に焼却含まず）

（共通事項）

第４条　受注者は、舗装版切断作業を行いながら濁水を可能な限り回収し、作業後速やかに回収した濁水を産業廃棄物の汚泥（油分を含む汚泥）として中間処理施設に運搬及び処理するものとする。

２　受注者は、汚泥の中間処理業の許可を受けている業者と産業廃棄物処分委託契約を締結しなければならないものとする。

３　受注者は、自ら運搬を行う場合を除き、汚泥の収集運搬業の許可を受けている業者と産業廃棄物収集運搬委託契約を締結しなければならないものとする。

４　受注者は、濁水の処理に関する履行について、廃棄物の処理及び清掃に関する法律において定める産業廃棄物管理票（以下「マニフェスト」という。）により管理するものとする。

（提出書類）

第５条　受注者は、施工計画書において、濁水の回収、運搬及び処理に関する方法を定めなければならないものとする。また、中間処理業者及び収集運搬業者と第４条第２項及び第３項に基づき締結した委託契約書の写し及び許可証の写しを添付すること。

２　受注者は、工事完成後速やかにマニフェストを監督員に提示し、確認を受けなければならないものとする。また、工事検査時には原本を提示しなければならない。

（その他）

第６条　濁水処理量については、舗装版の切断延長や切断厚が変わった場合を除き、原則として設計変更の対象としないものとする。

２　受注者は、舗装版切断時に濁水を生じない工法を使用する場合においては、事前に監督員と協議するものとする。

３　この特記仕様書に疑義等が生じた場合については、別途監督員と協議するものとする。

専任特例１号の場合の監理技術者等の配置に係る特記仕様書

（趣旨）

第１条　この特記仕様書は、建設業法第２６条第３項第１号の規定の適用を受ける監理技術者（以下、「専任特例１号の場合の監理技術者等」という。）及び監理技術者との連絡その他必要な措置を講ずるための者（以下、「連絡員」という。）の配置に係る必要な事項を定めたものである。

（技術者の配置等）

第２条　専任特例１号の場合の監理技術者等の配置を行う場合は、次に掲げる全ての要件を満たさなければならない。

（１）監理技術者等との連絡その他必要な措置を講ずるための者（以下、「連絡員」という。）を配置すること。

（２）連絡員は、土木一式工事又は建築一式工事の場合は、当該建設工事の種類に関する実務経験を１年以上有する者であること。

なお、連絡員の雇用形態については、直接的・恒常的雇用関係は必要ない。

（３）建設工事の工事現場間の距離が、同一の監理技術者等がその一日の勤務時間内に巡回可能なものであり、かつ工事現場において災害、事故その他の事象が発生した場合において、当該工事現場と他の工事現場との間の移動時間がおおむね２時間以内であること。

なお、移動時間は片道に要する時間であり、その判断は当該工事に関し通常の移動手段の利用を前提に、確実に実施できる手段により行うものとする。

（４）監理技術者等が兼務できる工事は、埼玉県内で施工される工事であること。

（５）下請次数が３を超えていないこと。

なお、工事途中において下請次数が３を超えた場合には、それ以降専任特例は活用できず、監理技術者等を専任で配置しなければならない。

（６）当該工事現場の施工体制を、監理技術者等が情報通信技術を利用する方法により確認するための措置を講じていること。

（７）人員の配置を示す計画書を作成し、落札候補者となった時点で発注者に提出すること。また、現場着手後は工事現場に備えおくこと。

（同一の特例監理技術者が兼務できる工事）

第３条　同一の監理技術者が配置できる工事の数は、本工事を含め同時に２件までとする。

（提出書類）

第４条　受注者は、専任特例１号の場合の監理技術者及び連絡員の配置を行う場合は、現場代理人等通知書及び経歴書を監督員にその都度提出するものとする。

２　受注者は、専任特例１号の場合の監理技術者及び連絡員の配置を行う場合は、施

工計画書に各々が担う業務について記載し、監督員にその都度提出するものとする。

（適用除外）

第５条　次に掲げるいずれかの要件に該当する場合は、専任特例１号の場合の監理技術者の配置を認めないものとする。

一　埼玉県建設工事低入札価格調査制度実施要領で定める低入札価格調査を経て契約を締結する工事であるとき。

二　埼玉県建設工事技術者複数配置試行要領による工事であるとき。

（ＣＯＲＩＮＳへの登録）

第６条　本工事において、専任特例１号の場合の監理技術者及び監理技術者補佐の配置を行う場合又は配置を要さなくなった場合は適切にＣＯＲＩＮＳへの登録を行うこと。

（その他）

第７条　既に監理技術者として配置されている工事について、監理技術者が専任から兼務に変わり、連絡員を新たに設置するなど、施工体制が変更になる場合は、事前に発注者と協議し、必要な手続きを行うものとする。

専任特例２号の場合の監理技術者の配置に係る特記仕様書

（趣旨）

第１条　この特記仕様書は、建設業法第２６条第３項第２号の規定の適用を受ける監理技術者（以下、「専任特例２号の場合の監理技術者」という。）及び監理技術者を補佐する者（以下、「監理技術者補佐」という。）の配置に係る必要な事項を定めたものである。

（技術者の配置等）

第２条　専任特例２号の場合の監理技術者の配置を行う場合は、次に掲げる全ての要件を満たさなければならない。

（１）監理技術者補佐を専任で配置すること。

（２）監理技術者補佐は、主任技術者の資格を有する者のうち、一級の技術検定の第一次検定に合格した者（一級施工管理技士補）又は一級施工管理技士等の国家資格者、若しくは、学歴や実務経験により監理技術者の資格を有する者であること。

　なお、監理技術者補佐として認められる業種は、主任技術者の資格を有する業種に限る。

（３）監理技術者補佐は入札参加者又は受注者と直接的かつ恒常的な雇用関係にあること。

（４）監理技術者が兼務できる工事は、埼玉県内で施工される工事であること。

（５）監理技術者は、施工における主要な会議への参加、現場の巡回及び主要な工程の立会等の職務を適正に遂行すること。

（６）監理技術者と監理技術者補佐の間で常に連絡が取れる体制であること。

（７）監理技術者補佐が担う業務等について、明らかにすること。

（同一の特例監理技術者が兼務できる工事）

第３条　同一の監理技術者が配置できる工事の数は、本工事を含め同時に２件までとする。

（提出書類）

第４条　受注者は、専任特例２号の場合の監理技術者及び監理技術者補佐の配置を行う場合は、現場代理人等通知書及び経歴書を監督員にその都度提出するものとする。

２　受注者は、専任特例２号の場合の監理技術者及び監理技術者補佐の配置を行う場合は、施工計画書に各々が担う業務について記載し、監督員にその都度提出するものとする。

（適用除外）

第５条　春日部市建設工事低入札価格取扱要綱で定める低入札価格調査を経て契約を締結する工事である場合は、専任特例２号の場合の監理技術者の配置を認めないものとする。

（ＣＯＲＩＮＳへの登録）

第６条　本工事において、専任特例２号の場合の監理技術者及び監理技術者補佐の配置を行う場合又は配置を要さなくなった場合は適切にＣＯＲＩＮＳへの登録を行うこと。

（その他）

第７条　既に監理技術者として配置されている工事について、監理技術者が専任から兼務に変わり、監理技術者補佐を新たに設置するなど、施工体制が変更になる場合は、事前に発注者と協議し、必要な手続きを行うものとする。

中央通り線整備（R7）工事

都）3･4･9中央通り線

数 量 計 算 書

『電線共同溝工事』(1工区)

1. 総　括　表

数　量　総　括　表(1/4)

工　種	種　別	細　　別	規　　格	単位	設計数量	数量	摘　要
土工	掘削工（床掘工）	掘削積込み工	土砂 ﾊﾞｯｸﾎｳ 0.35m3	m^3	192.5	190	
	埋戻し工	埋戻し・締め固め工	発生土	m^3	60.1	60	
		埋戻し・締め固め工	再生砂	m^3	71.3	70	
	発生土処理費	掘削積込み・残土処理	運搬(ﾀﾞﾝﾌﾟﾄﾗｯｸ 4t積)	m^3	125.7	130	
仮設工	土留工(特殊部)	軽量鋼矢設置撤去工	H=2.0m　(1.5m<H≦2.0m)	m	25.4	25	
		〃	H=2.5m　(2.0m<H≦2.5m)	m	32.2	32	

数　量　総　括　表(2/4)

工　種	種　別	細　　別	規　　格	単位	設計数量	数量	摘　要
管路工	電力管路（φ130）	敷設延長					
				m	105.5	106	
		管路材設置	ECVPφ130直管、L=5.0m	本	16		
				m	76.8	77	
		管路材設置	ECVPφ130曲管、L=1.0m	本	24		
			(5R)	m	24.7	25	
		ダクトスリーブ	ECVPφ130				
				個	13	13	
		管枕（ｽﾍﾟｰｻｰ）	φ130用(175mm)				
				個	102	102	
	電力管路（φ100）	敷設延長					
				m	319.1	319	
		管路材設置	ECVPφ100直管、L=5.0m	本	43		
				m	209.7	210	
		管路材設置	ECVPφ100曲管、L=1.0m	本	98		
			(5R)	m	98.4	98	
		ダクトスリーブ	ECVPφ100				
				個	36	36	
		管枕（ｽﾍﾟｰｻｰ）	φ100用(175mm)				
				個	192	192	
	電力(保安通信管)	敷設延長					
	SUDⅡ-VP（φ100）			m	129.7	130	
		管路材設置	VPφ100直管、L=5.0m	本	19		
				m	88.6	89	
		管路材設置	VPφ100曲管、L=1.0m（5R）	本	41		
				m	37.9	38	
		ダクトスリーブ	VPφ100				
				個	15	15	
		ヤリトリ継手					
				個	6	6	
		管枕（ｽﾍﾟｰｻｰ）	φ100用(175mm)				
				個	120	120	
	通信系管（φ75）	敷設延長					
				m	61.7	62	
		管路材設置	PVφ75 直管、L=5.0m	本	6		
				m	28.2	28	
		管路材設置	PVφ75 曲管、L=1.0m（5R）	本	32		
				m	32.7	33	
		ダクトスリーブ	PVφ75				
				個	4	4	
		管枕（ｽﾍﾟｰｻｰ）	φ75用(130mm)				
				個	59	59	
	通信系管（φ50）	敷設延長					
				m	85.7	86	
		管路材設置	PVφ50 直管、L=5.0m	本	14		
				m	64.6	65	
		管路材設置	PVφ50 曲管、L=1.0m（5R）	本	18		
				m	18.4	18	
		ダクトスリーブ	PVφ50				
				個	14	14	
		管枕（ｽﾍﾟｰｻｰ）	φ50用(95mm)				
				個	53	53	

数　量　総　括　表(3/4)

工　種	種　別	細　　別	規　　格	単位	設計数量	数量	摘　要
	共用ＦＡ管(φ150)	敷設延長					
				m	102.2	102	
		管路材設置	VPφ150直管、L=5.0m	本	16		
				m	76.0	76	
		管路材設置	VPφ150曲管、L=1.0m (5R)	本	27		
				m	25.7	26	
		ダクトスリーブ	VPφ150	個	2	2	
		管枕 (ｽﾍﾟｰｻｰ)	φ150用(220mm)	個	59	59	
		ヤリトリ継手	VPφ150	個	1	1	
	ボディ管 (φ200)	敷設延長					
				m	102.2	102	
		管路材設置 (BD管)	VPφ200直管、L=5.0m	本	16		
			(φ50×5、φ30×5)	m	75.9	76	
		管路材設置 (BD管)	VPφ200曲管、L=1.0m (5R)	本	26		
			(φ50×5、φ30×5)	m	25.7	26	
		ボルト固定式ロータス管	VPφ200	個	2	2	
		スライド管	VPφ200	個	―		
		ダクトスリーブ	VPφ200	個	2	2	
		管枕 (ｽﾍﾟｰｻｰ)	φ200用(300mm)	個	112	112	
	ボディ管内さや管	さや管	SUφ50 (直管 L=5.0m)	本	97		
				m	481.0	481	
		さや管	SUφ30 (直管 L=5.0m)	本	97		
				m	481.0	481	
		端末さや管本数	φ50 (L=1.1m)	本	10	10	
		端末さや管本数	φ30 (L=1.1m)	本	10	10	
埋設表示工	埋設シート設置工	管路埋設標識シート設置工	(W=400)	m	―		
		管路埋設標識シート設置工	(W=600)	m	115.3	115	

数　量　総　括　表(4/4)

工　種	種　別	細　　別	規　　格	単位	設計数量	数量	摘　要
特殊部本体工	プレキャストボックス設置工	特殊部Ⅰ型 (BOX形,車道横断)	1200×1800×3800 敷板、調整ﾌﾞﾛｯｸ等一式	組	2	2	L11,R11
		電力Ⅱ型 (U形,機器1基)	900×1100×1800 一式	組	4	4	L9,L10,L12,R10
		サイドボックス	1000×600×650	組	2	2	L12,R11
	鋳鉄蓋設置工	電力Ⅱ型用 (U形, 機器1基)	900×1800	組	4	4	L9,L10,L12,R10
		特殊部Ⅰ型用 (丸蓋)	φ750	組	2	2	R11,L11
	特殊部基礎工	敷モルタル	1：3	m^3	0.42	1	
		基礎砕石	RC-40	m^2	24.19	24	

2. 土　　工

2－1．土工集計表

土工集計表（R側）

工　種	種　別	単位	管路部	特殊部		合　計	備 考
掘削積込み工	土砂	m^3	115.12	77.42		192.54	
埋戻し工	発生土	m^3	24.73	35.38		60.11	
〃	再生砂	m^3	71.30			71.30	
発生土処理費	残土処分	m^3	87.61	38.10		125.71	
土 留 工	H=2.0m	m	25.40			25.40	
〃	H=2.5m	m		32.24		32.24	

2－2．管路部土工

管路部土工

土工タイプ	掘削延長	舗装版切断工			舗装版取り壊し工			建設廃材処理費					①掘削積込み工		埋戻し工				発生土処理費	舗装復旧				土留工		
		10m当り	As（ｱｽﾌｧﾙﾄ）		10m当り	As（ｱｽﾌｧﾙﾄ）		10m当り	As（ｱｽｺﾝ塊）	Co（ｺﾝｸﾘｰﾄ塊）	10m当り	②路盤（砕石ｶﾞﾗ）	10m当り	体　積	③発生土		再生砂		((①-②)-(③/0.9)	10m当り	歩道部	車道部		H=2.0m	H=2.5m	H=3.0m
			t=15cm以下			t=15cm以下									10m当り	体　積	10m当り	体　積			路盤t=10cm	上層t=15cm 下層t=25cm				
	（m）		（m）	（m）		（m²）	（m²）		（m³）	（m³）		（m³）		（m³）		（m³）		（m³）	（m³）		（m²）	（m²）	（m³）	（m²）	（m）	（m）
歩道①	45.10												8.59	38.74	1.59	7.17	5.94	26.78	30.77							
歩道②	15.00												8.59	12.88	1.59	2.38	5.84	8.76	10.23							
歩道③	9.50												8.59	8.16	1.59		5.74	5.45	8.16							
歩道④	5.80												10.84	6.28	5.07		4.62	2.67	6.28							
歩道A	7.10												7.83	5.55	4.16		3.25	2.30	5.55							
歩道B	3.70												6.17	2.28	1.33	0.49	4.16	1.53	1.73							
歩道C	4.90												8.89	4.35	3.94	1.93	4.39	2.15	2.20							
歩道通信分離	12.40												5.32	6.59	3.76	4.66	0.99	1.22	1.41							
車道①	10.00												15.58	15.58	4.49	4.49	10.04	10.04	10.59					20.00		
車道②	2.70												18.07	4.87	4.49	1.21	12.52	3.38	3.52					5.40		
車道横断部③	7.65												12.87	9.84	3.15	2.40	9.18	7.02	7.17							
計	123.85													115.12		24.73		71.30	87.61					25.40		

工　種	土工事	細 別	『管路土工 歩道部』	10 m 当り

土工タイプ
(歩道①)

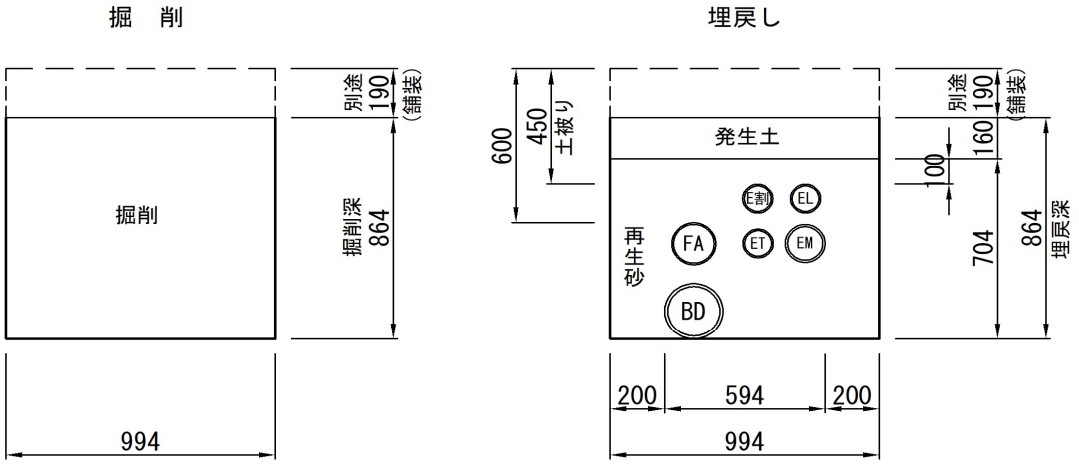

工　種	細　目	計　算　式	数　量	単位
舗装版切断工		L　=		m
舗装版取壊し工		A　=		㎡
建設廃材処理費		V　=		m^3
掘削積込み工	土砂	V　=　0.994　×　0.864　×　10.0	8.59	m^3
埋戻し工	再生砂	V　=　{　0.994　×　0.704 −(　0.147　^　2×π/4　×　1　φ130管控除 +　0.114　^　2×π/4　×　3　φ100管控除 +　0.216　^　2×π/4　×　1　φ200管控除 +　0.165　^　2×π/4　×　1　φ150管控除 +　0.096　^　2×π/4　×　φ75管控除 +　0.06　^　2×π/4　×　)}　φ50管控除 ×　10.0	5.94	m^3
	発生土	V　=　(　0.994　×　0.160　)×　10.0	1.59	m^3
舗装工	歩道	A　=　×　10.0		㎡
				㎡

工　種	土工事	細 別	『管路土工 歩道部』	10 m 当り

土工タイプ
(歩道②)

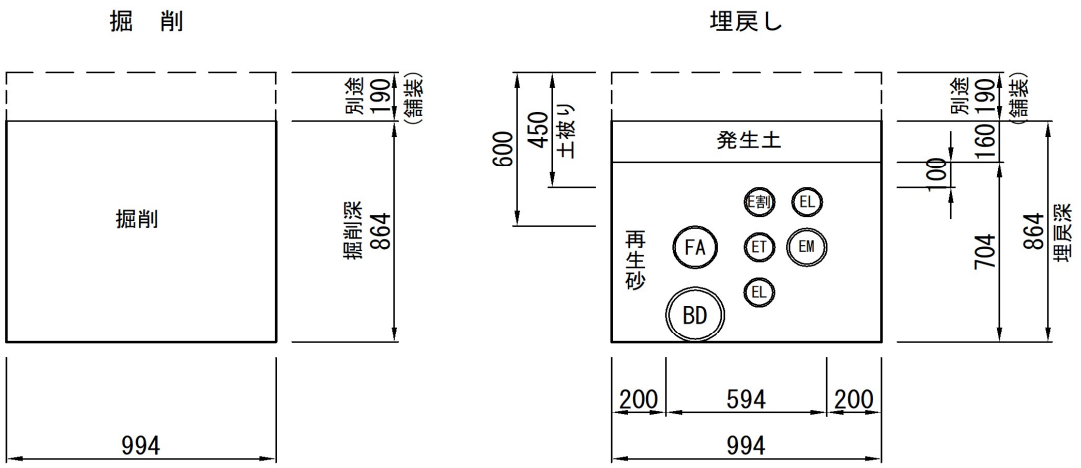

工　種	細　目	計　算　式	数　量	単位
舗装版切断工		L　=		m
舗装版取壊し工		A　=		㎡
建設廃材処理費		V　=		m^3
				m^3
掘削積込み工	土砂	V　=　0.994　×　0.864　×　10.0	8.59	m^3
埋戻し工	再生砂	V　=　{　0.994　×　0.704 −(　0.147　^　2×π/4　×　1　φ130管控除 +　0.114　^　2×π/4　×　4　φ100管控除 +　0.216　^　2×π/4　×　1　φ200管控除 +　0.165　^　2×π/4　×　1　φ150管控除 +　0.096　^　2×π/4　×　φ75管控除 +　0.06　^　2×π/4　×　)}　φ50管控除 ×　10.0	5.84	m^3
	発生土	V　=　(　0.994　×　0.160　)×　10.0	1.59	m^3
舗装工	歩道	A　=　×　10.0		㎡
				㎡

工　種	土工事	細 別	『管路土工 歩道部』	10 m 当り

土工タイプ
(歩道③)

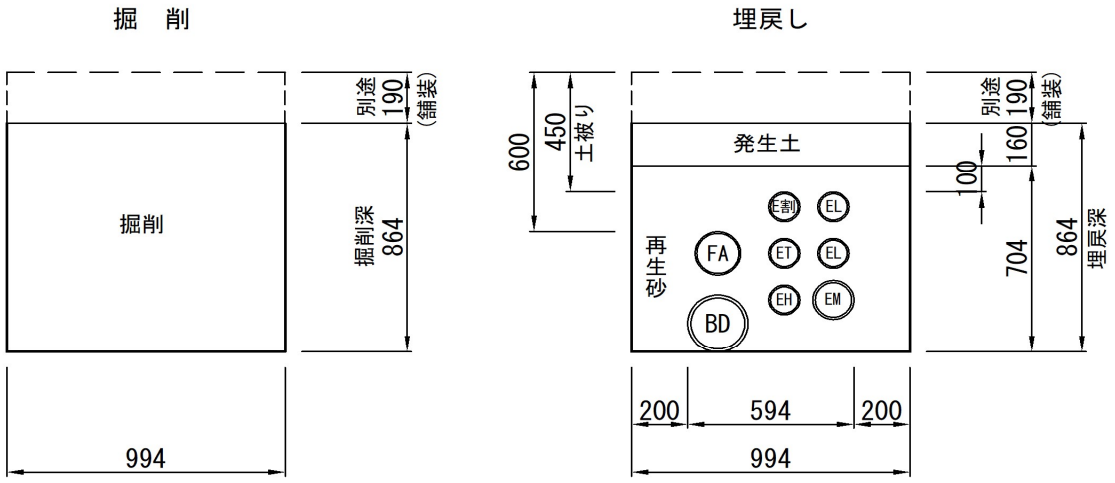

工　種	細　目	計　算　式	数　量	単位
舗装版切断工		L　=		m
舗装版取壊し工		A　=		㎡
建設廃材処理費		V　=		m^3
				m^3
掘削積込み工	土砂	V　=　0.994　×　0.864　×　10.0	8.59	m^3
埋戻し工	再生砂	V　=　{　0.994　×　0.704 −(　0.147　^　2×π/4　×　1　φ130管控除 +　0.114　^　2×π/4　×　5　φ100管控除 +　0.216　^　2×π/4　×　1　φ200管控除 +　0.165　^　2×π/4　×　1　φ150管控除 +　0.096　^　2×π/4　×　φ75管控除 +　0.06　^　2×π/4　×　)}　φ50管控除 ×　10.0	5.74	m^3
	発生土	V　=　(　0.994　×　0.160　)×　10.0	1.59	m^3
舗装工		A　=　×　10.0		㎡
				㎡

工　種	土工事	細 別	『管路土工 歩道部』	10 m 当り

土工タイプ
(歩道④)

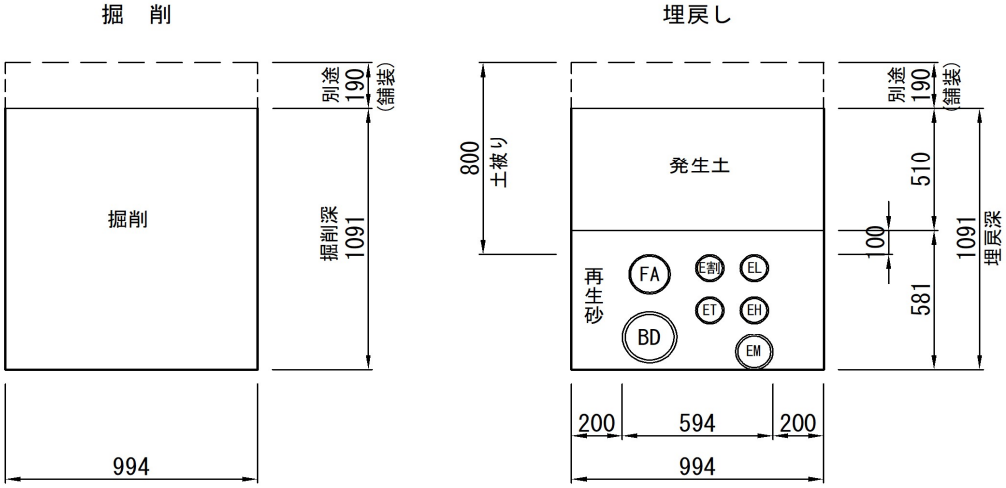

工　種	細　目	計　算　式	数　量	単位
舗装版切断工		L　=		m
舗装版取壊し工		A　=		㎡
建設廃材処理費		V　=		m^3
掘削積込み工	土砂	V　=　0.994　×　1.091　×　10.0	10.84	m^3
埋戻し工	再生砂	V　=　{　0.994　×　0.581 −(　0.147　^　2×π/4　×　1　φ130管控除 +　0.114　^　2×π/4　×　4　φ100管控除 +　0.216　^　2×π/4　×　1　φ200管控除 +　0.165　^　2×π/4　×　1　φ150管控除 +　0.096　^　2×π/4　×　φ75管控除 +　0.06　^　2×π/4　×　)}　φ50管控除 ×　10.0	4.62	m^3
	発生土	V　=　(　0.994　×　0.510　)×　10.0	5.07	m^3
舗装工		A　=　×　10.0		㎡

工　種	土工事	細 別	『管路土工 歩道部』	10 m 当り

土工タイプ
(歩道部 A)

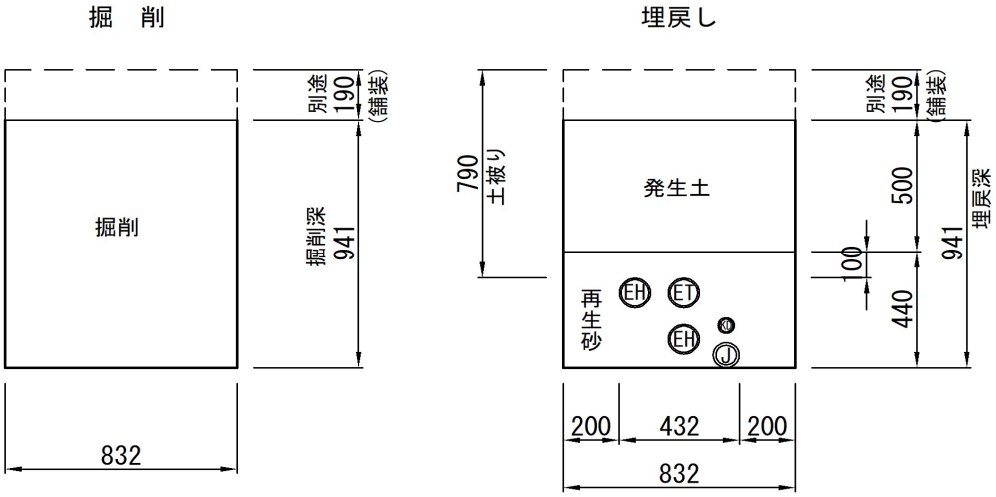

工　種	細　目	計　算　式	数　量	単位
舗装版切断工		L　=		m
舗装版取壊し工		A　=		㎡
建設廃材処理費		V　=		m^3
				m^3
掘削積込み工	土砂	V　=　0.832　×　0.941　×　10.0	7.83	m^3
埋戻し工	再生砂	V　=　{　0.832　×　0.440 −(　0.147　^　2×π/4　×　　φ130管控除 +　0.114　^　2×π/4　×　3　φ100管控除 +　0.216　^　2×π/4　×　　φ200管控除 +　0.165　^　2×π/4　×　　φ150管控除 +　0.096　^　2×π/4　×　1　φ75管控除 +　0.06　^　2×π/4　×　1　)}　φ50管控除 ×　10.0	3.25	m^3
	発生土	V　=　(　0.832　×　0.500　)×　10.0	4.16	m^3
舗装工		A　=　　×　10.0		㎡

工　種	土工事	細 別	『管路土工 歩道部』	10 m 当り

土工タイプ
(歩道部 B)

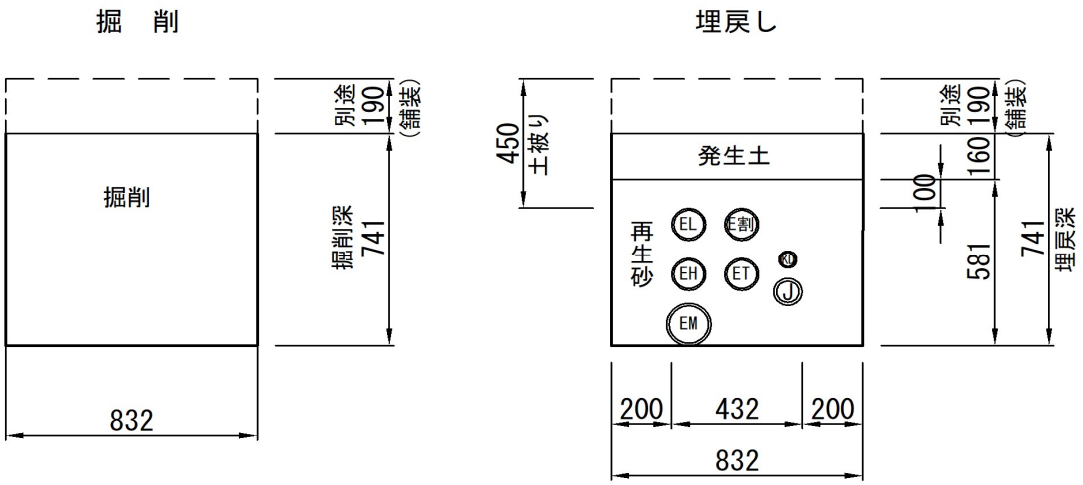

工　種	細　目	計　算　式	数　量	単位
舗装版切断工		L　=		m
舗装版取壊し工		A　=		㎡
建設廃材処理費		V　=		m^3
				m^3
掘削積込み工	土砂	V　=　0.832　×　0.741　×　10.0	6.17	m^3
埋戻し工	再生砂	V　=　{　0.832　×　0.581 −(　0.147　^　2×π/4　×　1　φ130管控除 +　0.114　^　2×π/4　×　4　φ100管控除 +　0.216　^　2×π/4　×　φ200管控除 +　0.165　^　2×π/4　×　φ150管控除 +　0.096　^　2×π/4　×　1　φ75管控除 +　0.06　^　2×π/4　×　1　)}　φ50管控除 ×　10.0	4.16	m^3
	発生土	V　=　(　0.832　×　0.160　)×　10.0	1.33	m^3
舗装工		A　=		㎡
				㎡

工　種	土工事	細 別	『管路土工 歩道部』	10 m 当り

土工タイプ
(歩道部 C)

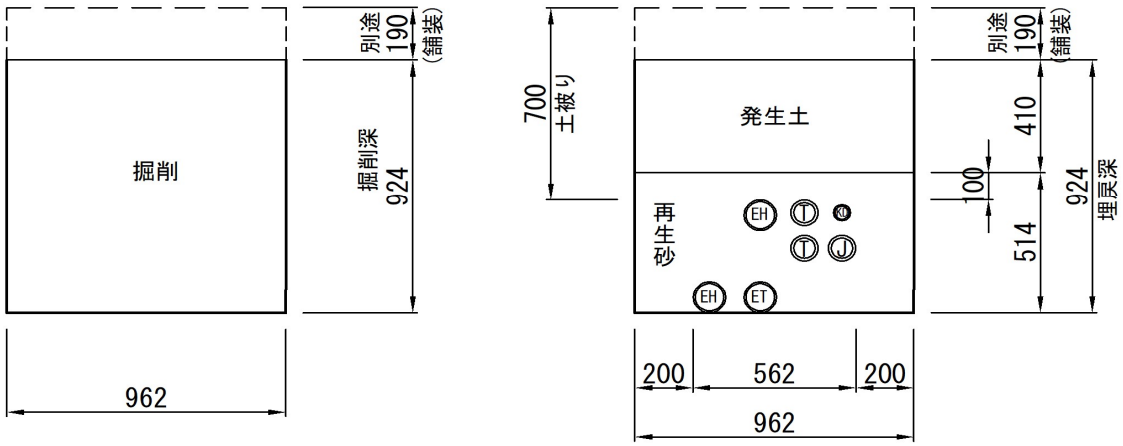

工　種	細　目	計　算　式	数　量	単位
舗装版切断工				m
舗装版取壊し工				㎡
建設廃材処理費				m^3
掘削積込み工	土砂	V = 0.962 × 0.924 × 10.0	8.89	m^3
埋戻し工	再生砂	V = { 0.962 × 0.514 -(0.147 ^ 2×π/4 × φ130管控除 + 0.114 ^ 2×π/4 × 3 φ100管控除 + 0.216 ^ 2×π/4 × φ200管控除 + 0.165 ^ 2×π/4 × φ150管控除 + 0.096 ^ 2×π/4 × 3 φ75管控除 + 0.06 ^ 2×π/4 × 1)} φ50管控除 × 10.0	4.39	m^3
	発生土	V = (0.962 × 0.410)× 10.0	3.94	m^3
舗装工		A =		㎡
土留工				m

工　種	土工事	細 別	『管路土工 歩道部』	10 m 当り

土工タイプ
(歩道部 通信分離)

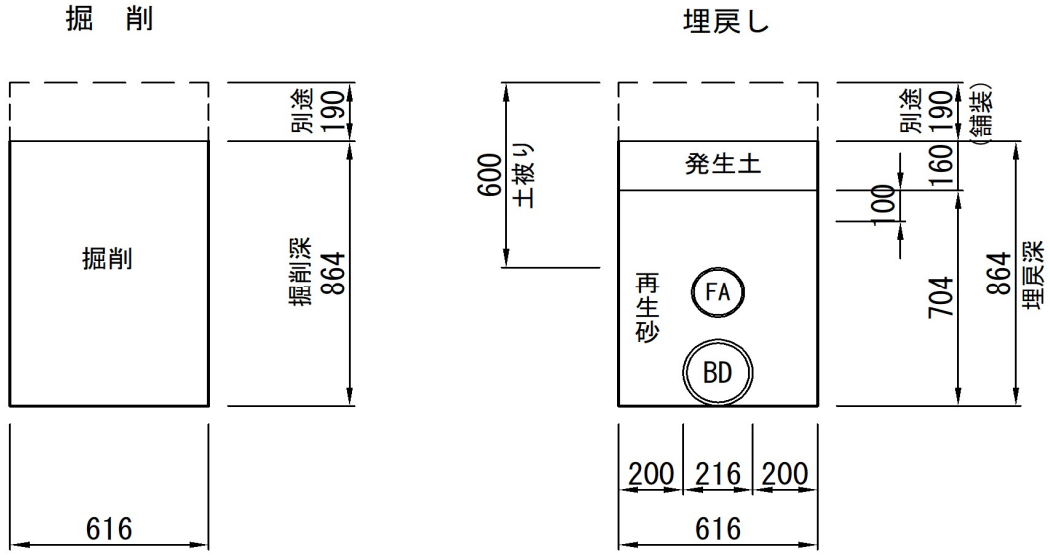

工　種	細　目	計　算　式	数　量	単位
舗装版切断工		L　=		m
舗装版取壊し工		A　=		㎡
建設廃材処理費		V　=		m^3
				m^3
掘削積込み工	土砂	V　=　0.616　×　0.864　×　10.0	5.32	m^3
埋戻し工	再生砂	V　=　{　0.616　×　0.704 −(　0.147　^　2×π/4　×　φ130管控除 +　0.114　^　2×π/4　×　φ100管控除 +　0.216　^　2×π/4　×　1　φ200管控除 +　0.165　^　2×π/4　×　1　φ150管控除 +　0.096　^　2×π/4　×　φ75管控除 +　0.06　^　2×π/4　×　)}　φ50管控除 ×　10.0	3.76	m^3
	発生土	V　=　(　0.616　×　0.160　)×　10.0	0.99	m^3
舗装工		A　=		㎡
				㎡

工　種	土工事	細 別	『管路土工 車道部』	10 m 当り

土工タイプ
(車道①)

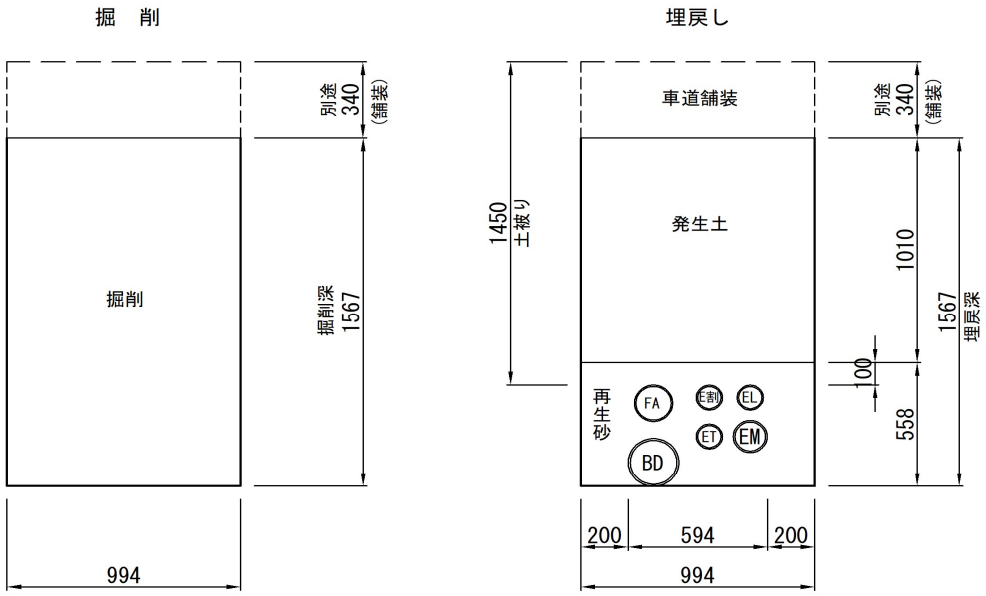

工　種	細　目	計　算　式	数　量	単位
舗装版切断工		L　=		m
舗装版取壊し工		A　=		㎡
建設廃材処理費		V　=		m^3
掘削積込み工	土砂	V　=　0.994　×　1.567　×　10.0	15.58	m^3
埋戻し工	再生砂	V　=　{　0.994　×　0.558 −(　0.147　^　2×π/4　×　1　φ130管控除 +　0.114　^　2×π/4　×　3　φ100管控除 +　0.216　^　2×π/4　×　1　φ200管控除 +　0.165　^　2×π/4　×　1　φ150管控除 +　0.096　^　2×π/4　×　φ75管控除 +　0.06　^　2×π/4　×　)}　φ50管控除 ×　10.0	4.49	m^3
	発生土	V　=　(　0.994　×　1.010　)×　10.0	10.04	m^3
舗装工		A　=		㎡
土留工	軽量鋼矢板(LSP) 1.5≦H<2.0	L　=　10.000　×　2.0	20.00	m

工　種	土工事	細 別	『管路土工 車道部』	10 m 当り

土工タイプ
(車道②)

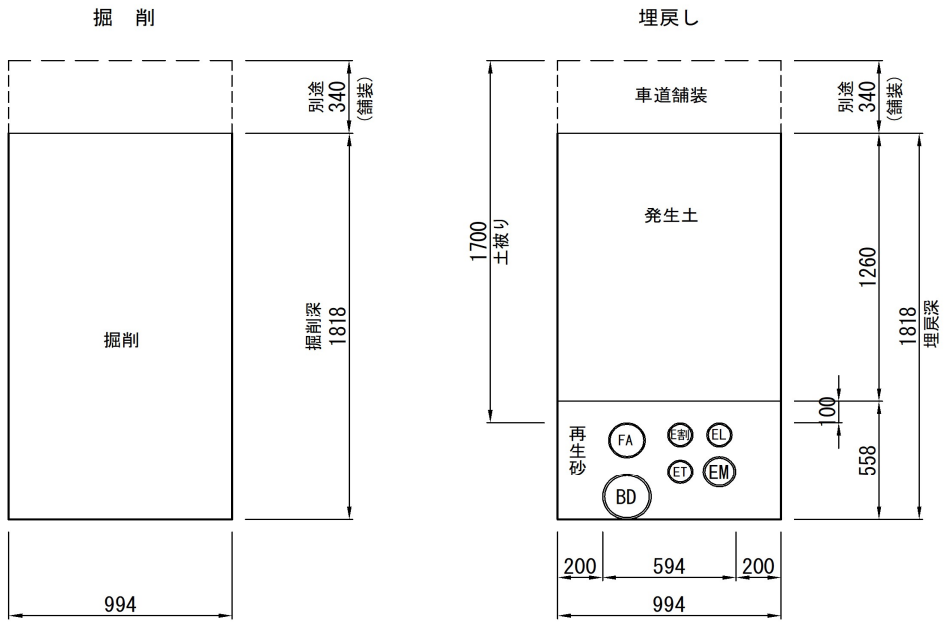

工　種	細　目	計　算　式	数　量	単位
舗装版切断工		L　=		m
舗装版取壊し工		A　=		㎡
建設廃材処理費		V　=		m^3
掘削積込み工	土砂	V　=　0.994　×　1.818　×　10.0	18.07	m^3
埋戻し工	再生砂	V　=　{　0.994　×　0.558 −(　0.147　^　2×π/4　×　1　φ130管控除 +　0.114　^　2×π/4　×　3　φ100管控除 +　0.216　^　2×π/4　×　1　φ200管控除 +　0.165　^　2×π/4　×　1　φ150管控除 +　0.096　^　2×π/4　×　φ75管控除 +　0.06　^　2×π/4　×　)}　φ50管控除 ×　10.0	4.49	m^3
	発生土	V　=　(　0.994　×　1.260　)×　10.0	12.52	m^3
舗装工		A　=		㎡
土留工	軽量鋼矢板(LSP) 1.5≦H<2.0	L　=　10.000　×　2.0	20.00	m

工　種	土工事	細 別	『管路土工 車道部』	10 m 当り

土工タイプ
(車道横断部 ③)

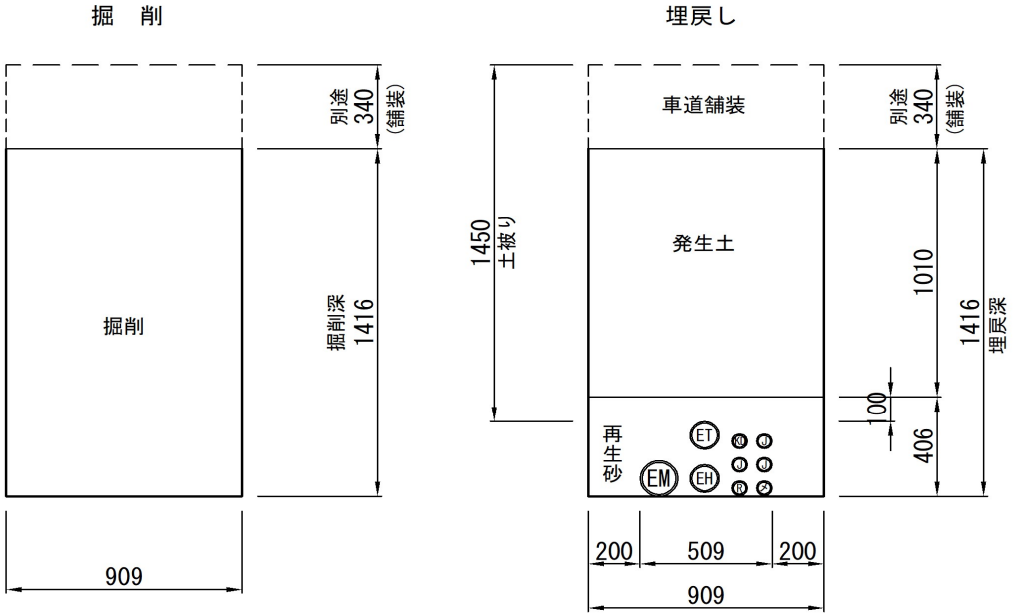

工　種	細　目	計　算　式	数　量	単位
舗装版切断工		L　=		m
舗装版取壊し工		A　=		㎡
建設廃材処理費		V　=		m^3
掘削積込み工	土砂	V　=　0.909　×　1.416　×　10.0	12.87	m^3
埋戻し工	再生砂	V　=　{　0.909　×　0.406 −(　0.147　^　2×π/4　×　1　φ130管控除 +　0.114　^　2×π/4　×　2　φ100管控除 +　0.216　^　2×π/4　×　φ200管控除 +　0.165　^　2×π/4　×　φ150管控除 +　0.096　^　2×π/4　×　φ75管控除 +　0.06　^　2×π/4　×　6　)}　φ50管控除 ×　10.0	3.15	m^3
	発生土	V　=　(　0.909　×　1.010　)×　10.0	9.18	m^3
舗装工		A　=		㎡
土留工				m

2－3．特殊部土工

特殊部土工（ 1工区 ）

土工断面タイプ	特殊部・桝種別	箇所数	舗装版切断工			舗装版取り壊し工			建設廃材処理費					①掘削積込み工		埋戻し工				発生土処理費	舗装復旧				土留工		
			1箇所当り	As（ｱｽﾌｧﾙﾄ）		1箇所当り	As（ｱｽﾌｧﾙﾄ）		1箇所当り	As（ｱｽｺﾝ塊）	Co（ｺﾝｸﾘｰﾄ塊）	1箇所当り	②路盤（砕石ｶﾞﾗ）	1箇所当り	体　積	③発生土		再生砂		((①-②)-(③/0.9))	1箇所当り	歩道部	車道部		H=2.0m	H=2.5m	H=3.0m
				t=15cm以下			t=15cm以下									1箇所当り	体　積	1箇所当り	体　積			路盤t=10cm	上層t=15cm 下層t=25cm				
		（個）		（m）	（m）		（m^2）	（m^2）		（m^3）	（m^3）		（m^3）		（m^3）		（m^3）		（m^3）	（m^3）		（m^2）	（m^2）	（m^2）	（m）	（m）	（m）
L11 R11	特Ⅰ型 (BOX型)	2													26.13	52.26	11.49	22.98			26.72						32.24	
L9,10,12 R10	電力Ⅱ型 (U型)	4													6.29	25.16	3.10	12.40			11.38							
計		6														77.42		35.38			38.10						32.24	

工　種	土工事	細 別	特殊部Ⅰ型(箱形)　1200×1800×3800	1 基 当り

特殊部
(L11,R11)

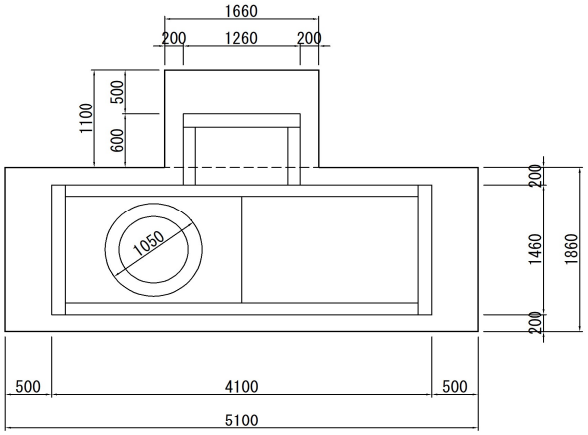

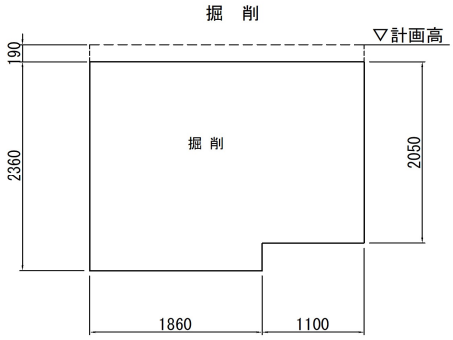

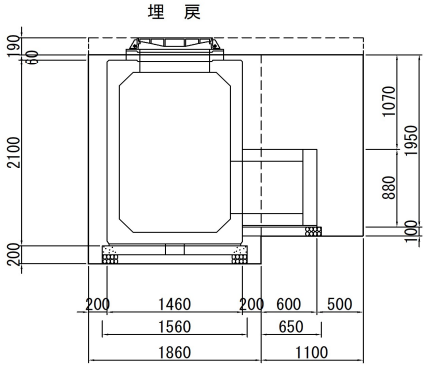

工　種	細　目	計　算　式	数　量	単位
舗装版切断工		L　=		m
舗装版取壊し工		A　=		㎡
建設廃材処理費		V　=		m^3
掘削積込み工	土砂	V　=　5.100 × 1.860 × 2.360 ＋ 1.660 × 1.100 × 2.050 ＝	26.13	m^3
埋戻し工	発生土	V　=　26.130 － π/4× 1.050 × 1.050 × 0.060　調整ブロック控除 － 4.100 × 1.460 × 2.100　特殊部躯体控除 － 4.100 × 1.560 × 0.200　基礎敷板控除 － 1.260 × 0.600 × 0.980　サイドボックス控除 ＝	11.49	m^3
土留工	軽量鋼矢板 2.3≦H<2.8	L　=　5.100 × 2 ＋ 1.860 × 2 ＋ 1.100 × 2 ＝	16.12	m
舗装工		A　= ＝		㎡

工　種	土工事	細 別	電力Ⅱ型(U形)　900×1100×1800	1 基 当り

電力Ⅱ型
(L9,L10,L12)
(R10)

平面図

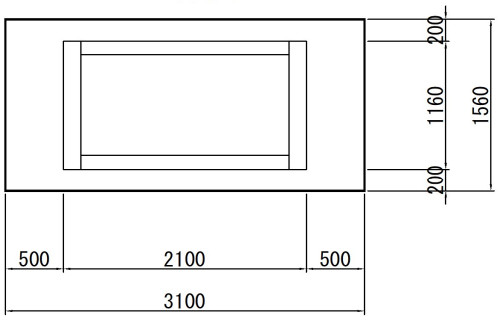

断面図

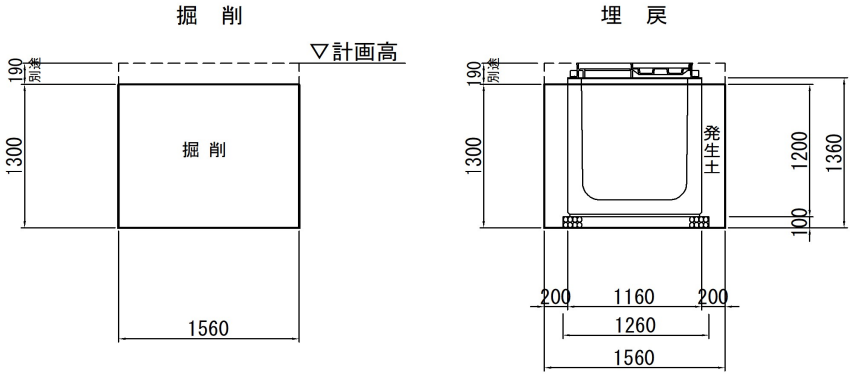

工　種	細　目	計　算　式	数　量	単位
舗装版切断工		L　=		m
舗装版取壊し工		A　=		㎡
建設廃材処理費		V　=		m^3
掘削積込み工	土砂	V　=　3.100　×　1.560　×　1.300		
		=	6.29	m^3
埋戻し工	発生土	V　=　6.290		
		−　2.100　×　1.160　×　1.200　特殊部躯体控除		
		−　2.100　×　1.260　×　0.100　基礎敷板控除		
		=	3.10	m^3
土留工	H＜1.5	L　=		
		=		m
舗装工		A　=		
		=		㎡

3. 管路材設置工

管路敷設工および材集計表

細　　別	内　　訳	単位	本体管	連系管		計	備　考
電力管敷設（φ130mm）	敷設延長	m	105.570			105.5	
	ECVP(ゴム受) L=5.0m 直管	m	76.895			76.8	
		本	16			16	
	ECVP(ゴム受) L=1.0m 曲管(5R)	m	24.710			24.7	
		本	24			24	
	ECVP φ130 ﾀﾞｸﾄｽﾘｰﾌﾞ	個	13			13	
	管枕(ｽﾍﾟｰｻ) φ130 ﾋﾟｯﾁ175mm	個	102			102	
	電力用保護キャップ φ130	個	2			2	
電力管敷設（φ100mm）	敷設延長	m	229.330	89.770		319.1	
	ECVP(ゴム受) L=5.0m 直管	m	160.240	49.480		209.7	
		本	33	10		43	
	ECVP(ゴム受) L=1.0m 曲管(5R)	m	59.940	38.460		98.4	
		本	60	38		98	
	ECVP φ100 ﾀﾞｸﾄｽﾘｰﾌﾞ	個	30	6		36	
	管枕(ｽﾍﾟｰｻ) φ100 ﾋﾟｯﾁ175mm	個	128	64		192	
	電力用保護キャップ φ100	個	4	5		9	
通信管敷設（φ100mm）	敷設延長	m	105.570	24.180		129.7	
保安通信用SUDⅡ-VP管 φ100	VP φ100 L=5.0m 直管	m	77.935	10.720	~	88.6	
		本	16	3		19	
	VP φ100 L=1.0m 曲管(5R)	m	24.710	13.190		37.9	
		本	28	13		41	
	VP φ100 ﾀﾞｸﾄｽﾘｰﾌﾞ	個	13	2.000		15	
	ﾔﾘﾄﾘ継手	個	6			6	
	管枕(ｽﾍﾟｰｻ) φ100 ﾋﾟｯﾁ175mm	個	104	16		120	
	VP φ100 キャップ	個	2	2		4	
通信管敷設（φ75mm）	敷設延長	m	－	61.730		61.7	
	PV φ75 L=5.0m 直管	m	－	28.270		28.2	
		本	－	6		6	
	PV φ75 L=1.0m 曲管(5R)	m	－	32.700		32.7	
		本	－	32		32	
	PV φ75 ﾀﾞｸﾄｽﾘｰﾌﾞ	個		4		4	
	管枕(ｽﾍﾟｰｻ) φ75 ﾋﾟｯﾁ130mm	個		59		59	
	差込み継手硬質ビニル管キャップ φ75	個		4		4	
通信管敷設（φ50mm）	敷設延長	m	50.940	34.770		85.7	
	PV φ50 L=5.0m 直管	m	48.720	15.940		64.6	
		本	10.000	4		14	
	PV φ50 L=1.0m 曲管(5R)	m		18.460		18.4	
		本		18		18	
	PV φ50 ﾀﾞｸﾄｽﾘｰﾌﾞ	個	12.000	2		14	
	管枕(ｽﾍﾟｰｻ) φ50 ﾋﾟｯﾁ95mm	個	30.000	23		53	
	差込み継手硬質ビニル管キャップ φ50	個		2		2	
共用FA管敷設	敷設延長	m	102.210			102.2	
	VP φ150 L=5.0m 直管	m	76.000			76.0	
		本	16			16	
	VP φ150 L=1.0m 曲管(5R)	m	25.760			25.7	
		本	27			27	
	VP φ150 ﾀﾞｸﾄｽﾘｰﾌﾞ	個	2			2	
	管枕(ｽﾍﾟｰｻ) φ150 ﾋﾟｯﾁ220mm	個	59			59	
	VP φ150 ﾔﾘﾄﾘ継手	個	1			1	
	共用FA管キャップ φ150	個	2			2	
ボディ管敷設（φ200）	敷設延長	m	102.210			102.2	
（φ30x5, φ50x5）	ボディ管 φ200 (直管) L=5.0m	m	75.930			75.9	
		本	16			16	
	ボディ管 φ200(曲管 R5m) L=1.0m	m	25.760			25.7	
		本	26			26	
	ボルト固定式ロータス管（φ200用）	個	2			2	
	スライド管（φ200用）	個					
	ﾀﾞｸﾄｽﾘｰﾌﾞ(BD管 φ200ダクトスリーブ)	個	2			2	
	管枕(ｽﾍﾟｰｻ) φ200用 (P=300mm)	個	112			112	
さや管	SU管 φ50 (直管 L=5.0m)	m	481.050			481.0	総延長
		本	97			97	総本数
	端末用単管L=1.1m	本	10			10	
	SU管 φ30 (直管L=5.0m)	m	481.050			481.0	
		本	97			97	
	端末用単管L=1.1m	本	10			10	

管材算出表（ボディ管）

管材名：ボディ管　φ200（B固定式ロータス管使用）

#：四捨五入　↑：切上げ　　単位【m】

区　　間	さや管条数		区間管路長				ｲﾝｻｰﾄ付ﾀﾞｸﾄｽﾘｰﾌﾞ	ﾀﾞｸﾄｽﾘｰﾌﾞ設置済み	ボルト固定式ﾛｰﾀｽ管	スライド管	③控除長	直管		管枕			管止専用キャップ
	φ50	φ30	L　区間長	①５Ｒ曲管長	②10Ｒ曲管長		片端１個 両端２個	片端 1 両端 2	片端 1 両端 2	個／１条	個別控除×個／１条	直管長 L－（①＋②＋③）	本数 Σ/5.0↑	○個／１断面	直管部 ⑥/2.5	曲管部 ①+②/1.0	必要箇所
						控除長→	0.26	0.26		0.62							
【L側】																	
L-11　～　工事終点	5	5	59.670	11.130			1		1		0.260	48.280		2	38	22	1
【R側】																	
R-11　～　工事終点	5	5	42.540	14.630			1		1		0.260	27.650		2	22	30	1
合計欄（太数字が集計表へ）			**102.210**	**25.760**			**2**		**2**		0.520	**75.930**	**16**		**112**		2
			↑敷設延長	↑5R管	↑10R管		ｲﾝｻｰﾄ付ﾀﾞｸﾄｽﾘｰﾌﾞ		ﾎﾞ固ﾛｰﾀｽ管	スライド管		直管		管枕計			管止ｷｬｯﾌﾟ

管材算出表（ＦＡ管）

管材名：ＦＡ-Ｖ管φ 150

#：四捨五入　↑：切上げ　　単位【m】

区間	区間管路長	内 曲線区間長			ﾀﾞｸﾄｽﾘｰﾌﾞ	ﾀﾞｸﾄｽﾘｰﾌﾞ設置済み	やり取り接手	③控除長	直管		５Ｒｱｲﾌﾞﾛ管	10Ｒｱｲﾌﾞﾛ管	管枕	管止用VP管キャップ	備考
	Ｌ　区間長	①５Ｒｱｲﾌﾞﾛ曲管長	②10Ｒｱｲﾌﾞﾛ曲管長		片端 1 両端 2	片端 1 両端 2	個／１条	個別控除×個／１条	直管長 L－（①＋②＋③）	本数 Σ/5.0↑	本数 ①／1.0↑	本数 ②+③／1.0↑	直管/2.5+曲管数↑	必要箇所	
				控除長→	0.14	0.14	0.17								
【L側】															
L-11　～ 工期終点	59.670	11.130			1			0.140	48.400		12		32	1	
【R側】															
R-11　～ 工期終点	42.540	14.630			1		1	0.310	27.600		15		27	1	
合計欄（太数字が集計表される）	102.210	25.760			2		1	0.450	76.000	16	27		59	2	
	↑敷設延長	↑5Rｱｲﾌﾞﾛｰ曲管長	↑10Rｱｲﾌﾞﾛｰ曲管長		ﾀﾞｸﾄｽﾘｰﾌﾞ		やり取り接手		直管延長				管枕	管止めｷｬｯﾌﾟ	

管材算出表（単管　電力用ＣＣＶＰ管用）

管材名：電力用ＣＣＶＰ管　φ130

単位【m】

区間	N 条数	区間管路長 L 区間長	区間管路長 ①５Ｒ曲管長	区間管路長 ②10Ｒ曲管長	総延長 ③L×N	ﾀﾞｸﾄｽﾘｰﾌﾞ数 片端 1 両端２	ﾀﾞｸﾄｽﾘｰﾌﾞ数 ④=③×N	⑤控除長 個別控除×個／条	直管 ⑥直管長 L－（①＋②＋⑤）	直管 直管延長 ⑥×N	直管 本数 Σ/5.0↑	５Ｒ曲管 延長 ②×条数	５Ｒ曲管 本数 ②/1.0×条数↑	10Ｒ曲管 延長 ③×①	10Ｒ曲管 本数 ②/1.0×条数↑	例 5個 管枕 ○個／１断面	管枕 直管部 ⑥/2.5	管枕 曲管部 ①+②/1.0	管止用キャップ 必要箇所	備考
【L側】					控除長→	0.305													条数注意	
L-12 ～ L-11	1	4.980			4.980	2	2	0.610	4.370	4.370						2	2			
L-11 ～ L-10	1	8.800			8.800	2	2	0.610	8.190	8.190						2	6			
L-10 ～ L-9	1	35.400	5.350		35.400	2	2	0.610	29.440	29.440		5.4	5			2	22	10		
L-9 ～ 工事終点	1	7.210	5.060		7.210	1	1	0.305	1.845	1.845		5.1	5			2		10	1	
【R側】																				
R-11 ～ R-10	1	10.850	5.260		10.850	2	2	0.610	4.980	4.980		5.3	5			2	2	10		
R-10 ～ 工事終点	1	29.840	9.040		29.840	2	2	0.610	20.190	20.190		9.0	9			2	16	18	1	
L-11 ～ R-11	1	8.490			8.490	2	2	0.610	7.880	7.880						2	6			車道横断部③
合計欄（太数字が集計表される）		105.570	24.710		**105.570**		**13**		76.895	**76.895**	**16**	**24.7**	**24**			**102**	54	48	**2**	
					敷設延長		ﾀﾞｸﾄｽﾘｰﾌﾞ			直管延長		5R管延長		10R管長		管枕			管止めｷｬｯﾌﾟ	

[

管材算出表（単管　電力用ＣＣＶＰ管用）

管材名：電力用ＣＣＶＰ管　φ100

単位【m】

区間	N 条数	区間管路長 L 区間長	区間管路長 ①５Ｒ曲管長	区間管路長 ②10Ｒ曲管長	総延長 ③L×N	ﾀﾞｸﾄｽﾘｰﾌﾞ数 片端 1 両端２	ﾀﾞｸﾄｽﾘｰﾌﾞ数 ④=③×N	⑤控除長 個別控除×個／条	直管 ⑥直管長 L－（①＋②＋⑤）	直管 直管延長 ⑥×N	直管 本数 Σ/5.0↑	５Ｒ曲管 延長 ②×条数	５Ｒ曲管 本数 ②/1.0×条数↑	10Ｒ曲管 延長 ③×①	10Ｒ曲管 本数 ②/1.0×条数↑	例 5個 管枕 ○個／１断面	管枕 直管部 ⑥/2.5	管枕 曲管部 ①+②/1.0	管止用止水栓 必要箇所	備考
『L側』					控除長→	0.305													条数注意	
L-12 ～ L-11	3	4.980			14.940	2	6	0.610	4.370	13.110						4	4			
L-11 ～ L-10	2	8.800			17.600	2	4	0.610	8.190	16.380						2	6			
L-10 ～ L-9	2	35.400	5.350		70.800	2	4	0.610	29.440	58.880		10.7	11			2	22	10		
L-9 ～ 工事終点	2	7.210	5.060		14.420	1	2	0.305	1.845	3.690		10.1	10			2		10	2	
【R側】 ～ W4																				
R-11 ～ R-10	4	10.850	5.260		43.400	2	8	0.610	4.980	19.920		21.0	21			6	6	30		
R-10 ～ 工事終点	2	29.840	9.040		59.680	2	4	0.610	20.190	40.380		18.1	18			2	16	18	2	
L-11 ～ R-11	1	8.490			8.490	2	2	0.610	7.880	7.880						2	6			車道横断部③
合計欄（太数字が集計表される）		105.570	24.710		**229.330**		**30**		76.895	**160.240**	**33**	**59.9**	**60**			**128**	60	68	**4**	
					敷設延長		ﾀﾞｸﾄｽﾘｰﾌﾞ			直管延長		5R管延長		10R管長		管枕			管止め キャップ	

管材算出表（保安通信管）

管材名：保安通信用SUDⅡ-ＶＰ管　φ100　『ET管』　#：四捨五入　↑：切上げ　単位【m】

区間		区間管路長			ﾀﾞｸﾄｽﾘｰﾌﾞ	やり取り接手	③控除長		直管		５Ｒ曲管	10Ｒ曲管	例 5個 管枕			管止専用キャップ	備考
		L　区間長	①５Ｒ曲管長	②10Ｒ曲管長	片端 1 両端 2	個／１条	個別控除×個／１条		直管長 L－（①＋②＋③）	本数 Σ/5.0↑	本数 ①／1.0↑	本数 ②／1.0↑	○個／1断面	直管部 ⑥/2.5	曲管部 ①+②/1.0	必要箇所	
『L側』				控除長→	0.135	0.195											
L-12	～ L-11	4.980			2	1	0.465		4.515				2	2			
L-11	～ L-10	8.800			2	1	0.465		8.335				2	6			
L-10	～ L-9	35.400	5.350		2	1	0.465		29.585		6		2	22	10		
L-9	～ 工事終点	7.210	5.060		1		0.135		2.015		6		2		10	1	
【R側】	～ W4																
R-11	～ R-10	10.850	5.260		2	1	0.465		5.125		6		2	4	10		
R-10	～ 工事終点	29.840	9.040		2	1	0.465		20.335		10		2	16	18	1	
L-11	～ R-11	8.490			2	1	0.465		8.025				2	6			車道横断部③
合計欄（太数字が集計表される）		**105.570**	**24.710**		**13**	**6**	2.925		**77.935**	**16**	28		**104**	56	48	**2**	
		↑敷設延長	↑5R曲管長	↑10R曲管長	ﾀﾞｸﾄｽﾘｰﾌﾞ	やり取り接手			直管延長				管枕			管止めｷｬｯﾌﾟ	

管材算出表（単管）

管材名：通信用Ｐ－Ｖ管　φ50

#：四捨五入　↑：切上げ　　単位【m】

区間	条数	区間管路長			総延長	ﾀﾞｸﾄｽﾘｰﾌﾞ 茶数値は部品控除（自動）		控除長	敷設長	直管			５Ｒ曲管		10Ｒ曲管		例 5個 管枕			管止用止水栓
		L　区間長	②５Ｒ曲管長	③10Ｒ曲管長	③L×N	④片端１両端２	数量 ④×条数	⑤=控除×個数	⑥=L-⑤×条数	直管長 L-②-③-⑤	直管延長 ⑥×条数	本数 Σ/5.0m	延長 ②×条数	本数 ②/1.0×条数↑	延長 ③×①	本数 ②/1.0×条数↑	○個／１断面	直管部 ⑥/2.5	曲管部 ①+②/1.0	必要箇所
【1工区】					控除長→	0.185														条数注意
車道横断③																				
L-11　～ R-11	6	8.490			50.940	2	12	0.370	50.570	8.120	48.720						10	30		
合計欄（太数字が集計表される）		8.490			**50.940**		**12**	0.370	50.570	8.120	**48.720**	10					**30**	30		

管材算出表（連系管）

管材名：電力用ＣＣＶＰ管　φ100

#：四捨五入　↑：切上げ　　単位【m】

区　　間	条 数	区間管路長			総延長	ﾀﾞｸﾄｽﾘｰﾌﾞ 茶数値は部品控除（自動）		控除長／本	延長	直管			５Ｒ曲管		10Ｒ曲管		例 5個 管枕			管止用止水栓
		L 区間長	②５Ｒ曲管長	③10Ｒ曲管長	③L×N	④片端 1 両端 2	数量 ④×条数	⑤=控除×個数	⑥=L-⑤×条数	直管長 L-②-③-⑤	直管延長 ⑥×条数	本数 Σ/5.0m	延長 ②×条数	本数 ②/1.0×条数↑	延長 ③×①	本数 ②/1.0×条数↑	○個／1断面	直管部 ⑥/2.5	曲管部 ①+②/1.0	必要箇所
『L側』					控除長→	0.305														条数注意
L-12　～ 連系L9	2	14.210	5.750		28.420	1	2	0.305	27.810	8.155	16.310		11.500	12			3	9	18	1
L-10　～ 連系L8	1	22.910	7.130		22.910	1	1	0.305	22.605	15.475	15.475		7.130	7			1	6	7	1
L-9　～ 連系L7	1	12.530	7.340		12.530	1	1	0.305	12.225	4.885	4.885		7.340	7			1	1	7	1
『R側』																				
R-11　～ 連系R7	1	9.970	7.440		9.970	1	1	0.305	9.665	2.225	2.225		7.440	7			1		7	1
R-11　～ 連系R9	1	15.940	5.050		15.940	1	1	0.305	15.635	10.585	10.585		5.050	5			1	4	5	1
合計欄（太数字が集計表される）		75.560	32.710		**89.770**		**6**	1.525	87.940	41.325	**49.480**	10	**38.460**	38			**64**	20	44	**5**
			↑5R曲管長	↑10R曲管長	↑敷設延長		ﾀﾞｸﾄｽﾘｰﾌﾞ				直管延長		↑5R曲管長		↑10R曲管長		管枕			管止めｷｬｯﾌﾟ

管材名：保安通信用SUDⅡ－ＶＰ管　φ100　『ET管』

#：四捨五入　↑：切上げ　　単位【m】

区　　間	条 数	区間管路長			総延長	ﾀﾞｸﾄｽﾘｰﾌﾞ 茶数値は部品控除（自動）		控除長／本	延長	直管			５Ｒ曲管		10Ｒ曲管		例 5個 管枕			管止用止水栓
		L 区間長	②５Ｒ曲管長	③10Ｒ曲管長	③L×N	④片端 1 両端 2	数量 ④×条数	⑤=控除×個数	⑥=L-⑤×条数	直管長 L-②-③-⑤	直管延長 ⑥×条数	本数 Σ/5.0m	延長 ②×条数	本数 ②/1.0×条数↑	延長 ③×①	本数 ②/1.0×条数↑	○個／1断面	直管部 ⑥/2.5	曲管部 ①+②/1.0	必要箇所
『L側』					控除長→	0.135														条数注意
L-12　～ 連系L9	1	14.210	5.750		14.210	1	1	0.135	14.075	8.325	8.325		5.750	6			1	3	6	1
『R側』																				
R-11　～ 連系R7	1	9.970	7.440		9.970	1	1	0.135	9.835	2.395	2.395		7.440	7			1		7	1
合計欄（太数字が集計表される）		24.180	13.190		**24.180**		**2**	0.270	23.910	10.720	**10.720**	3	**13.190**	13			**16**	3	13	**2**

管材算出表（連系管）

管材名：通信用Ｐ－Ｖ管　φ75

＃：四捨五入　↑：切上げ　　単位【m】

区間	条数	区間管路長 L 区間長	区間管路長 ②５Ｒ曲管長	区間管路長 ③10Ｒ曲管長	総延長 ③L×N	ﾀﾞｸﾄｽﾘｰﾌﾞ 茶数値は部品控除（自動） ④片端 1 両端２	ﾀﾞｸﾄｽﾘｰﾌﾞ 数量 ④×条数	控除長／本 ⑤=控除×個数	延長 ⑥=L-⑤×条数	直管 直管長 L-②-③-⑤	直管 直管延長 ⑥×条数	直管 本数 Σ/5.0m	５Ｒ曲管 延長 ②×条数	５Ｒ曲管 本数 ②/1.0×条数↑	10Ｒ曲管 延長 ③×①	10Ｒ曲管 本数 ②/1.0×条数↑	例 5個 管枕 ○個／1断面	管枕 直管部 ⑥/2.5	管枕 曲管部 ①+②/1.0	管止用止水栓 必要箇所
『L側』					控除長→	0.190														条数注意
L-11 ～ 連系L10	1	21.290	11.340		21.290	1	1	0.190	21.100	9.760	9.760		11.340	11			1	3	11	1
『R側』																				
R-11 ～ 連系R8	3	13.480	7.120		40.440	1	3	0.190	39.870	6.170	18.510		21.360	21			5	10	35	3
合計欄（太数字が集計表される）		34.770	18.460		**61.730**		**4**	0.380	60.970	15.930	**28.270**	6	**32.700**	32			**59**	13	46	**4**
					↑敷設延長		ﾀﾞｸﾄｽﾘｰﾌﾞ				直管延長		↑5R曲管長		↑10R曲管長			管枕		管止めｷｬｯﾌﾟ

管材名：通信用Ｐ－Ｖ管　φ50

＃：四捨五入　↑：切上げ　　単位【m】

区間	条数	区間管路長 L 区間長	区間管路長 ②５Ｒ曲管長	区間管路長 ③10Ｒ曲管長	総延長 ③L×N	ﾀﾞｸﾄｽﾘｰﾌﾞ 茶数値は部品控除（自動） ④片端 1 両端２	ﾀﾞｸﾄｽﾘｰﾌﾞ 数量 ④×条数	控除長／本 ⑤=控除×個数	延長 ⑥=L-⑤×条数	直管 直管長 L-②-③-⑤	直管 直管延長 ⑥×条数	直管 本数 Σ/5.0m	５Ｒ曲管 延長 ②×条数	５Ｒ曲管 本数 ②/1.0×条数↑	10Ｒ曲管 延長 ③×①	10Ｒ曲管 本数 ②/1.0×条数↑	例 5個 管枕 ○個／1断面	管枕 直管部 ⑥/2.5	管枕 曲管部 ①+②/1.0	管止用止水栓 必要箇所
『L側』					控除長→	0.185														条数注意
L-11 ～ 連系L10	1	21.290	11.340		21.290	1	1	0.185	21.105	9.765	9.765		11.340	11			1	3	11	1
『R側』																				
R-11 ～ 連系R8	1	13.480	7.120		13.480	1	1	0.185	13.295	6.175	6.175		7.120	7			1	2	7	1
合計欄（太数字が集計表される）		34.770	18.460		**34.770**		**2**	0.370	34.400	15.940	**15.940**	4	**18.460**	18			**23**	5	18	**2**
					↑敷設延長		ﾀﾞｸﾄｽﾘｰﾌﾞ				直管延長		↑5R曲管長		↑10R曲管長			管枕		管止めｷｬｯﾌﾟ

6.埋設シート集計表

位　　置	管路延長	起点端壁厚	終点端壁厚	敷設延長(A)	埋設シート(B)=(A-C)		防護板(C)		備　　考
	a	b	c	a-(b+c)	W = 400	W = 600	W = 400	W = 600	
	(m)	(m)	(m)	(m)	(m)	(m)	(m)	(m)	
L-側									
終点部 ～ L12	7.10	0.15		6.95		6.95			
L12 ～ L11	4.98	0.15	0.15	4.68		4.68			
L11 ～ L10	8.80	0.15	0.15	8.50		8.50			
L10 ～ L9	35.40	0.15	0.15	35.10		35.10			
L9 ～ 起点部	7.21	0.15		7.06		7.06			
R-側									
終点部 ～ R11	4.90	0.15		4.75		4.75			
R11 ～ R10	10.85	0.15	0.15	10.55		10.55			
R10 ～ 起点部	29.84	0.15	0.15	29.54		29.54			
車道横断部③	8.49	0.15	0.15	8.19		8.19			
計	117.57			115.32	0.00	115.32			

※ 防護板の設置箇所には埋設シートは設置しない。

４．ﾌﾟﾚｷｬｯｽﾄﾎﾞｯｸｽ設置工

特殊部集計表

工　種	種　別	規　　格	単位	数　量		
特殊部設置工	特殊部Ⅰ型設置工 (BOX形,車道横断)	1200×1800×3800 敷板、調整ﾌﾞﾛｯｸ等一式	組	2		L11,R11
	電力Ⅱ型設置工 (U形,機器1基)	900×1100×1800 一式	組	4		L9,L10,L12,R10
	サイドボックス	1000×600×650	組	2		L12,R11
鋳鉄蓋設置工	電力Ⅱ型用 (U形, 機器1基)	900×1800	組	4		L9,L10,L12,R10
	特殊部Ⅰ型用 (丸蓋)	φ750 歩道用	組	2		R11,L11
特殊部基礎工	敷モルタル	1：3	m3	0.418		
	基礎砕石	RC-40	m2	24.192		

特殊部基礎工

タイプ	箇所数	敷モルタル		均しコンクリート		基礎砕石		備考
	(N)	1箇所当り V1 (m3)	V1×N (m3)	1箇所当り V2 (m3)	V2×N (m3)	1箇所当り A1 (m2)	A1×N (m2)	
特殊部Ⅰ型（箱形） BOX-1200×3800	2	0.115	0.230	敷板		6.552	13.104	L11,R11
特殊部Ⅱ型（電力1基） U-900×1800	4	0.047	0.188	―		2.772	11.088	L9,L10,L12,R10
合　計	6		0.418				24.192	

5. 根 拠 図

電線共同溝平面図(1工区) S=1:250(A1) S=1:500(A3)

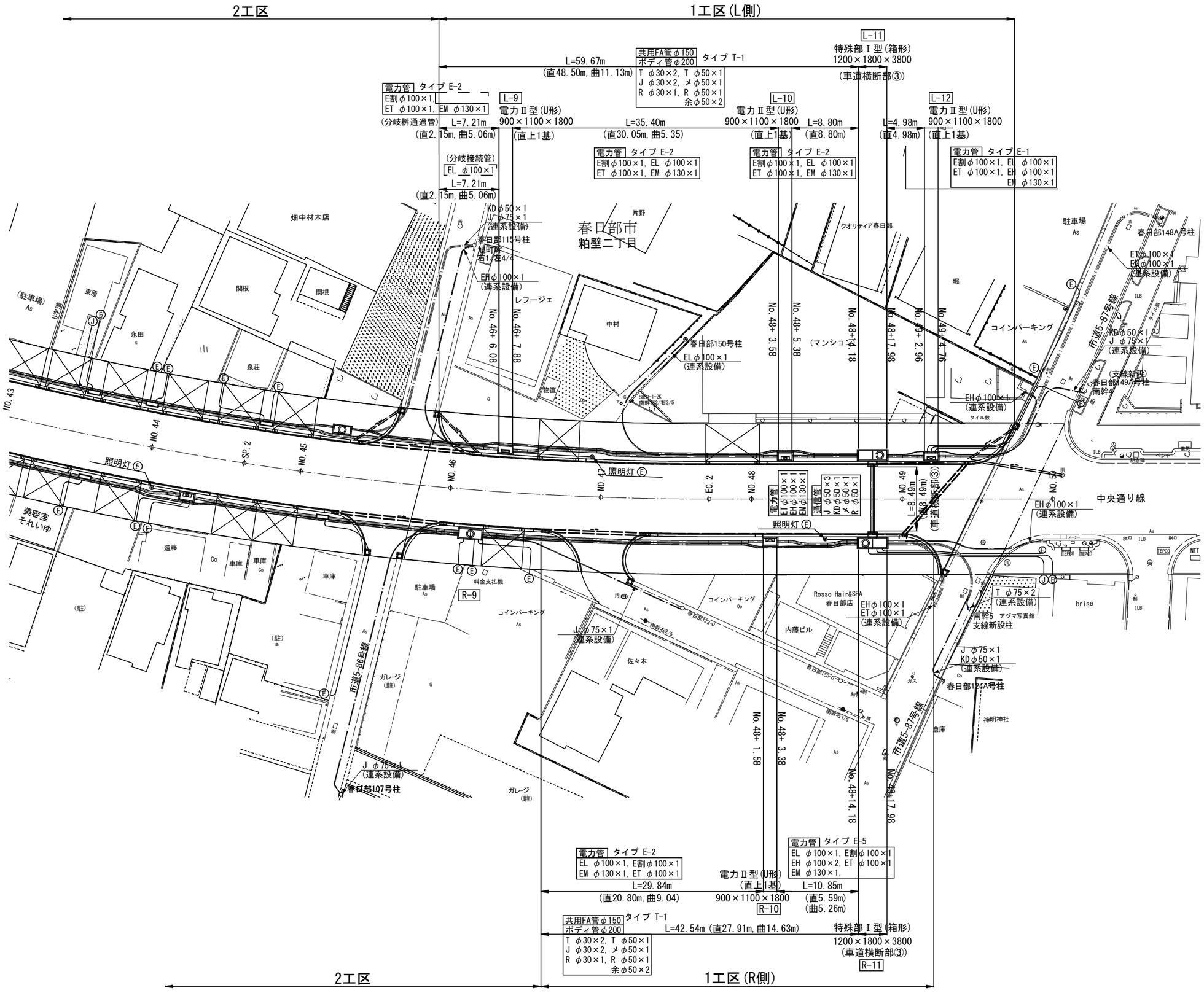

CCB管路凡例

—·—	整備範囲
≡	CCB電力管
≡	CCB通信管
Ⓔ——	電力引込管
Ⓙ——	通信引込管

Ⓣⓚ

企業及び管理者

記号	管理者等	
EL	低圧管	東京電力 ﾊﾟﾜｰｸﾞﾘｯﾄﾞ(株)
E割	高圧割管	
ET	保安通信管	
EH	高圧管	
EM	ﾒﾝﾃﾅﾝｽ管	
T	ＮＴＴ	
J	ジェイコム埼玉・東日本	
KD	ＫＤＤＩ	
メ	通信メンテナンス管	
R	道路管理者	
余	余剰管(将来)	

土工延長平面図(1工区)

S=1:250(A1)
S=1:500(A3)

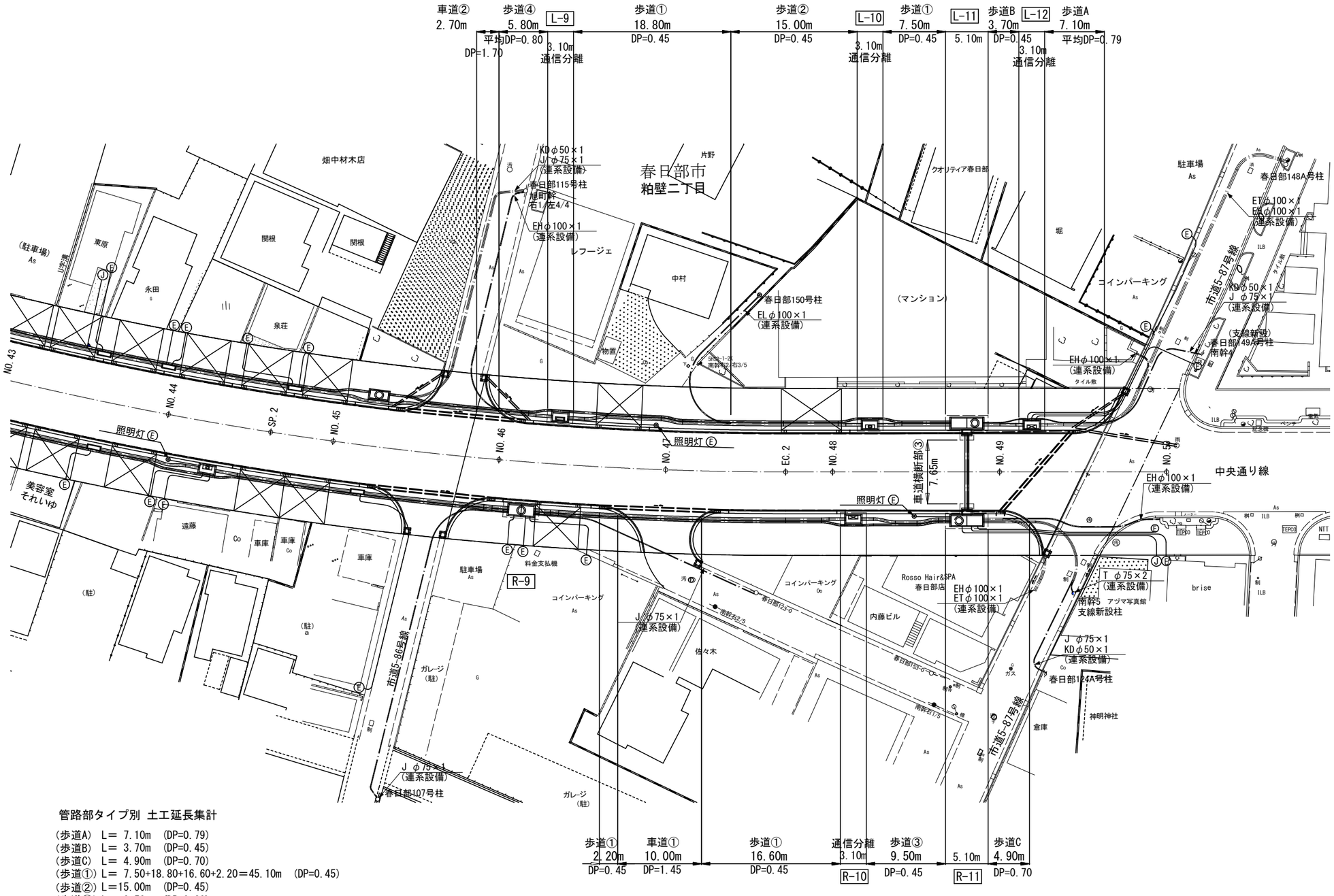

管路部タイプ別 土工延長集計

(歩道A) L= 7.10m (DP=0.79)
(歩道B) L= 3.70m (DP=0.45)
(歩道C) L= 4.90m (DP=0.70)
(歩道①) L= 7.50+18.80+16.60+2.20=45.10m (DP=0.45)
(歩道②) L=15.00m (DP=0.45)
(歩道③) L= 9.50m (DP=0.80)
(歩道④) L= 5.80m (DP=0.80)

(歩道:通信分離) L= 3.10×4 =12.40m (DP=0.60)

(車道①) L=10.00m (DP=1.45)
(車道②) L= 2.70m (DP=1.70)

(車道横断部③) L= 7.65m (DP=1.45)

企業及び管理者

記号	管理者等	
EL	低圧管	東京電力 パワーグリッド(株)
E割	高圧割管	
ET	保安通信管	
EH	高圧管	
EM	メンテナンス管	
T	NTT	
J	ジェイコム埼玉・東日本	
KD	KDDI	
メ	通信メンテナンス管	
R	道路管理者	
余	余剰管(将来)	

中央通り線（R7）整備工事

都）3･4･9中央通り線

数　量　計　算　書

『道路新設・改築工事』（1工区）

§1.数量総括表　　1工区

工事区分 レベル1	工　種 レベル2	種　別 レベル3	細　別 レベル4	規　格 レベル5	単位	設計数量	数　量	摘　要
道路改良								
	道路土工	掘削工	掘削	土砂	m3	735.6	700	
		作業土工	床掘	土砂	m3	148.0	150	
			埋戻	W＜1.0m	m3	89.9	90	
		残土処理工	残土等運搬	土砂	m3	783.7	800	
	排水構造物工	側溝工	街渠縦断管	300×500	m	35.9	36	
			可変街渠縦断管	300×600	m	57.2	57	
			敷高調整　コンクリート	σck=18N/mm2	m3	1.1	1	
			横断暗渠	300×300	m	14.5	15	
			横断暗渠	300×400	m	13.0	13	
		管渠工	下水仮設管	VUφ150	m	23.0	23	
			取付管	VUφ200	m	14.3	14	
			取付管	VUφ300	m	12.2	12	
		集水桝工	集水桝	500×500×600	箇所	3.0	3	
			集水桝	500×500×700	箇所	1.0	1	
			街渠桝	300×500	箇所	3.0	3	
			可変街渠桝	300×750	箇所	5.0	5	
	構造物撤去工	構造物取壊し工	コンクリート構造物取り壊し	有筋	m3	4.4	4	
			舗装版切断	t≦15cm	m	26.6	27	
			舗装版濁水処理		m3	0.04	0.04	
			As舗装版破砕	t=5cm	m2	534.2	534	
			Co舗装版破砕	t=5cm	m2	1.9	2	

工事区分 レベル1	工　　種 レベル2	種　　別 レベル3	細　　別 レベル4	規　　格 レベル5	単位	設計数量	数　量	摘　　要
		運搬処理工	Co殻運搬	有筋	m3	4.4	4	
				無筋	m3	0.1	1	
			As殻運搬		m3	26.7	27	
			Co殻処分	有筋	t	10.9	11	
				無筋	t	0.2	0	
			As殻処分		t	62.8	63	
			鋼材撤去		t	0.18	0.18	
			下水管	Vuφ150	m	20.1	21	
	地盤改良工	路床安定処理工	安定処理	高炉B種 t=90cm	m2	839.5	840	
舗装工	舗装工	アスファルト 舗装工	下層路盤	再生切込砕石 RC-40、t=12cm	m2	774.7	775	一般部
			上層路盤	再生粒調砕石 RM-40、t=12cm	m2	774.7	775	一般部
			基層	再生粗粒度As混合物 t=5cm	m2	774.7	775	一般部
		擦り付け舗装	表層	再生密粒度As混合物 t=5cm	m2	159.8	160	
	縁石工	縁石工	歩車道境界 ブロック	縁石工A	m	80.5	81	
				縁石工B	m	4.2	4	
				縁石工C	m	1.2	1	
				縁石工D	m	7.0	7	
				縁石工E	m	6.0	6	
				縁石工F	m	1.2	1	
				街渠工A	m	29.5	30	
				街渠工B	m	2.4	2	

工事区分 レベル1	工　　種 レベル2	種　　別 レベル3	細　　別 レベル4	規　　格 レベル5	単位	設計数量	数　量	摘　　要
				地先境界工A	m	104.1	104	
				地先境界工B	m	12.6	13	
	道路付属施設工	道路付属物工	道路鋲	A型	個	13.0	13	
			仮設侵入防止柵	L=3.0m	基	3.0	3	

§2.土工

工　　種	規　　格	単位	数　　量	摘　　要
掘　　削	土　　砂	m3	735.6	
床　　掘	土　　砂	m3	148.0	
埋　　戻	W＜1.0m	m3	89.9	
残土運搬処理		m3	783.7	

残土運搬処理

V＝（735.6 ＋ 148.0） － 89.9 ／ 0.9 ＝ 783.7

土量計算書

1工区

測　　点	距　離	掘　　削						摘　要
		面　　積	平均面積	土　　量				
No.								
45 + 16.020		9.6						
46 + 0.000	3.980	9.6	9.60	38.2				
47 + 0.000	20.000	7.8	8.70	174.0				
EC2 47 + 14.407	14.407	12.4	10.10	145.5				
48 + 0.000	5.593	12.8	12.60	70.5				
49 + 0.000	20.000	8.7	10.75	215.0				
49 + 10.621	10.621	8.7	8.70	92.4				
合　計				735.6				

土量計算書

1工区

測　点	距　離	床　掘			埋戻し			摘　要
		面　積	平均面積	土　量	面　積	平均面積	土　量	
No.								
45 + 16.020		1.1			0.6			
46 + 0.000	3.980	1.1	1.10	4.4	0.6	0.60	2.4	
47 + 0.000	20.000	1.2	1.15	23.0	0.7	0.65	13.0	
EC2 47 + 14.407	14.407	1.2	1.20	17.3	0.7	0.70	10.1	
48 + 0.000	5.593	1.2	1.20	6.7	0.7	0.70	3.9	
49 + 0.000	20.000	1.4	1.30	26.0	0.8	0.75	15.0	
49 + 10.621	10.621	1.4	1.40	14.9	0.8	0.80	8.5	
作業土工計算書より				3.2			2.0	1-① 取付管
作業土工計算書より				3.6			2.3	1-② 取付管
作業土工計算書より				12.6			4.1	1-③ 取付管
作業土工計算書より				36.3			28.6	下水仮設管
合　計				148.0			89.9	

作　業　土　工　計　算　書

1－① 取付管 VUφ200

作業土工断面図

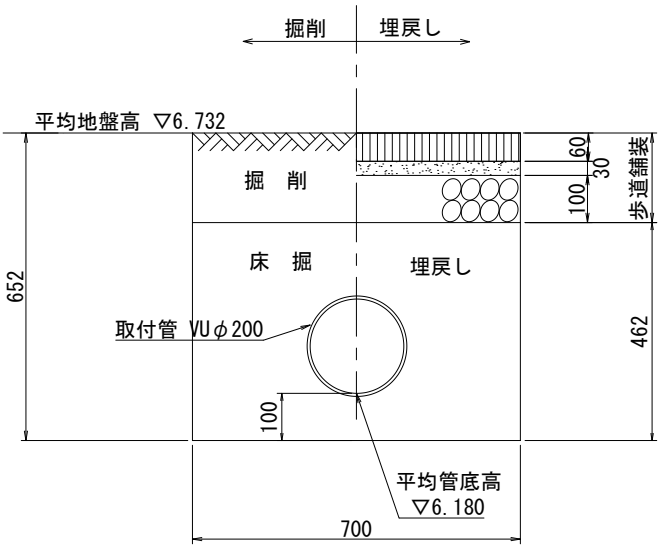

種　　別	計　　算　　式	数　　量
取付管 VUφ300	L＝　7.1　　＝　7.1	7.1　m
床堀	V＝　0.652　×　0.700　×　7.1　　＝　3.240	3.2　m3
埋戻し	V1＝　π/4　×　0.216^2　×　7.1　　＝　0.260 V2＝　0.462　×　0.700　×　7.1　　＝　2.296 ΣV＝　2.296　－　0.260　　＝　2.036	2.0　m3

作　業　土　工　計　算　書

1－② 取付管 VUφ200

作業土工断面図

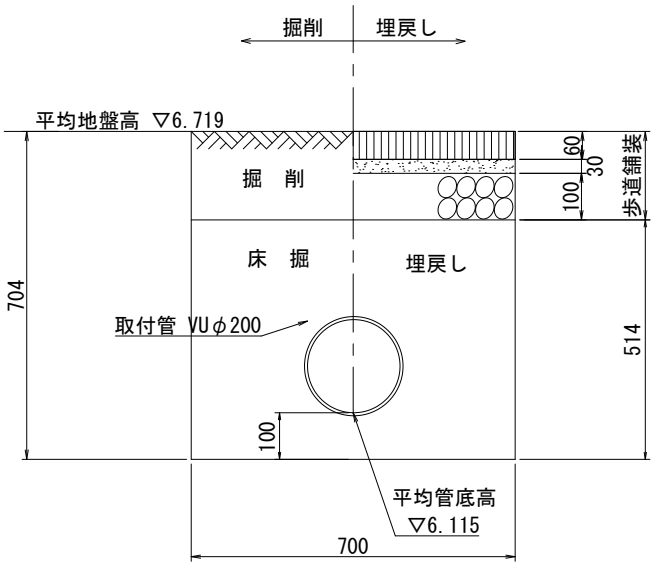

種　　別	計　　算　　式	数　　量
取付管 VUφ200	L＝　7.2　　＝　7.2	7.2 m
床堀	V＝　0.704　×　0.700　×　7.2　　＝　3.548	3.6 m3
埋戻し	V1＝　π/4　×　0.216^2　×　7.2　　＝　0.264 V2＝　0.514　×　0.700　×　7.2　　＝　2.591 ΣV＝　2.591　－　0.264　　＝　2.327	2.3 m3

作　業　土　工　計　算　書

1－③ 取付管 VUφ300

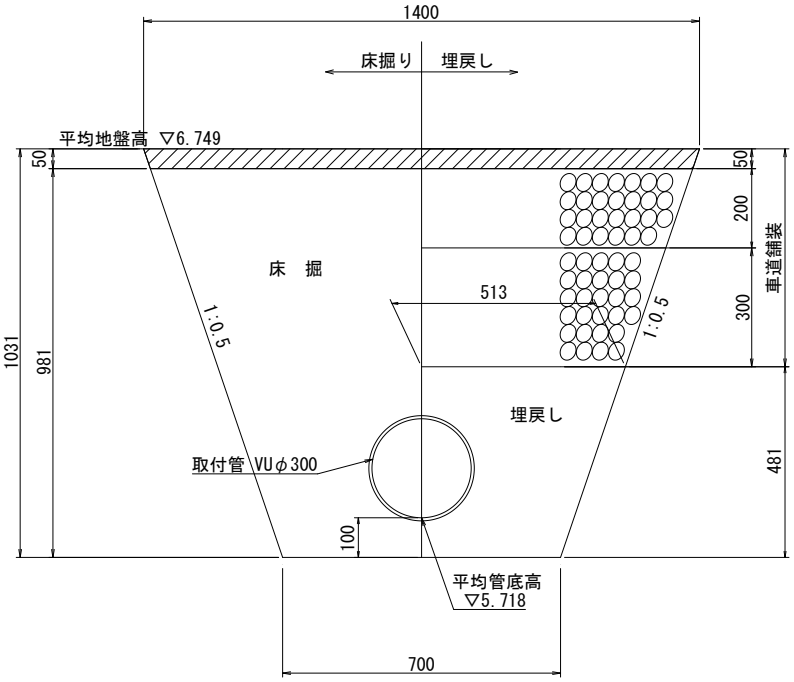

種　　別	計　　算　　式	数　　量
取付管 VUφ200	L＝ 12.2 ＝ 12.2	12.2 m
床堀	V＝ (1.400 ＋ 0.700) × 0.981 × 1/2 × 12.2 ＝ 12.567	12.6 m3
埋戻し	V1＝ π/4 × 0.318^2 × 12.2 ＝ 0.969 V2＝ (1.026 ＋ 0.700) × 0.481 × 1/2 × 12.2 ＝ 5.064 ΣV＝ 5.064 － 0.969 ＝ 4.095	4.1 m3

作　業　土　工　計　算　書

下水仮設管 VUφ150

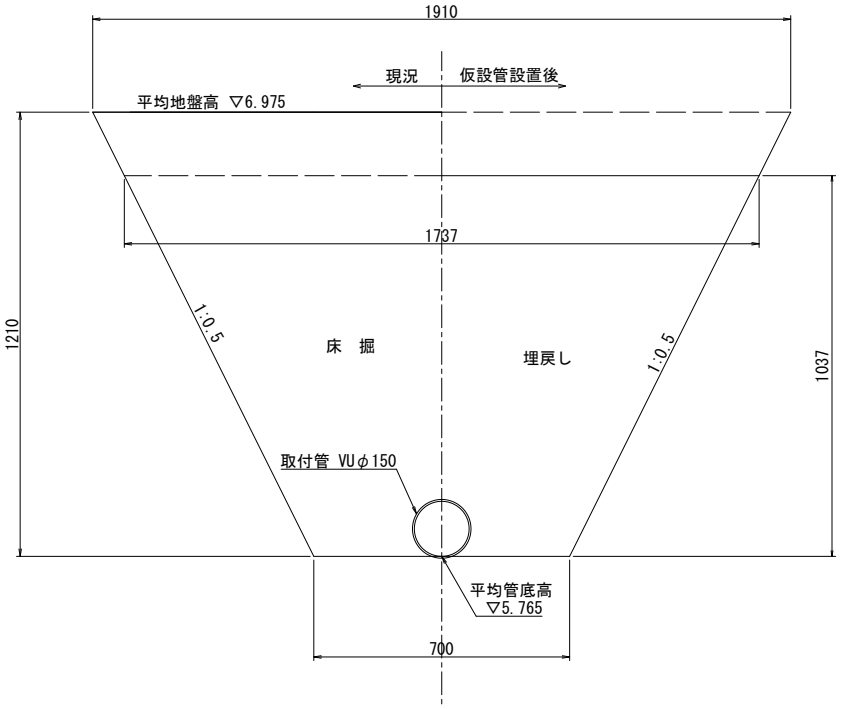

種　　別	計　　算　　式	数　　量
下水仮設管 VUφ150	L＝ 23.0 ＝ 23.0	23.0 m
床堀	V＝ (1.910 ＋ 0.700) × 1.210 × 1/2 × 23.0 ＝ 36.318	36.3 m3
埋戻し	V1＝ π/4 × 0.165^2 × 23.0 ＝ 0.492 V2＝ (1.737 ＋ 0.700) × 1.037 × 1/2 × 23.0 ＝ 29.062 ΣV＝ 29.062 － 0.492 ＝ 28.570	28.6 m3

§3.排水構造物工

工　　種	種　　別	規　　格	単位	数　　量		
				左	右	合計
側溝工	街渠縦断管	300×500	m	35.9	－	35.9
	可変街渠縦断管	300×600	m	26.1	31.1	57.2
	敷高調整 コンクリート	σck=18N/mm2	m3	0.4	0.7	1.1
	横断暗渠	300×300	m	14.5	－	14.5
		300×400	m	－	13.0	13.0
管渠工	下水仮設管	VUφ150	m	23.0	－	23.0
	取付管	VUφ200	m	14.3	－	14.3
	取付管	VUφ300	m	12.2	－	12.2
集水桝工	集水桝	500×500×600	箇所	2.0	1.0	3.0
	集水桝	500×500×700	箇所	－	1.0	1.0
	街渠桝	300×500	箇所	2.0	1.0	3.0
	可変街渠桝	300×750	箇所	2.0	3.0	5.0

延　長　調　書

街渠縦断管

種　別	測　点	左右	単位	数　量	摘　要
300×500	NO.　46 ＋ 3.8 ～ NO.　46 ＋ 16.8	左	m	12.9	
300×500	NO.　46 ＋ 17.8 ～ NO.　48 ＋ 1.1	左	m	23.0	
小計		左	m	35.9	

延　長　調　書

可変街渠縦断管

種　別	測　点	左右	単位	数　量	摘　要
300×600	NO.　48 ＋ 2.1 ～ NO.　49 ＋ 8.2	左	m	26.1	
300×600	NO.　47 ＋ 7.6 ～ NO.　48 ＋ 0.5	右	m	13.0	
300×600	NO.　48 ＋ 1.5 ～ NO.　48 ＋ 19.6	右	m	18.1	
小計		右	m	31.1	

延　長　調　書

横断暗渠

種　別	測　点	左右	単位	数　量	摘　要
300×300	NO.　46 ＋ 12.3 ～ NO.　47 ＋ 6.6	右	m	14.5	
300×400	NO.　49 ＋ 4.0 ～	左右	m	13.0	

延　長　調　書

取付管

種　別	測　点	左右	単位	数　量	摘　要
φ200	NO.　45 ＋ 17.3 ～ NO.　46 ＋ 3.3	左	m	7.1	
φ200	NO.　49 ＋ 8.7 ～ NO.　49 ＋ 15.1	左	m	7.2	
小計		左	m	14.3	
φ300	NO.　49 ＋ 9.2 ～ NO.　50 ＋ 1.2	左	m	12.2	
φ150	NO.　45 ＋ 14.6 ～ NO.　46 ＋ 19.4	左	m	23.0	

延　長　調　書

集水桝

種　別	測　点	左右	単位	数　量	摘　要
500×500×600	NO.　45　＋ 17.3	左	箇所	1.0	
500×500×600	NO.　49　＋ 15.1	左	箇所	1.0	
小計		左	箇所	2.0	
500×500×600	NO.　47　＋ 4.2	右	箇所	1.0	
500×500×700	NO.　49　＋ 5.7	右	箇所	1.0	

延　長　調　書

街渠桝

種　別	測　点	左右	単位	数　量	摘　要
300×500	NO.　46　＋　3.3	左	箇所	1.0	
300×500	NO.　46　＋　17.3	左	箇所	1.0	
小計		左	箇所	2.0	
300×500	NO.　46　＋　11.8	右	箇所	1.0	

延　長　調　書

可変街渠桝

種　別	測　点	左右	単位	数　量	摘　要
300×750	NO.　48　＋　1.6	左	箇所	1.0	
300×750	NO.　49　＋　8.7	左	箇所	1.0	
小計		左	箇所	2.0	
300×750	NO.　47　＋　7.1	右	箇所	1.0	
300×750	NO.　48　＋　1.0	右	箇所	1.0	
300×750	NO.　49　＋　0.1	右	箇所	1.0	
小計		右	箇所	3.0	

可変街渠縦断管調整コンクリート計算書

側溝サイズ	測　　点	位置	寸法(mm)			延長	断面積	体積
			下幅	厚(前)	厚(後)	(m)	(m2)	(m3)
300×600	No. 48 ＋ 2.06 ～ No. 49 ＋ 8.15	左	300	99	0	26.1	0.015	0.39
						合　計		0.39
300×600	No. 47 ＋ 7.63 ～ No. 48 ＋ 0.50	右	300	99	96	13.0	0.029	0.38
300×600	No. 49 ＋ 1.50 ～ No. 48 ＋ 19.60	右	300	95	39	18.1	0.020	0.36
						合　計		0.74

§4.構造物撤去工

工　　種	規　　格	単位	合計	摘　　要
構造物取壊し	有筋	m3	4.4	
舗装版切断	t≦15cm	m	26.6	
構造物取壊し	舗装版濁水処理	m3	0.04	
As舗装版破砕	t=5cm	m2	534.2	
Co舗装版破砕	t=5cm	m2	1.9	
Co殻運搬	有筋	m3	4.4	
	無筋	m3	0.1	
As殻運搬		m3	26.7	
Co殻処分	有筋	t	10.9	
	無筋	t	0.2	
As殻処分		t	62.8	
鋼材撤去		t	0.2	
下水管	Vuφ150	m	20.1	

構造物撤去工計算書

1. 構造物取壊し：Co殻(有筋)

・ U型側溝

V＝ 22.4 × 1.95 ／ 10.0 ＝ 4.37 m3

2. As舗装版切断 t≦15cm

L＝ 6.1 ＋ 15.0 ＋ 5.5 ＝ 26.60 m

3. s舗装版切断濁水処理

V＝ 0.0013 × 26.60 ＝ 0.035 m3

3. As舗装版破砕 t=5cm

A＝ 346.6 ＋ 27.8 ＋ 159.8 ＝ 534.20 m2

4. Co舗装版破砕 t=5cm

A＝ 1.9 ＝ 1.90 m2

5. Co殻運搬(有筋)

V＝ 4.368 ＝ 4.37 m3

6. Co殻運搬(無筋)

V＝ 1.9 × 0.05 ＝ 0.10 m3

7. As殻運搬

V＝ 534.2 × 0.05 ＝ 26.71 m3

8. Co殻処分(有筋)

W＝ 4.368 × 2.50 ＝ 10.92 t

9. Co殻処分(無筋)

W＝ 0.0950 × 2.35 ＝ 0.22 t

10. As殻処分

W＝ 26.710 × 2.35 ＝ 62.77 t

11. 鋼材撤去

(1) 車止め

W＝ (9.0 × 45.00 ／ 10.0) ／ 1000 ＝ 0.04 t

(2) 単管 L=2.0m

W＝ (18.0 × 54.60 ／ 10.0) ／ 1000 ＝ 0.10 t

(3) 単管 L=2.5m

W＝ (9.0 × 40.92 ／ 10.0) ／ 1000 ＝ 0.04 t

ΣW= 0.041 ＋ 0.098 ＋ 0.037 ＝ 0.18 t

12. 下水管VUφ150撤去

L＝ 20.1 ＝ 20.1 m

材　料　計　算　書

撤去 U形側溝　　10m当り

U型側溝

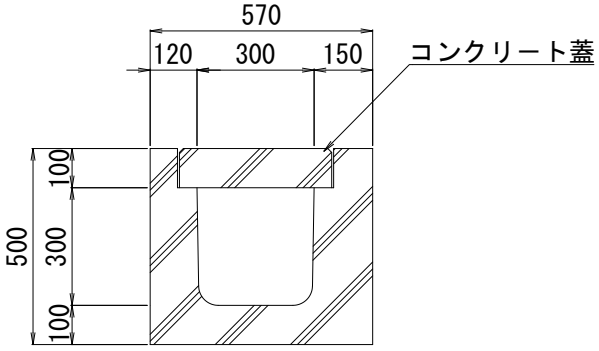

種　別	計　算　式	数　量
有筋コンクリート	V= (0.570 × 0.500 − 0.300 × 0.300) × 10.0 = 1.950	1.95 m3

材　料　計　算　書

撤去 車止め　　10本当り

車止め

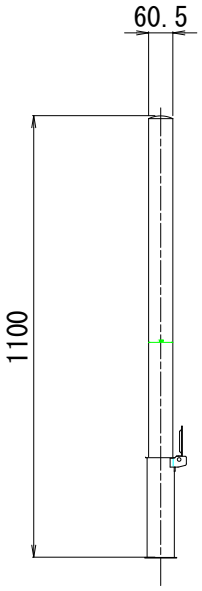

種　別	計　算　式	数　量
φ60.5×1.10 車止め	4.5kg/本 W=　4.5　×　10.0　＝　45.0	45.00 kg

材　料　計　算　書

撤去 木柵(H=1.8m)　　10m当り

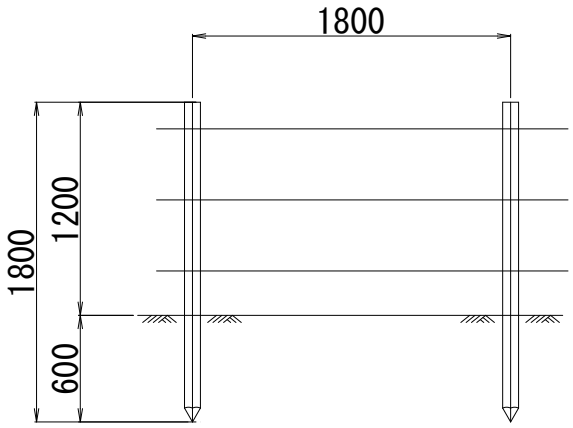

種　別	計　算　式	数　量
木 柵	N= 10.0 ／ 1.8 ＋ 1.0 ＝ 6.6	7.0 本

材　料　計　算　書

撤去 単管　　10m当り

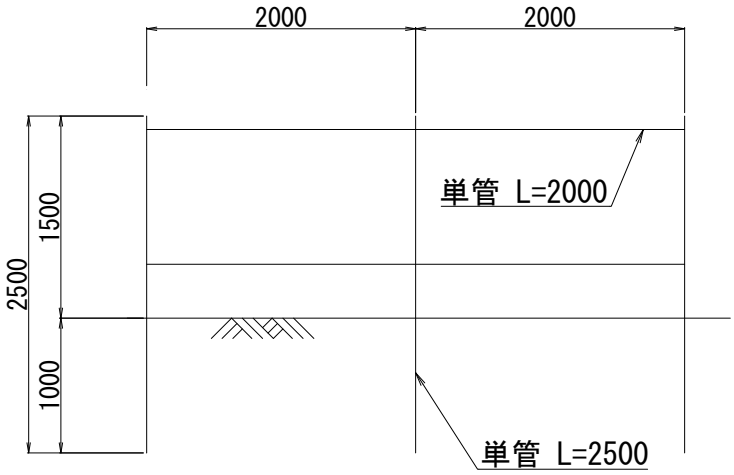

種　別	計　算　式	数　量
φ48.6×2.4 単管 L=2.0m	N=　　＝ 10.0	10.0 本
	5.46kg/本 W= 5.46 × 10.0　　＝ 54.6	54.60 kg
φ48.6×2.4 単管 L=2.5m	N= 10.0 ÷ 2.0 ＋ 1.0　　＝ 6.0	6.0 本
	6.82kg/本 W= 6.82 × 6.0　　＝ 40.9	40.92 kg

§5.地盤改良工

工　　種	規　　格	単位	数　　量	摘　　要
路床改良工	高炉B種 t=90cm	m2	839.5	

地 盤 改 良 工 計 算 書

測　　点	距　離	路床改良						摘　要
		長　さ	平均長さ	面　　積				
No.								
45　+　16.020		10.1						
46　+　0.000	3.980	10.1	10.10	40.2				
47　+　0.000	20.000	15.1	12.60	252.0				
EC2 47　+　14.407	14.407	10.1	12.60	181.5				
48　+　0.000	5.593	10.1	10.10	56.5				
49　+　0.000	20.000	10.1	10.10	202.0				
49　+　10.621	10.621	10.1	10.10	107.3				
合　計				839.5				

§6.舗装工

工　　種		規　　格	単位	数　　量	摘　　要
一般部	下層路盤	再生切込砕石 RC-40、t=12cm	m2	774.7	
	上層路盤	再生粒調砕石 RM-40、t=12cm	m2	774.7	
	基　　層	再生粗粒度As混合物 t=5cm	m2	774.7	
擦り付け舗装		再生密粒度As混合物 t=5cm	m2	159.8	

舗装工計算書

【一般部】

(1) 下層路盤：再生切込砕石(RC-40)　t=12cm　＝　774.7　m2

(2) 上層路盤：再生粒調砕石(RM-40)　t=12cm　＝　774.7　m2

(3) 基　　層：再生粗粒度アスファルト混合物　t=5cm　＝　774.7　m2

【擦り付け舗装】

(1) 表　　層：再生密粒度アスファルト混合物　t=5cm

A=　159.8　＝　159.8　m2

§7.縁石工

数量集計表

工　　種	規　　格	単位	左　側	右　側	合　　計	摘　　要
縁石工	縁石工A	m	49.4	31.1	80.5	
	縁石工B	m	4.2	－	4.2	
	縁石工C	m	1.2	－	1.2	
	縁石工D	m	4.0	3.0	7.0	
	縁石工E	m	6.0	－	6.0	
	縁石工F	m	1.2	－	1.2	
	街渠工A	m	15.0	14.5	29.5	
	街渠工B	m	1.2	1.2	2.4	
	地先境界工A	m	62.9	41.2	104.1	
	地先境界工B	m	12.6	－	12.6	

延　長　調　書

縁石工(左)

種　別	測　点	左右	単位	数　量	摘　要
縁石工D	NO. 46 ＋ 2.77 ～ NO. 46 ＋ 3.77	左	m	1.0	
縁石工A	NO. 46 ＋ 3.77 ～ NO. 46 ＋ 11.37	左	m	7.5	
縁石工C	NO. 46 ＋ 11.37 ～ NO. 46 ＋ 11.97	左	m	0.6	
縁石工B	NO. 46 ＋ 11.97 ～ NO. 46 ＋ 16.24	左	m	4.2	
縁石工C	NO. 46 ＋ 16.24 ～ NO. 46 ＋ 16.84	左	m	0.6	
縁石工D	NO. 46 ＋ 16.84 ～ NO. 46 ＋ 17.84	左	m	1.0	
縁石工A	NO. 46 ＋ 17.84 ～ NO. 47 ＋ 13.86	左	m	15.8	
縁石工F	NO. 47 ＋ 13.86 ～ NO. 47 ＋ 14.46	左	m	0.6	
縁石工E	NO. 47 ＋ 14.46 ～ NO. 48 ＋ 0.46	左	m	6.0	
縁石工F	NO. 48 ＋ 0.46 ～ NO. 48 ＋ 1.06	左	m	0.6	
縁石工D	NO. 48 ＋ 1.06 ～ NO. 48 ＋ 2.06	左	m	1.0	
縁石工A	NO. 48 ＋ 2.06 ～ NO. 49 ＋ 8.15	左	m	26.1	
縁石工D	NO. 49 ＋ 8.15 ～ NO. 49 ＋ 9.15	左	m	1.0	
小　計					
縁石工A		左	m	49.4	
縁石工B		左	m	4.2	
縁石工C		左	m	1.2	
縁石工D		左	m	4.0	
縁石工E		左	m	6.0	
縁石工F		左	m	1.2	

延　長　調　書

縁石工(右)

種　別	測　点	左右	単位	数　量	摘　要
縁石工D	NO. 47 ＋ 6.63 ～ NO. 47 ＋ 7.63	右	m	1.0	
縁石工A	NO. 47 ＋ 7.63 ～ NO. 48 ＋ 0.50	右	m	13.0	
縁石工D	NO. 48 ＋ 0.50 ～ NO. 48 ＋ 1.50	右	m	1.0	
縁石工A	NO. 48 ＋ 1.50 ～ NO. 48 ＋ 19.60	右	m	18.1	
縁石工D	NO. 48 ＋ 19.60 ～ NO. 49 ＋ 0.60	右	m	1.0	
小　計					
縁石工A		右	m	31.1	
縁石工D		右	m	3.0	

延　長　調　書

街渠工

種　別	測　点	左右	単位	数　量	摘　要
街渠工A	NO.　46 ＋　2.12　～	左	m	7.6	
街渠工B	NO.　46 ＋　2.12　～ NO.　46 ＋　2.77	左	m	0.6	
街渠工B	NO.　49 ＋　9.15　～ NO.　49 ＋　9.75	左	m	0.6	
街渠工A	NO.　49 ＋　9.75　～	左	m	7.4	
街渠工A	NO.　47 ＋　5.99　～	右	m	7.4	
街渠工B	NO.　47 ＋　5.99　～ NO.　47 ＋　6.63	右	m	0.6	
街渠工B	NO.　49 ＋　0.60　～ NO.　49 ＋　1.24	右	m	0.6	
街渠工A	NO.　49 ＋　1.24　～	右	m	7.1	
小 計					
街渠工A		左	m	15.0	
街渠工B		左	m	1.2	
街渠工A		右	m	14.5	
街渠工B		右	m	1.2	

延　長　調　書

地先境界工

種　別	測　点	左右	単位	数　量	摘　要
地先境界A	NO. 45 ＋ 17.95 ～ NO. 46 ＋ 11.37	左	m	13.1	
地先境界B	NO. 46 ＋ 11.37 ～ NO. 46 ＋ 16.84	左	m	5.4	
地先境界A	NO. 46 ＋ 16.84 ～ NO. 47 ＋ 13.86	左	m	16.6	
地先境界B	NO. 47 ＋ 13.86 ～ NO. 48 ＋ 1.06	左	m	7.2	
地先境界A	NO. 48 ＋ 1.06 ～ NO. 49 ＋ 14.24	左	m	33.2	
地先境界A	NO. 47 ＋ 4.04 ～ NO. 49 ＋ 4.78	右	m	41.2	
小 計					
地先境界A		左	m	62.9	
地先境界B		左	m	12.6	
地先境界A		右	m	41.2	

§10.道路付属物工

数量集計表

工　　種	規　　格	単位	左　側	右　側	合　　計	摘　　要
道路鋲	A型	個	8.0	5.0	13.0	
仮設侵入防止柵	L=3.0m	基	3.0	－	3.0	

1.道路鋲 A型

左側

N＝　8.0　　＝　8.0　　個

右側

N＝　5.0　　＝　5.0　　個

3.仮設侵入防止柵

L＝　3.0　　＝　3.0　　基

§11.単位数量　　材　料　計　算　書

歩車道境界ブロック　　10m当り

縁石工A

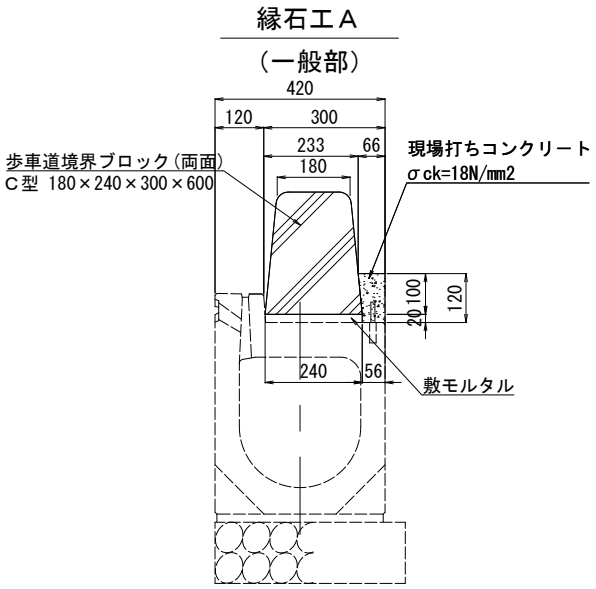

種　別	計　算　式	数　量
歩車道境界ブロック 両面C型	180×240×300×600 N＝　＝　16.5	16.5　個
コンクリート σck=18N/mm2	A＝　(0.066　＋　0.056)　×　0.120　×　1/2　＝　0.007 V＝　0.007　×　10.0　＝　0.070	0.07　m3
型　枠	A＝　0.120　×　10.0　＝　1.200	1.20　m2
敷モルタル(1:3)	V＝　0.02　×　0.24　×　10.0　＝　2.600	2.60　m3

材　料　計　算　書

歩車道境界ブロック　　10m当り

縁石工B

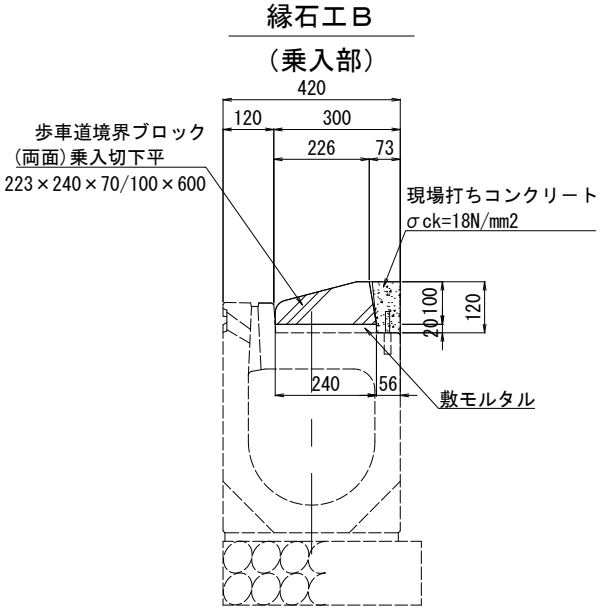

種　別	計　算　式	数　量
歩車道境界ブロック 両面乗入切下平	223×240×70/100×600 N＝　＝　16.5	16.5　個
コンクリート σck=18N/mm2	A＝　(0.073　＋　0.056)　×　0.120　×　1/2　＝　0.008 V＝　0.008　×　10.0　＝　0.080	0.08　m3
型　枠	A＝　0.120　×　10.0　＝　1.200	1.20　m2
敷モルタル(1:3)	V＝　0.02　×　0.24　×　10.0　＝　2.600	2.60　m3

材　料　計　算　書

歩車道境界ブロック　　10m当り

縁石工C

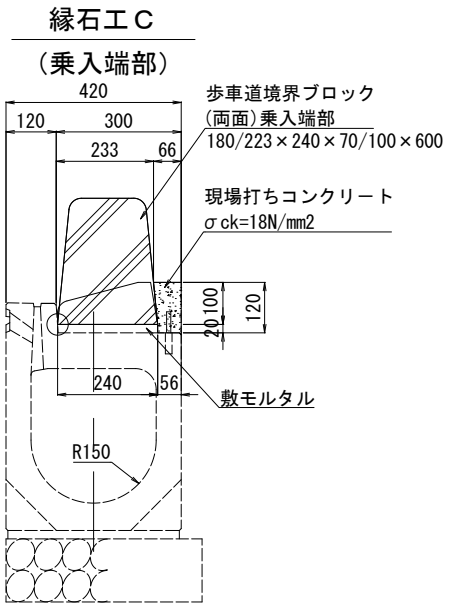

種　別	計　算　式	数　量
歩車道境界ブロック 両面C型	180/223×240×70/100×600 N＝　＝　16.5	16.5　個
コンクリート σck=18N/mm2	A＝　(0.066　＋　0.056)　×　0.120　×　1/2　＝　0.007 V＝　0.007　×　10.0　＝　0.070	0.07　m3
型　枠	A＝　0.120　×　10.0　＝　1.200	1.20　m2
敷モルタル(1:3)	V＝　0.02　×　0.24　×　10.0　＝　2.600	2.60　m3

材　料　計　算　書

歩車道境界ブロック　　10m当り

縁石工D

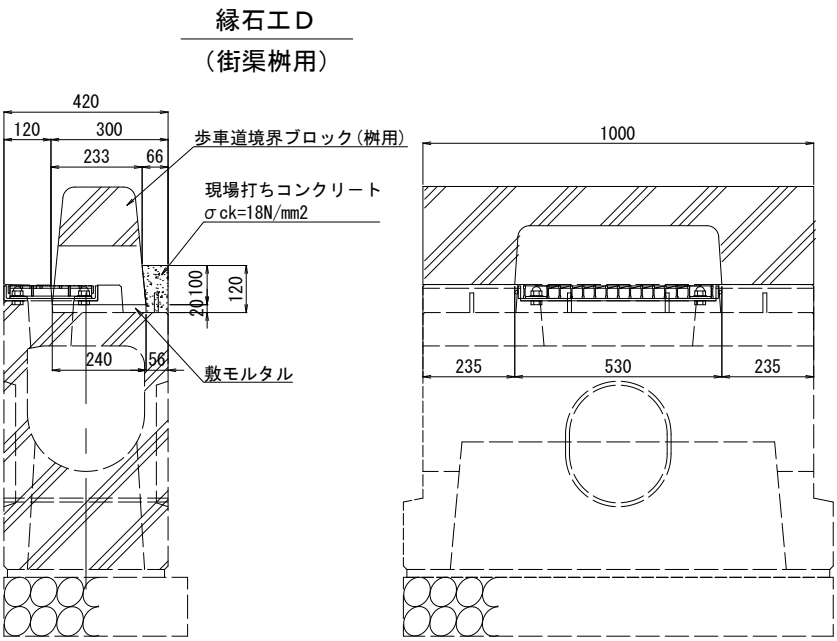

種　別	計　算　式	数　量
歩車道境界ブロック 桝用	N＝　＝　10.0	10.0　個
コンクリート σck=18N/mm2	A＝　(0.066　＋　0.056)　×　0.120　×　1/2　＝　0.007 V＝　0.007　×　10.0　＝　0.070	0.07　m3
型　枠	A＝　0.120　×　10.0　＝　1.200	1.20　m2
敷モルタル(1:3)	V＝　0.02　×　0.24　×　10.0　＝　2.600	2.60　m3

材　料　計　算　書

歩車道境界ブロック　　10m当り

縁石工E

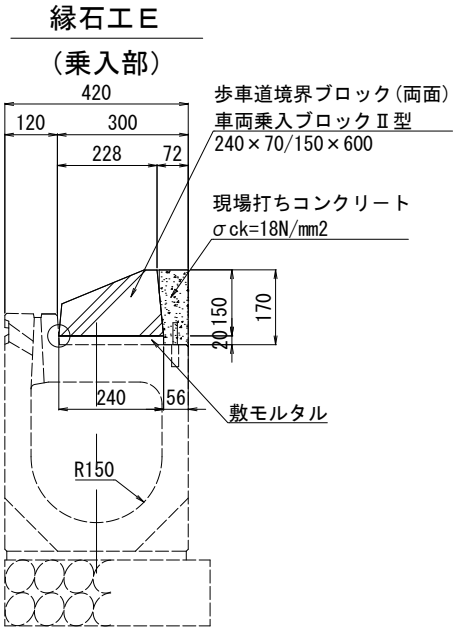

種　別	計　算　式	数　量
歩車道境界ブロック(両面) 車両乗入ブロックⅡ型	240×70/150×600 N＝　＝　16.5	16.5　個
コンクリート σck=18N/mm2	A＝　(0.072　＋　0.056)　×　0.170　×　1/2　＝　0.011 V＝　0.011　×　10.0　＝　0.110	0.11　m3
型　枠	A＝　0.170　×　10.0　＝　1.700	1.70　m2
敷モルタル(1:3)	V＝　0.02　×　0.24　×　10.0　＝　2.600	2.60　m3

材　料　計　算　書

歩車道境界ブロック　　10m当り

縁石工F

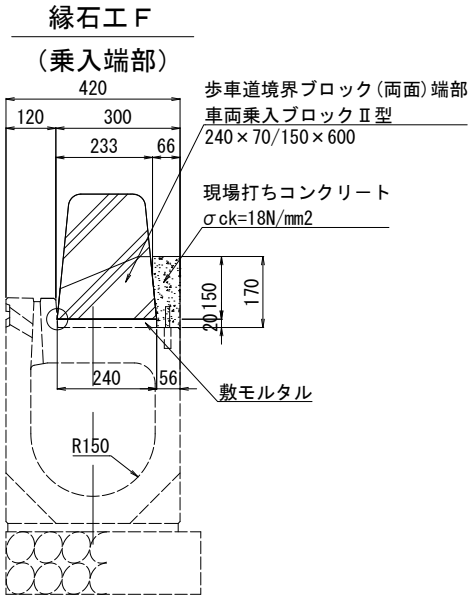

種　別	計　算　式	数　量
歩車道境界ブロック(両面) 端部車両乗入ブロックⅡ型	240×70/150×600 N＝　＝　16.5	16.5　個
コンクリート σck=18N/mm2	A＝　(0.072　＋　0.056)　×　0.170　×　1/2　＝　0.011 V＝　0.011　×　10.0　＝　0.110	0.11　m3
型　枠	A＝　0.170　×　10.0　＝　1.700	1.70　m2
敷モルタル(1:3)	V＝　0.02　×　0.24　×　10.0　＝　2.600	2.60　m3

材　料　計　算　書

歩車道境界ブロック　　10m当り

街渠工A

街渠工Ａ

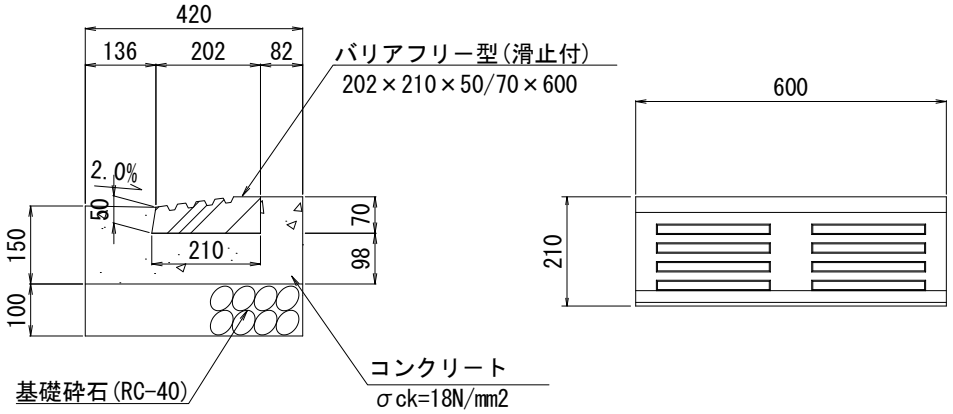

種　別	計　算　式	数　量
バリアフリー型 （滑止付）	202×210×50/70×600 N＝　＝　16.5	16.5　個
コンクリート σck=18N/mm2	A1＝　0.150　×　0.136　＝　0.020 A1＝　0.210　×　0.098　＝　0.021 A1＝　0.082　×　0.168　＝　0.014 ΣV＝（0.020　＋　0.021　＋　0.014）　×　10.0　＝　0.550	0.55　m3
型　枠	A＝　(0.150　＋　0.168)　×　10.000　＝　3.180	3.18　m2
基礎砕石 RC-40 t=100	A＝　0.420　×　10.0　＝　4.200 V＝　4.200　×　0.100　＝　0.420	0.42　m3

材　料　計　算　書

歩車道境界ブロック　　10m当り

街渠工B

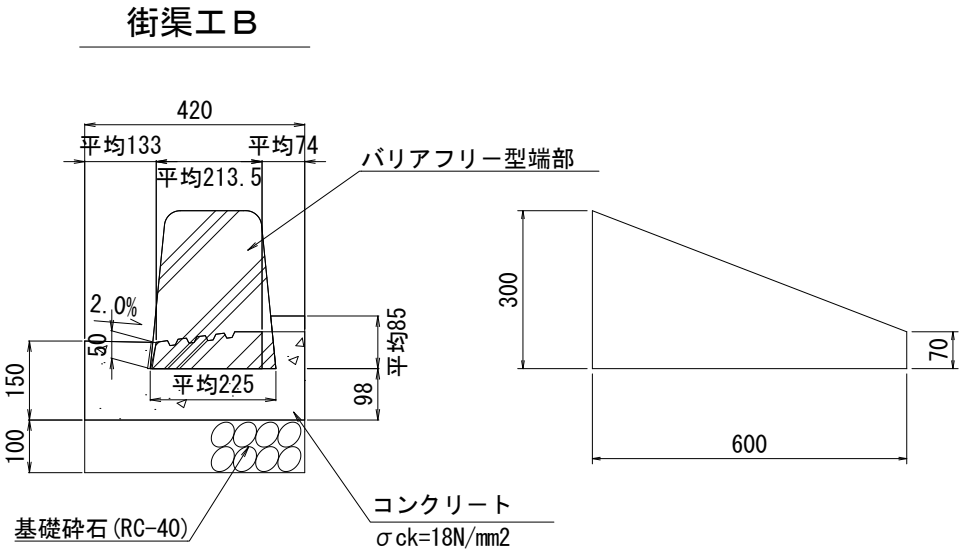

種　別	計　算　式	数　量
バリアフリー型端部	N＝　　＝　16.5	16.5　個
コンクリート	A1＝　0.150　×　0.133　　＝　0.020	
σck=18N/mm2	A1＝　0.225　×　0.098　　＝　0.022	
	A1＝　0.074　×　0.183　　＝　0.014	
	ΣV＝　(0.020　＋　0.022　＋　0.014)　×　10.0　　＝　0.560	0.56　m3
型　枠	A＝　(0.150　＋　0.183)　×　10.000　　＝　3.330	3.33　m2
基礎砕石	A＝　0.420　×　10.0　　＝　4.200	
RC-40 t=100	V＝　4.200　×　0.100　　＝　0.420	0.42　m3

材　料　計　算　書

地先境界ブロック　　10m当り

地先境界A

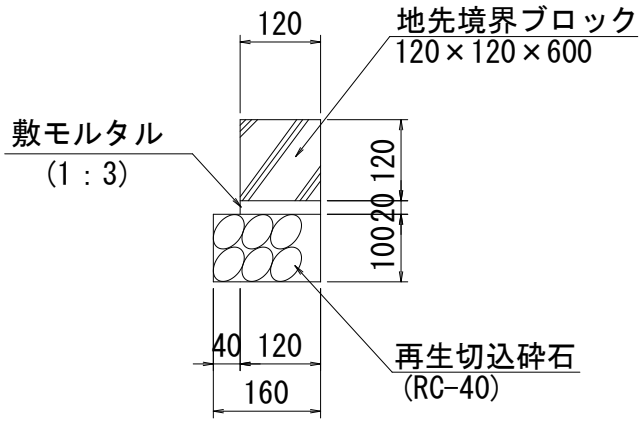

種　別	計　算　式	数　量
地先境界ブロック	120×120×600 N＝　＝　16.5	16.5　個
敷モルタル(1:3)	V＝　0.020　×　0.120　×　10.0　＝　0.024	0.02　m3
再生切込砕石 RC-40 t=100	A＝　0.160　×　10.0　＝　1.600 V＝　1.600　×　0.100　＝　0.160	0.16　m3

材　料　計　算　書

地先境界ブロック　　10m当り

地先境界B

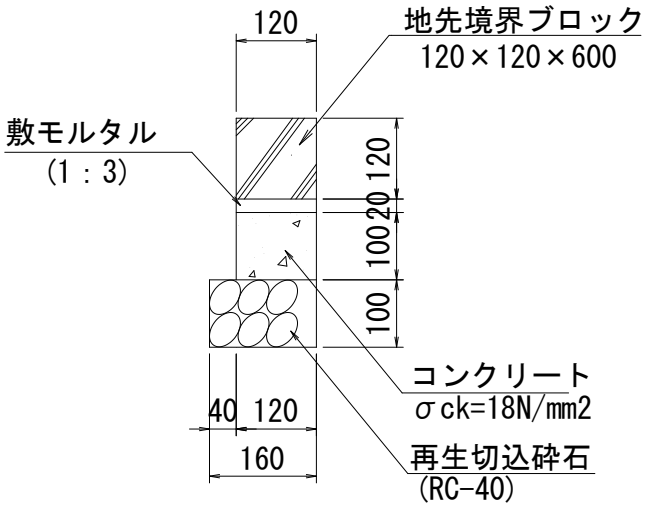

種　別	計　算　式	数　量
地先境界ブロック	120×120×600 N＝　＝　16.5	16.5　個
敷モルタル(1:3)	V＝　0.020　×　0.120　×　10.0　＝　0.024	0.02　m3
コンクリート σck=18N/mm2	V＝　0.120　×　0.100　×　10.0　＝　0.120	0.12　m3
型　枠	A＝　(0.100　＋　0.100)　×　10.000　＝　2.000	2.00　m2
再生切込砕石 RC-40 t=100	A＝　0.160　×　10.0　＝　1.600 V＝　1.600　×　0.100　＝　0.160	0.16　m3

材　料　計　算　書

街渠縦断管　　10m当り

300×500

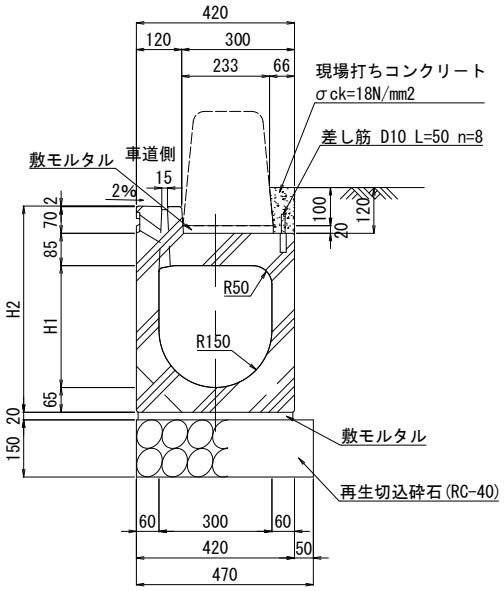

サイズ	H1	H2
300×320	320	542
300×500	500	722

種　別	計　算　式	数　量
街渠縦断管 300×500	N＝ 10.0 / 2.000 ＝ 5.0	5.0 個
再生切込砕石 RC-40 t=150	A＝ 0.470 × 10.0 ＝ 4.700 V＝ 4.700 × 0.100 ＝ 0.470	0.47 m3
敷モルタル(1:3)	V＝ 0.020 × 0.420 × 10.0 ＝ 0.084	0.08 m3

材　料　計　算　書

可変街渠縦断管　　10m当り

300×600

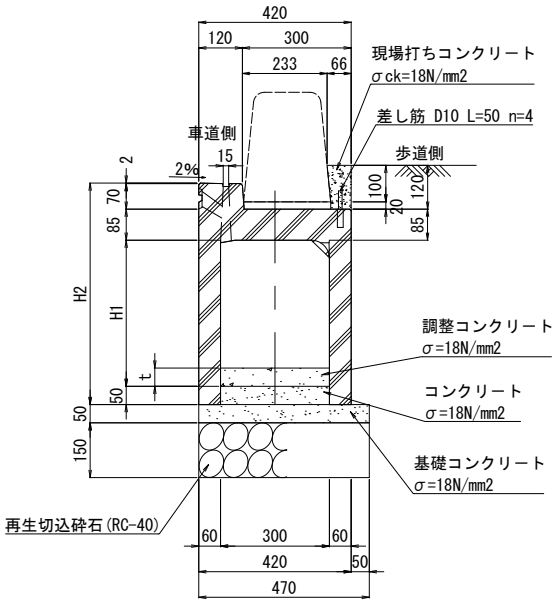

サイズ	H1	H2	調整コンクリート
300×400	400	607	t=78～278
300×500	500	707	t=2～145
300×600	600	807	t=0～210

種　別	計　算　式	数　量
可変街渠縦断管 300×600	N＝ 10.0 / 2.000 ＝ 5.0	5.0 個
再生切込砕石 RC-40 t=150	A＝ 0.470 × 10.0 ＝ 4.700 V＝ 4.700 × 0.100 ＝ 0.470	0.47 m3
コンクリート σck=18N/mm2	V＝ 0.300 × 0.050 × 10.0 ＝ 0.150	0.15 m3
基礎コンクリート σck=18N/mm2	V＝ 0.470 × 0.050 × 10.0 ＝ 0.235	0.24 m3

材　料　計　算　書

街渠桝　　10箇所当り

300×500

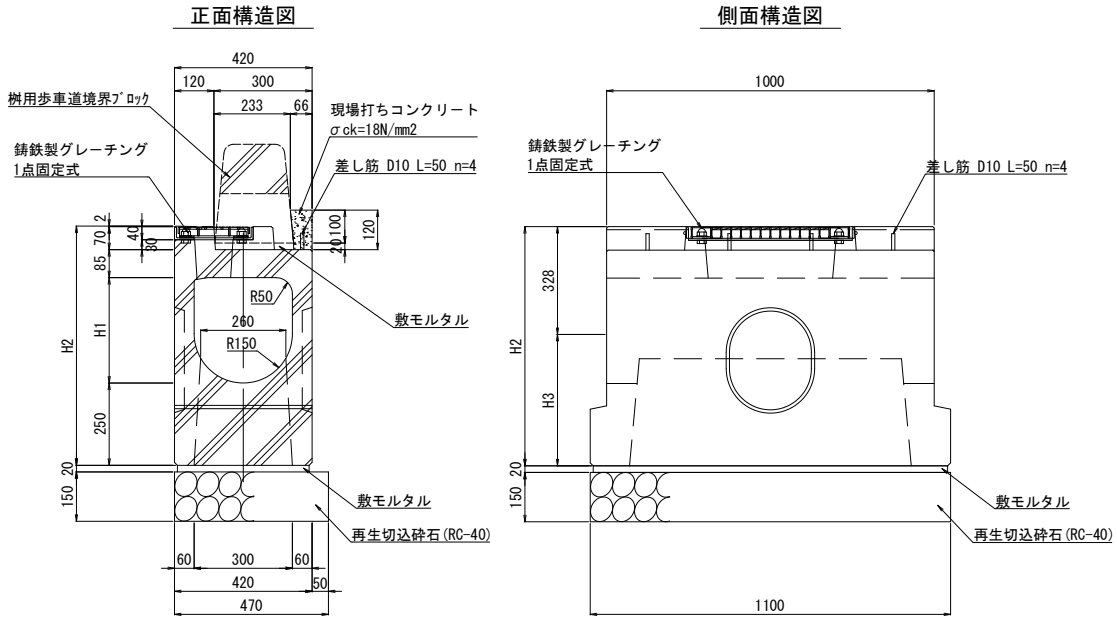

サイズ	H1	H2	H3
300×320	320	727	399
300×500	500	907	579

種　別	計　算　式	数　量
街渠桝 300×500	N＝　　＝　10.0	10.0　個
再生切込砕石 RC-40 t=150	A＝　0.470　×　1.100　×　10.0　　＝　5.170	5.17　m2
敷モルタル(1:3)	V＝　0.020　×　0.420　×　1.100　×　10.0　　＝　0.092	0.09　m3

材　料　計　算　書

可変街渠桝　　10箇所当り

300×750

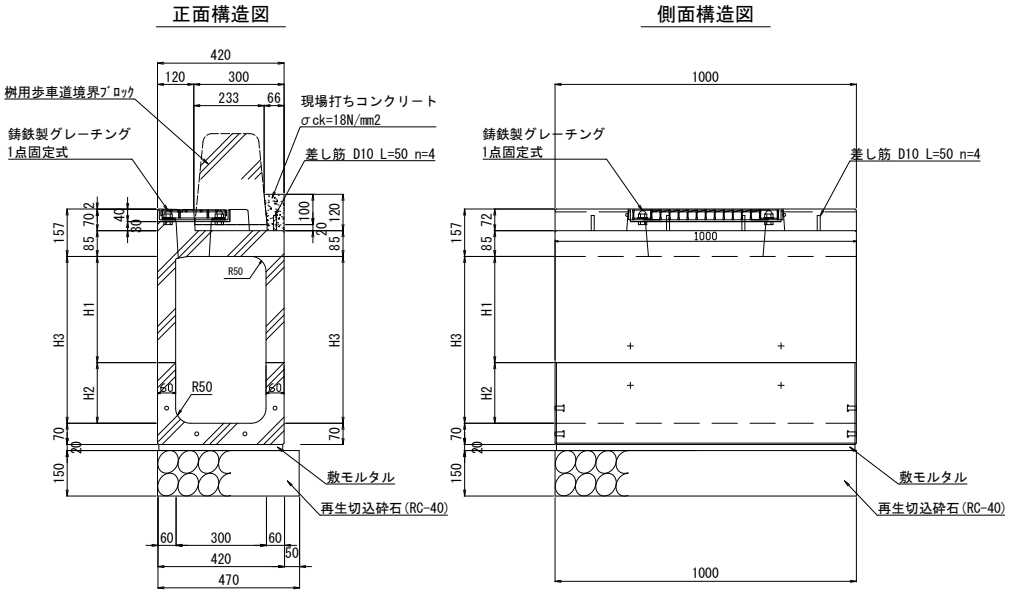

サイズ	H1	H2	H3
300×550	350	200	550
300×650	350	300	650
300×750	350	400	750

種　別	計　算　式	数　量
可変街渠桝 300×750	N＝　　＝　10.0	10.0　個
再生切込砕石 RC-40 t=150	A＝　0.470　×　1.000　×　10.0　　＝　4.700	4.70　m2
敷モルタル(1:3)	V＝　0.020　×　0.420　×　1.000　×　10.0　　＝　0.084	0.08　m3

材　料　計　算　書

集水桝　　10箇所当り

500×500×600

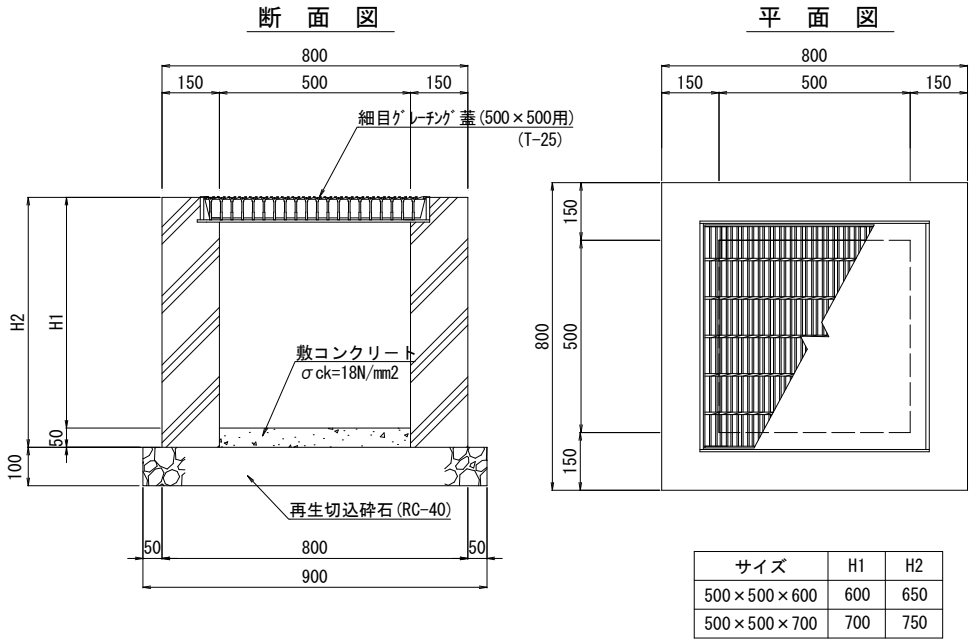

サイズ	H1	H2
500×500×600	600	650
500×500×700	700	750

種　別	計　算　式	数　量
集水桝 500×500×600	N＝　＝　10.0	10.0　個
敷コンクリート σck=18N/mm2	V＝　0.500　×　0.500　×　0.050　×　10.0　＝　0.125	0.13　m3
再生切込砕石 RC-40 t=100	A＝　0.900　×　0.900　×　10.0　＝　8.100	8.10　m2
細目グレーチング蓋 T-25	N＝　＝　10.0	10.0　枚

材　料　計　算　書

集水桝　　10箇所当り

500×500×700

断　面　図

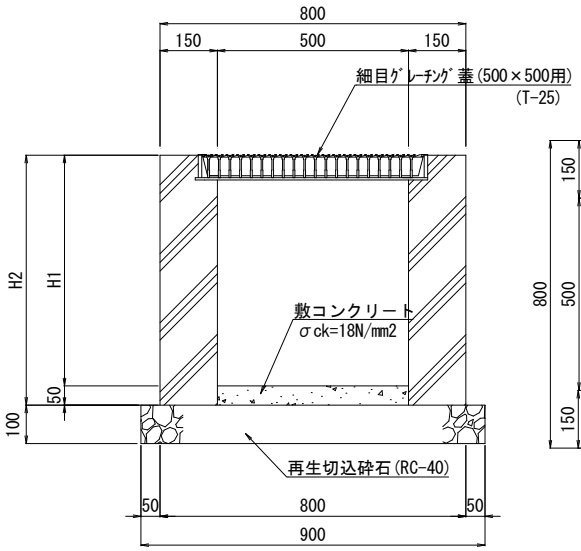

平　面　図

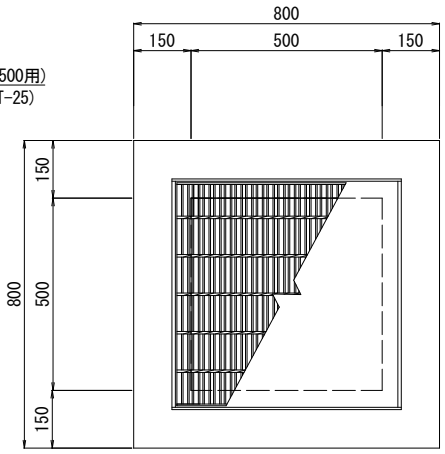

サイズ	H1	H2
500×500×600	600	650
500×500×700	700	750

種　別	計　算　式	数　量
集水桝 500×500×700	N＝　＝　10.0	10.0　個
敷コンクリート σck=18N/mm2	V＝　0.500　×　0.500　×　0.050　×　10.0　＝　0.125	0.13　m3
再生切込砕石 RC-40 t=100	A＝　0.900　×　0.900　×　10.0　＝　8.100	8.10　m2
細目グレーチング蓋 T-25	N＝　＝　10.0	10.0　枚

材　料　計　算　書

横断暗渠　　10m当り

300×300

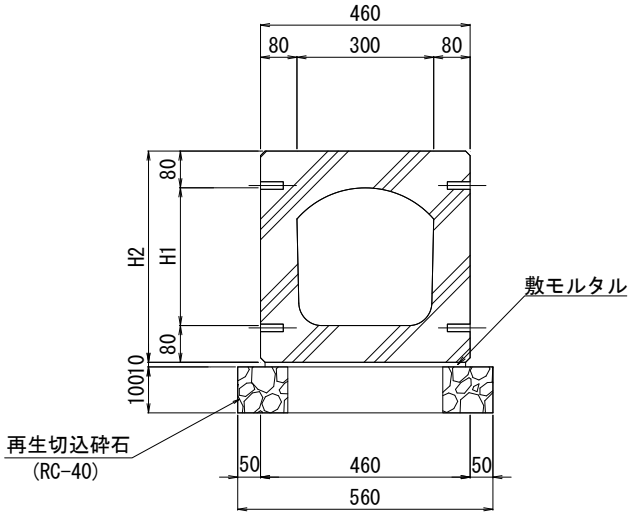

サイズ	H1	H2
300×240	240	400
300×300	300	460
300×400	400	560

種　別	計　算　式	数　量
横断暗渠 300×300	N＝ 10.0 / 2.000 ＝ 5.0	5.0 個
再生切込砕石 RC-40 t=100	A＝ 0.560 × 10.0 ＝ 5.600 V＝ 5.600 × 0.100 ＝ 0.560	0.56 m3
敷モルタル(1:3)	V＝ 0.010 × 0.460 × 10.0 ＝ 0.046	0.05 m3

材　料　計　算　書

横断暗渠　　10m当り

300×400

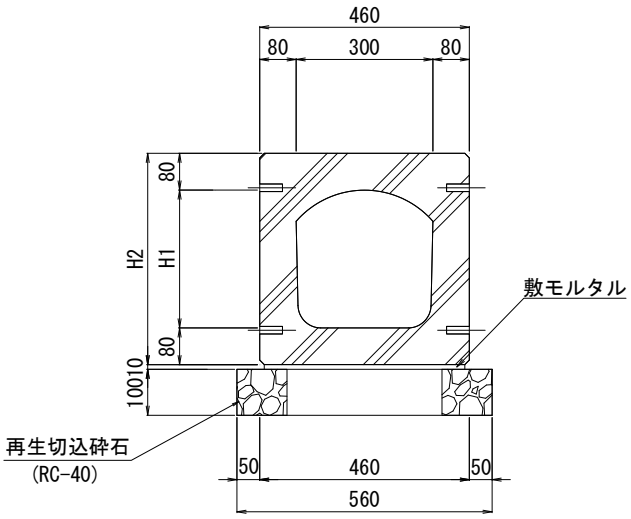

サイズ	H1	H2
300×240	240	400
300×300	300	460
300×400	400	560

種　別	計　算　式	数　量
横断暗渠 300×400	N＝ 10.0 / 2.000 ＝ 5.0	5.0 個
再生切込砕石 RC-40 t=100	A＝ 0.560 × 10.0 ＝ 5.600 V＝ 5.600 × 0.100 ＝ 0.560	0.56 m3
敷モルタル(1:3)	V＝ 0.010 × 0.460 × 10.0 ＝ 0.046	0.05 m3

中央通り線整備（R7）工事
都市計画道路3・4・9 中央通り線

春日部市粕壁二丁目地内

設計図

令和７年４月

春日部市建設部道路建設課

中央通り線整備（R7）工事

図面目録

（電線共同溝工事図面）

図面番号	図　　面　　名	縮　尺
1	電線共同溝平面図（1工区）	1：250
2-3	電線共同溝平面・縦断図(1)~(2)	1：250
4	連系管平面図	1：250
5-6	横断図(1)~(2)	1：100
7	車道横断部管路図	1：50
8-11	管路配置図(1)~(4)	1：10
12	特殊部収容形態図	1：20
13-16	端壁配管図(1)~(4)	1：20
17	特殊部構造図(1)　電力Ⅱ型	1：20
18	特殊部構造図(2)　BOXⅠ型	1：20
19	サイドボックス構造図	1：10
20	調整ブロック構造・配筋図	1：10
21	敷き板構造・配筋図	1：20
22	立金物等詳細図(1)　BOX型用	1：5
23	立金物等詳細図(2)　U型 H=1100用	1：5
24	鋳鉄蓋構造図(1)　φ750	1：5
25	鋳鉄蓋構造図(2)　電力Ⅱ型	1：10
26-29	管路材標準図(1)~(4)	1：10
30	埋設シート詳細図	1：10
31-32	既設埋設物平面図(1)~(2)	1：250

（道路新設工事図面）

図面番号	図　　面　　名	縮　尺
1	1工区　平面図	1：250
2	1工区　舗装工平面図	1：250
3	1工区　縦断図	V=1：100 H=1：500
4	標準横断図	1：50
5-6	1工区　横断図(1)~(2)	1：100
7-8	小構造物図(1)~(2)	図示
9	左側　側溝縦断図	V=1：100 H=1：50
10	右側　側溝縦断図	V=1：100 H=1：50
11	1工区　排水系統図	1：250
12	1工区　撤去工平面図	1：250
13-14	1工区　土工定規図(1)~(2)	1：100

※印刷時出力はA3とする

（電線共同溝工事図面）

電線共同溝平面図(1工区) S=1:250(A1) S=1:500(A3)

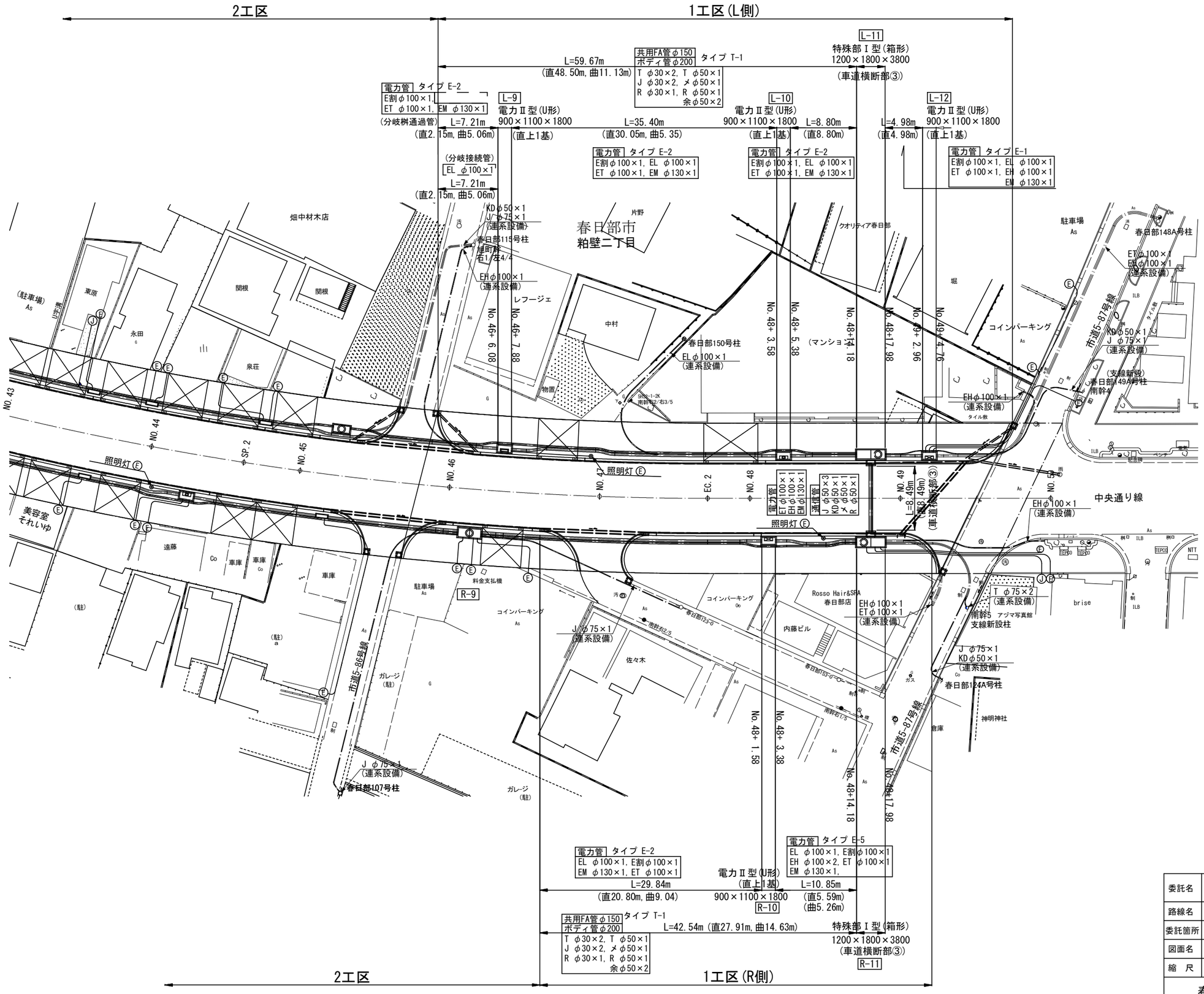

CCB管路凡例

—·—	整備範囲
═:═	CCB電力管
═·═	CCB通信管
Ⓔ——	電力引込管
Ⓙ——	通信引込管

Ⓣⓚ

企業及び管理者

記号	管理者等	
EL	低圧管	東京電力 ﾊﾟﾜｰｸﾞﾘｯﾄﾞ(株)
E割	高圧割管	
ET	保安通信管	
EH	高圧管	
EM	ﾒﾝﾃﾅﾝｽ管	
T	ＮＴＴ	
J	ジェイコム埼玉・東日本	
KD	ＫＤＤＩ	
メ	通信メンテナンス管	
R	道路管理者	
余	余剰管(将来)	

図面サイズ：A1

委託名	中央通り線整備（R7）工事		
路線名	都）3･4･9　中央通り線		
委託箇所	春日部市粕壁二丁目地内		
図面名	電線共同溝平面図(1工区)		
縮　尺	1:250	図面番号	1

春日部市 建設部 道路建設課

平面図「L側」 S=1:250(A1) S=1:500(A3)

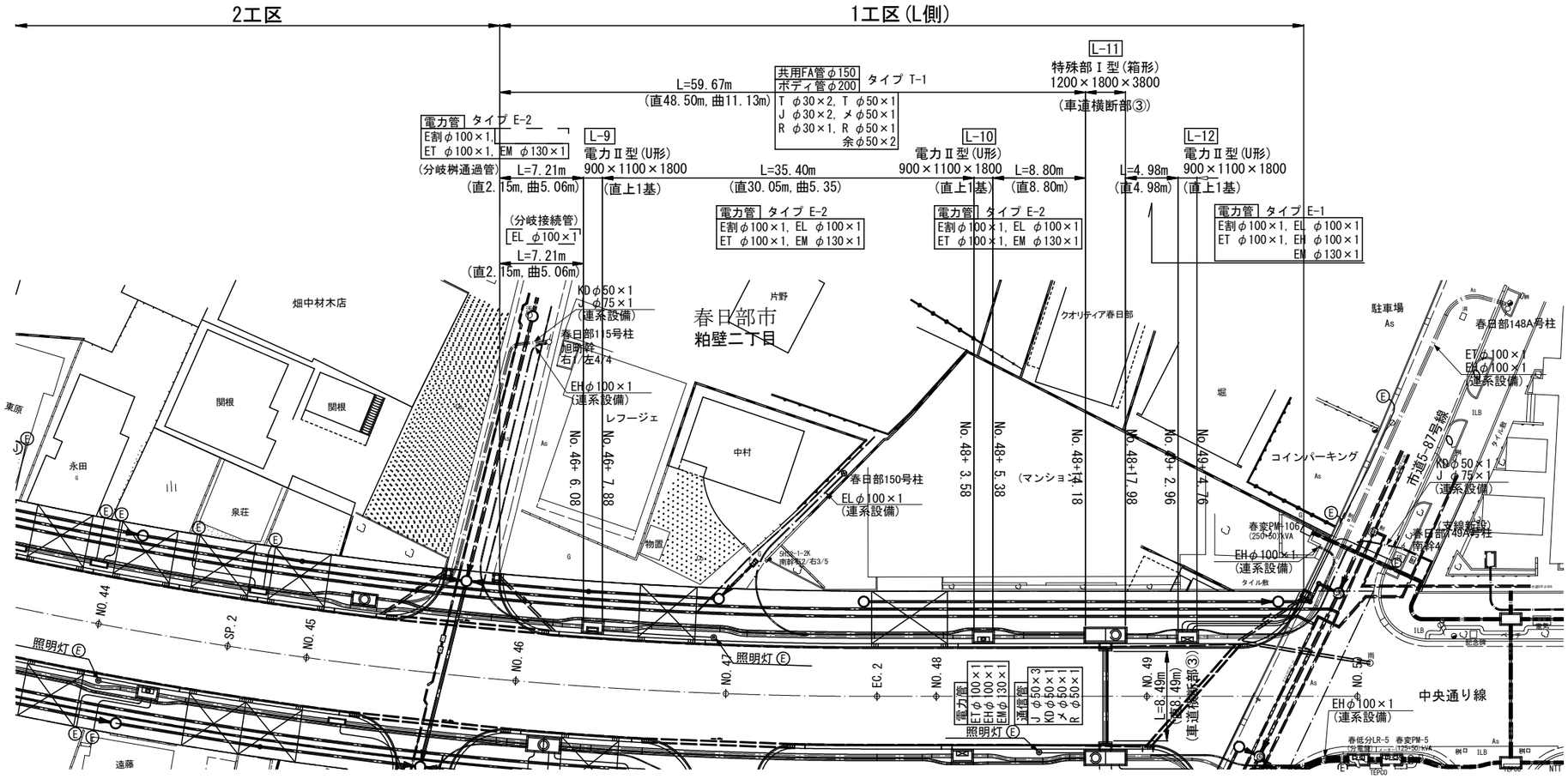

縦断図「L側」

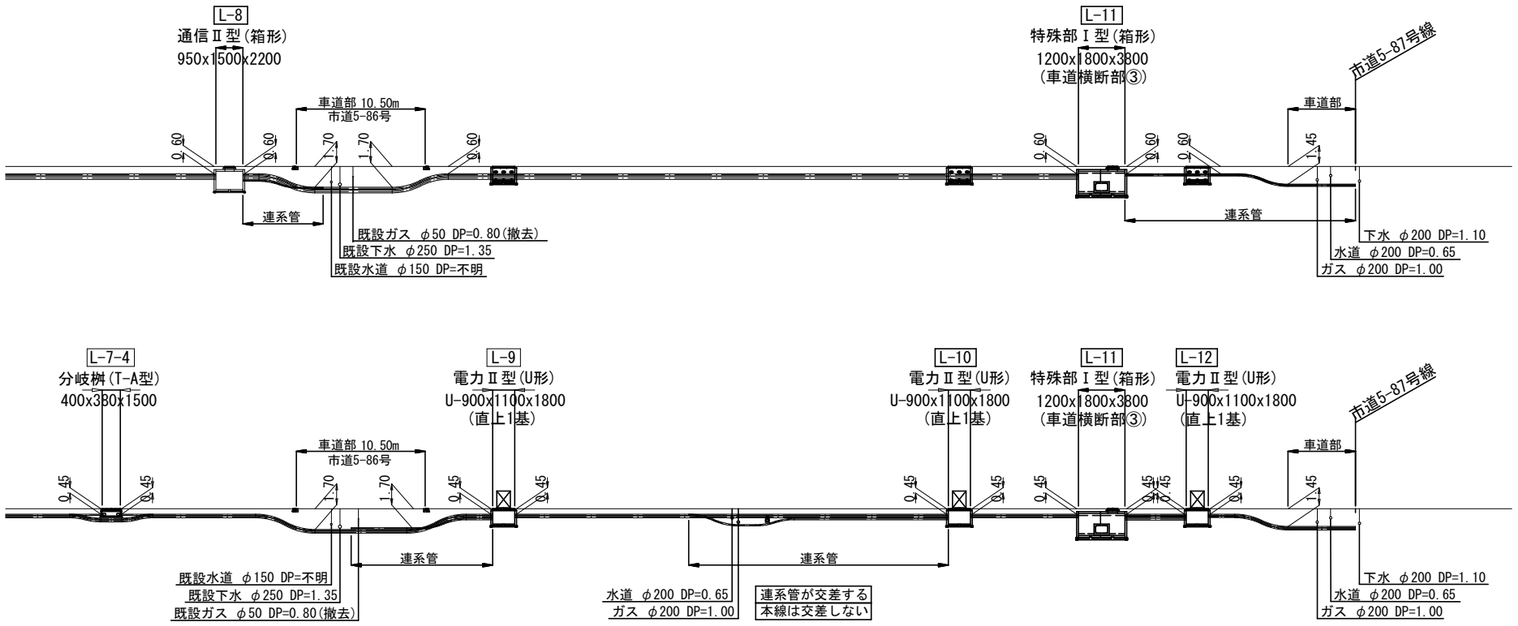

CCB管路凡例

—·—	整備範囲
	CCB電力管
	CCB通信管
Ⓔ	電力引込管
Ⓙ	通信引込管

Ⓣⓚ

企業及び管理者

記号	管理者等	
EL	低圧管	東京電力 パワーグリッド(株)
E割	高圧割管	
ET	保安通信管	
EH	高圧管	
EM	メンテナンス管	
T	NTT	
J	ジェイコム埼玉・東日本	
KD	KDDI	
メ	通信メンテナンス管	
R	道路管理者	
余	余剰管(将来)	

図面サイズ：A1

委託名	中央通り線整備 (R7) 工事		
路線名	都) 3·4·9 中央通り線		
委託箇所	春日部市粕壁二丁目地内		
図面名	平面・縦断図 (L側)		
縮 尺	1:250	図面番号	2

春日部市 建設部 道路建設課

平面図「R側」 S=1:250(A1) S=1:500(A3)

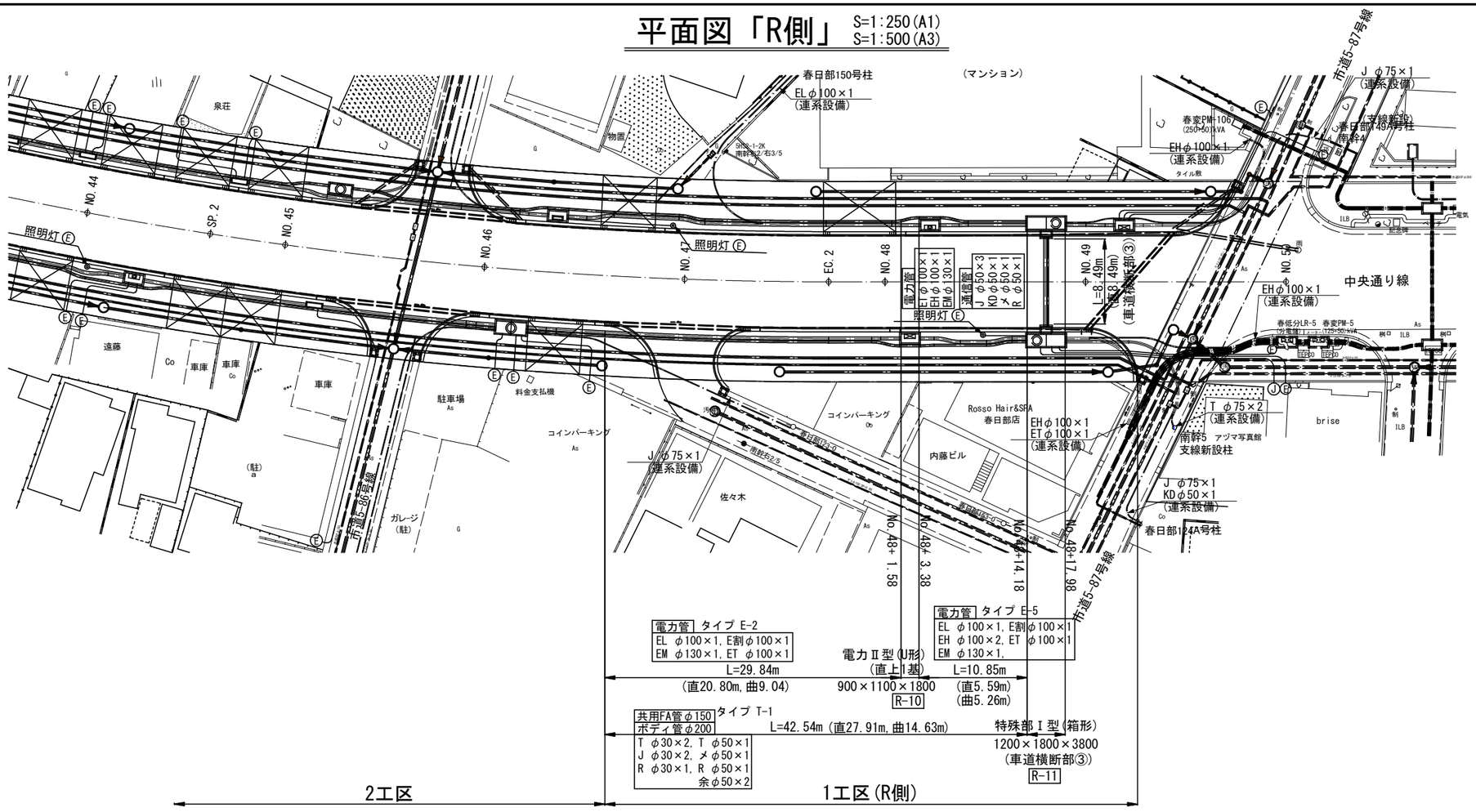

縦断図「R側」

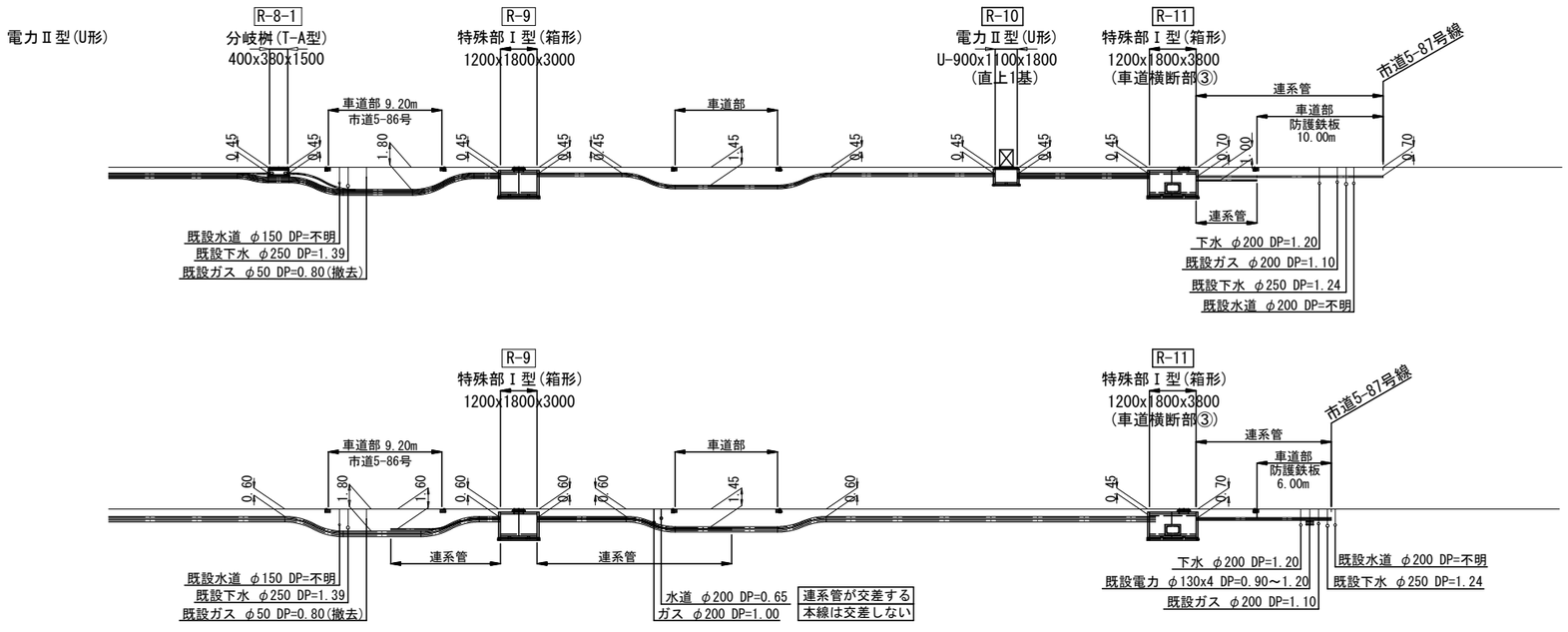

CCB管路凡例

—·—	整備範囲
═·═	CCB電力管
═·═	CCB通信管
Ⓔ——	電力引込管
Ⓙ—◢	通信引込管

Ⓣⓚ

企業及び管理者

記号	管理者等	
EL	低圧管	東京電力 ﾊﾟﾜｰｸﾞﾘｯﾄﾞ(株)
E割	高圧割管	
ET	保安通信管	
EH	高圧管	
EM	ﾒﾝﾃﾅﾝｽ管	
T	ＮＴＴ	
J	ジェイコム埼玉・東日本	
KD	ＫＤＤＩ	
メ	通信メンテナンス管	
R	道路管理者	
余	余剰管(将来)	

図面サイズ：A1

委託名	中央通り線整備（R7）工事		
路線名	都）3･4･9 中央通り線		
委託箇所	春日部市粕壁二丁目地内		
図面名	平面・縦断図（R側）		
縮　尺	1:250	図面番号	3

春日部市 建設部 道路建設課

連系管平面図

S=1:250(A1)
S=1:500(A3)

（区域内：本体同時施工）

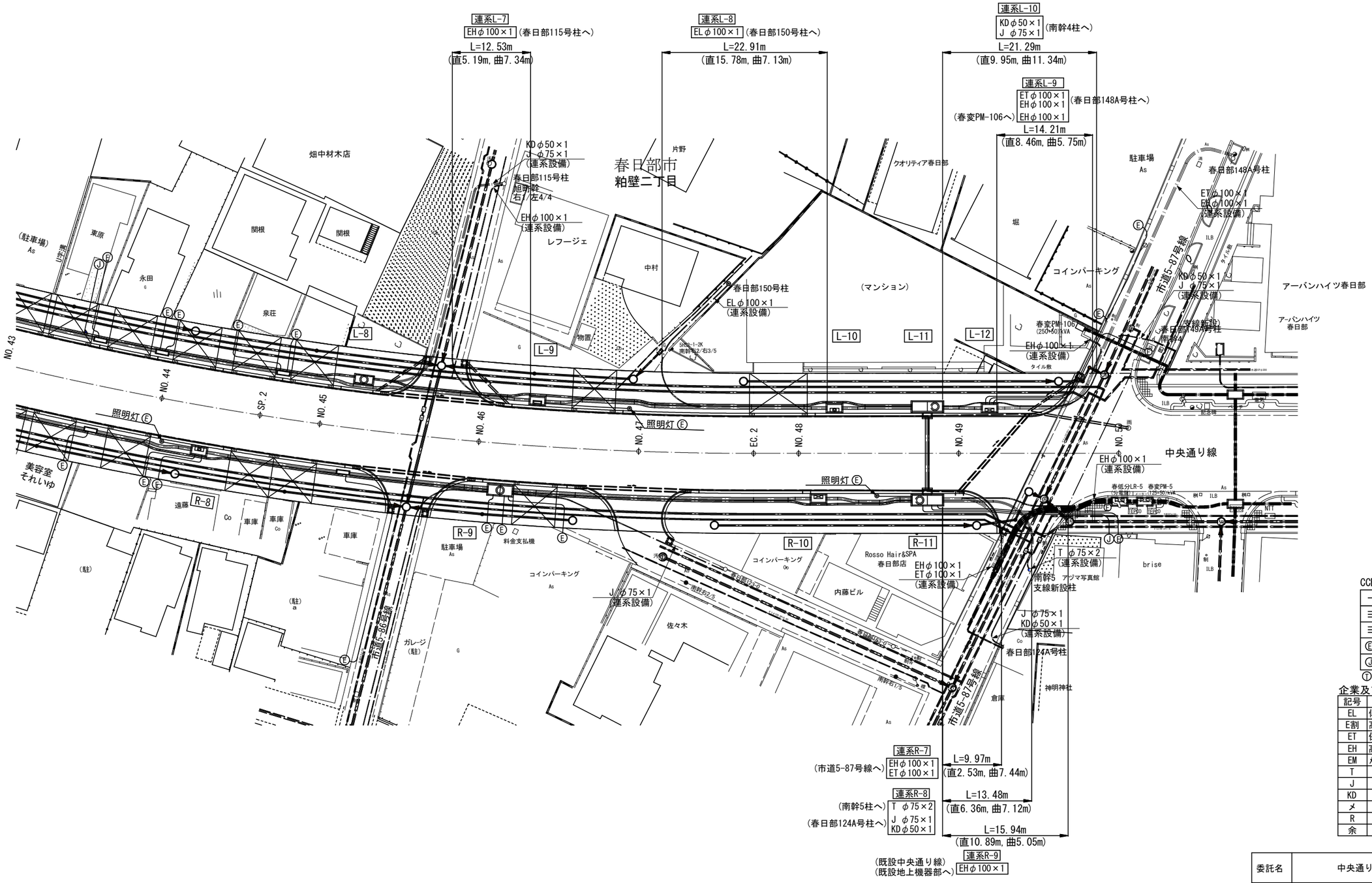

CCB管路凡例

—·—	整備範囲
≡	CCB電力管
≡	CCB通信管
Ⓔ—	電力引込管
Ⓙ—◢	通信引込管

ⓉⓚⓂ

企業及び管理者

記号	管理者等	
EL	低圧管	東京電力 パワーグリッド(株)
E割	高圧割管	
ET	保安通信管	
EH	高圧管	
EM	メンテナンス管	
T	ＮＴＴ	
J	ジェイコム埼玉・東日本	
KD	ＫＤＤＩ	
メ	通信メンテナンス管	
R	道路管理者	
余	余剰管(将来)	

図面サイズ：A1

委託名	中央通り線整備（R7）工事		
路線名	都）3･4･9　中央通り線		
委託箇所	春日部市粕壁二丁目地内		
図面名	連系管平面図		
縮　尺	1:250	図面番号	4

春日部市 建設部 道路建設課

横断図(1)

S=1:100 (A1)
S=1:200 (A3)

SP2(NO.44+12.445)

GH=6.88
FH=6.898

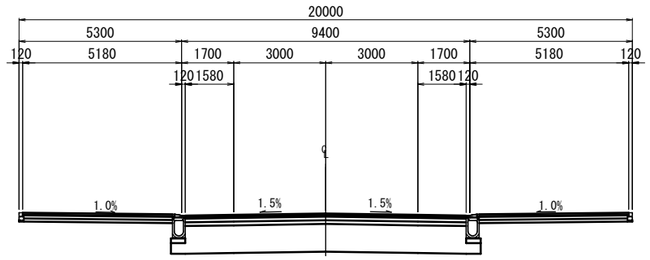

DL=4.0

NO.46

GH=7.14
FH=6.804

(特殊部位置)
NO.46+7.00

(特殊部位置)
NO.46+3.10

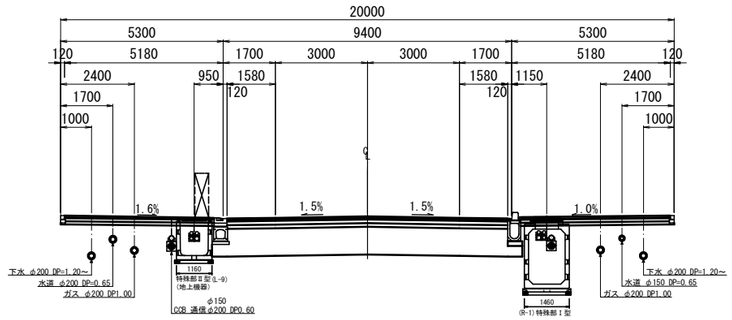

DL=4.0

NO.44

GH=6.88
FH=6.940

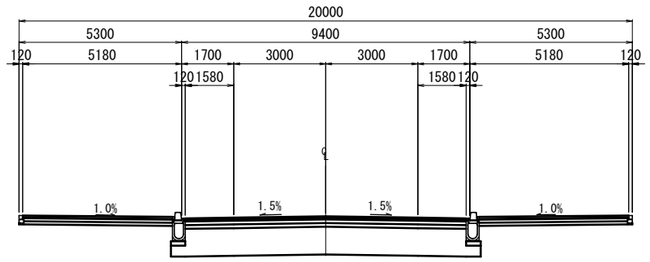

DL=4.0

NO.45

GH=6.88
FH=6.872

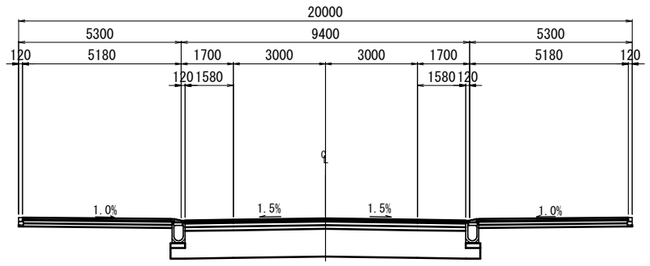

DL=4.0

NO.43

GH=6.96
FH=7.000

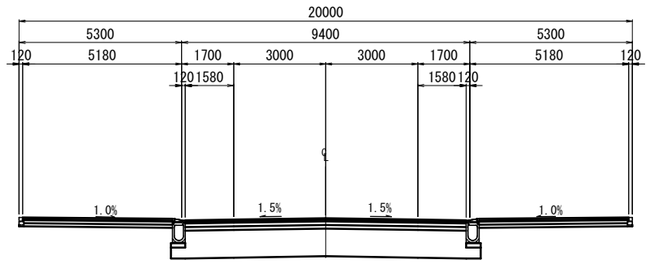

DL=4.0

図面サイズ：A1

委託名	中央通り線整備（R7）工事		
路線名	都）3･4･9　中央通り線		
委託場所	春日部市粕壁二丁目地内		
図面名	横 断 図 (1)		
縮　尺	1:100	図面番号	5
春日部市 建設部 道路建設課			

横断図(2)

S=1:100 (A1)
S=1:200 (A3)

NO.48

GH=7.10
FH=6.700

(特殊部位置)
NO.48+4.50

(特殊部位置)
NO.48+2.50

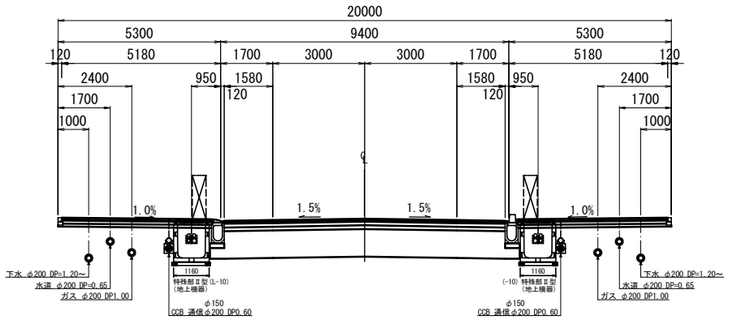

NO.50

GH=6.85
FH=6.850

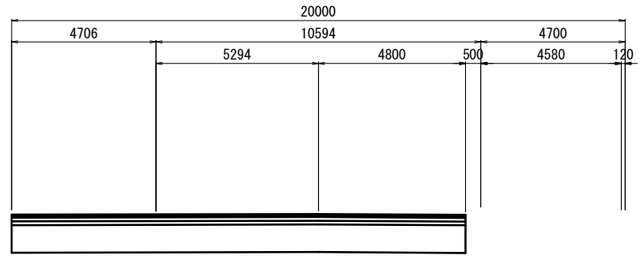

EC2(NO.47+14.407)

GH=7.15
FH=6.703

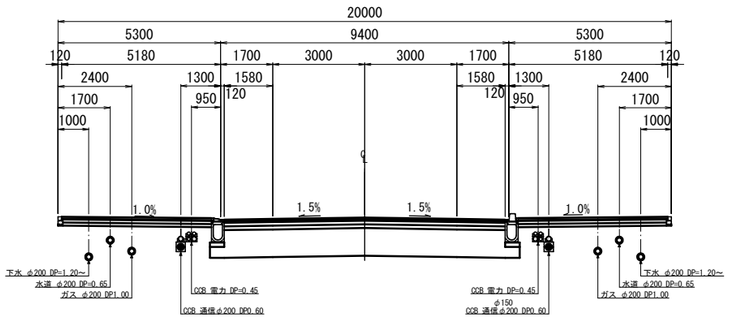

NO.49

GH=6.81
FH=6.729

(特殊部位置)
NO.49+3.85

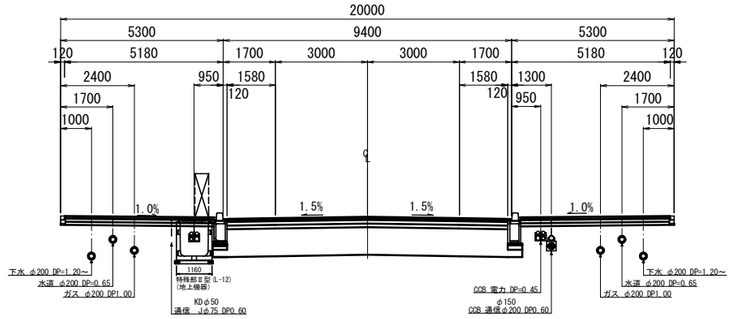

NO.47

GH=6.81
FH=6.736

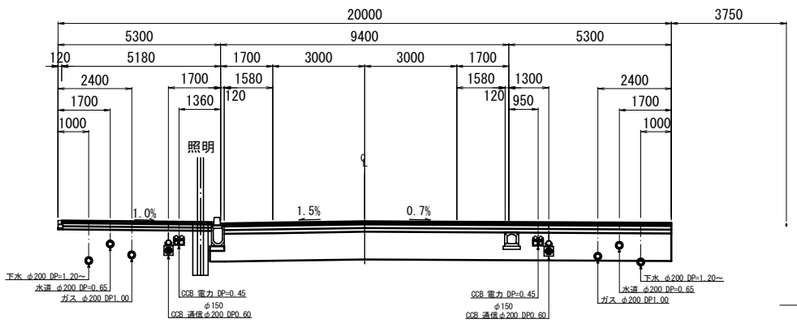

図面サイズ：A1

委託名	中央通り線整備（R7）工事		
路線名	都）3･4･9　中央通り線		
委託場所	春日部市粕壁二丁目地内		
図面名	横 断 図 (2)		
縮　尺	1:100	図面番号	6
春日部市 建設部 道路建設課			

車道横断部管路図

S=1: 50 (A1)
S=1:100 (A3)

車道横断部③

(No.48+16.08)

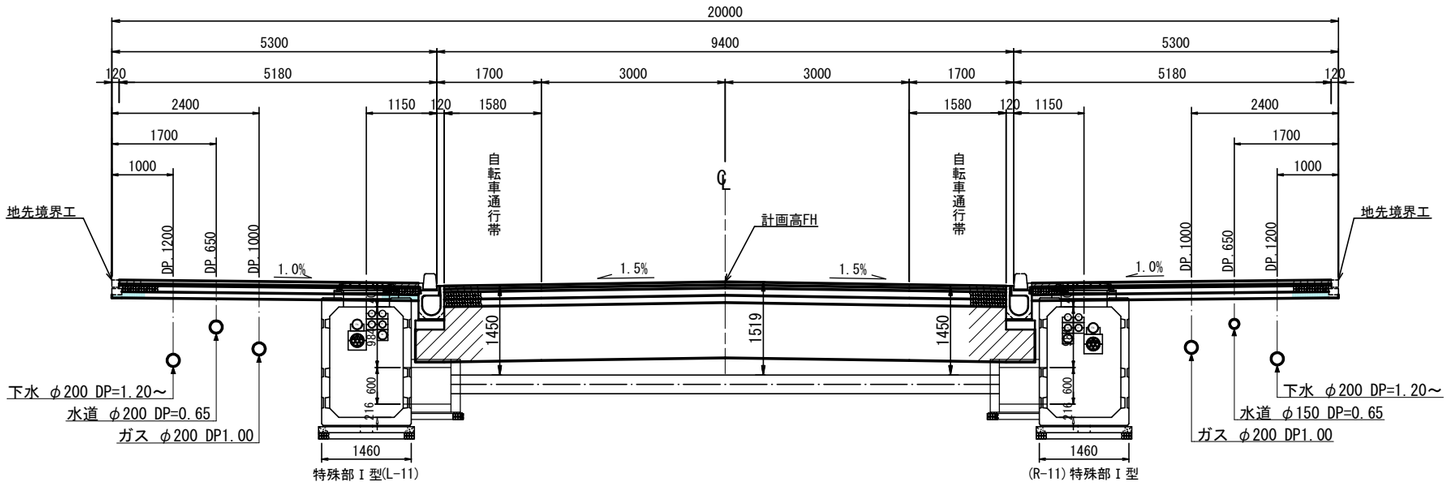

図面サイズ：A1

委託名	中央通り線整備（R7）工事		
路線名	都）3･4･9　中央通り線		
委託場所	春日部市粕壁二丁目地内		
図面名	車道横断部管路図		
縮　尺	1:50	図面番号	7
春日部市 建設部 道路建設課			

管路配置図(1)

S=1:10 (A1)
S=1:20 (A3)

【 L側路線 】

標準管路配置図

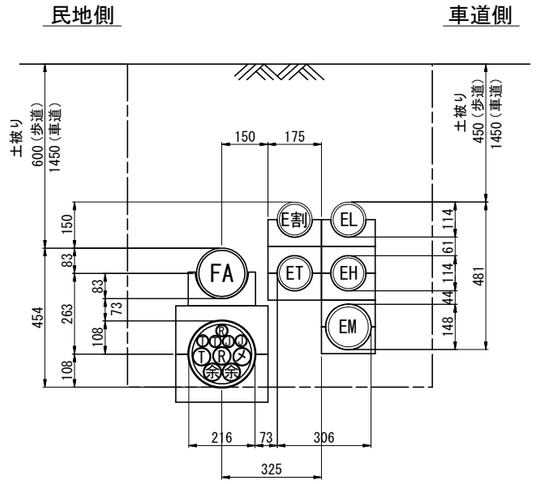

タイプ E-1

(袋陣屋線) 既-L1 ～ L-2
L-5 ～ L-7
L-11 ～ L-12

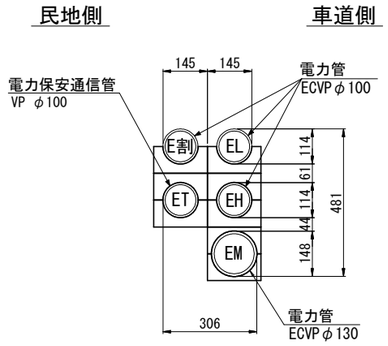

タイプ E-2

L-2 ～ L-5
L-7 ～ L-11

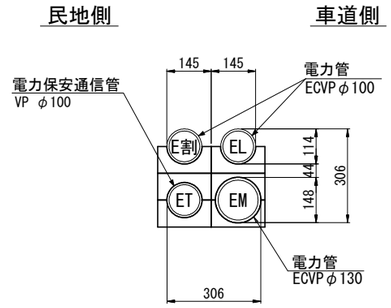

タイプ E-1

電力系 単管路

東京電力 パワーグリッド㈱		単管路		
		VPφ100	ECVPφ100	ECVPφ130
低圧	EL		1	—
高圧(割管)	E割		1	—
高圧	EH		1	—
保安通信	ET	1		
メンテナンス管	EM	—	—	1
計		1	3	1

タイプ E-2

電力系 単管路

東京電力 パワーグリッド㈱		単管路		
		VPφ100	ECVPφ100	ECVPφ130
低圧	EL		1	—
高圧(割管)	E割		1	—
高圧	EH		—	—
保安通信	ET	1		
メンテナンス管	EM	—	—	1
計		1	2	1

タイプ T-1

L-1 ～ L-3
L-8 ～ L-11

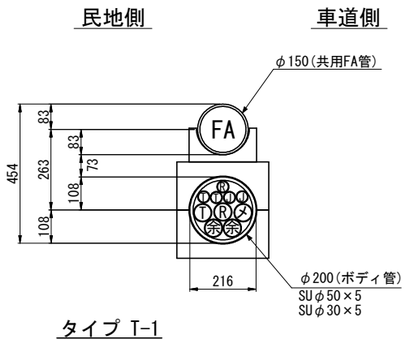

タイプ T-2

L-3 ～ L-5

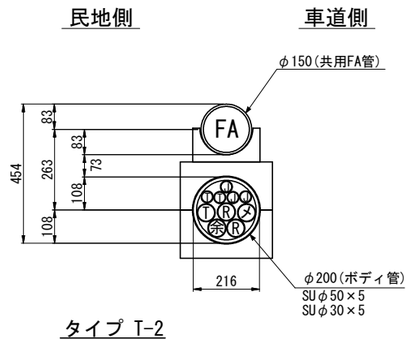

タイプ T-3

L-5 ～ L-8

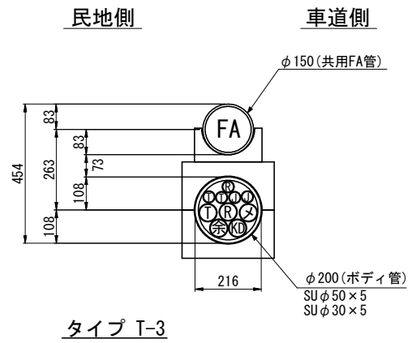

タイプ T-1

通信系 共用FA管(VPφ150)
ボディ管(VPφ200)

企 業		ボディ管内さや管	
		SUφ50	SUφ30
NTT	T	1	2
ジェイコム埼玉・東日本	J	—	2
KDDI	KD	—	—
通信メンテナンス管	メ	1	—
道路管理者	R	1	1
余剰管(将来)	余	2	—
計		5	5

タイプ T-2

通信系 共用FA管(VPφ150)
ボディ管(VPφ200)

企 業		ボディ管内さや管	
		SUφ50	SUφ30
NTT	T	1	2
ジェイコム埼玉・東日本	J	—	3
KDDI	KD	—	—
通信メンテナンス管	メ	1	—
道路管理者	R	2	—
余剰管(将来)	余	1	—
計		5	5

タイプ T-3

通信系 共用FA管(VPφ150)
ボディ管(VPφ200)

企 業		ボディ管内さや管	
		SUφ50	SUφ30
NTT	T	1	2
ジェイコム埼玉・東日本	J	—	2
KDDI	KD	1	—
通信メンテナンス管	メ	1	—
道路管理者	R	1	1
余剰管(将来)	余	1	—
計		5	5

図面サイズ：A1

委託名	中央通り線整備 (R7) 工事		
路線名	都) 3･4･9 中央通り線		
委託場所	春日部市粕壁二丁目地内		
図面名	管路配置図(1)		
縮 尺	1:10	図面番号	8

春日部市 建設部 道路建設課

管路配置図(2)

S=1:10 (A1)
S=1:20 (A3)

【 R側路線 】

標準管路配置図

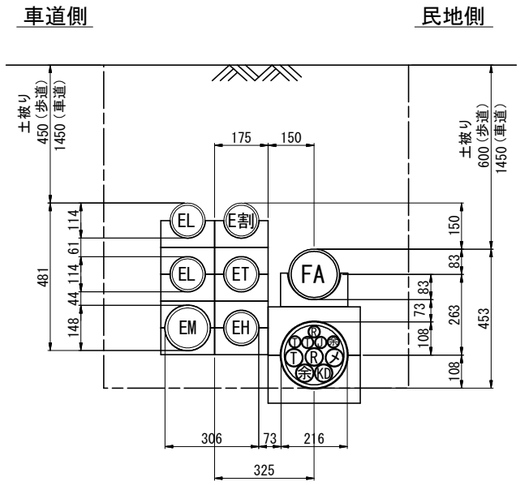

タイプ E-3

R-1 ～ R-2

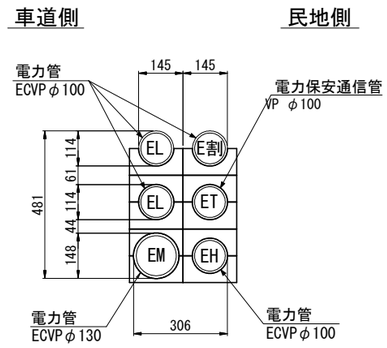

タイプ E-4

R-2 ～ R-3
R-8 ～ R-9

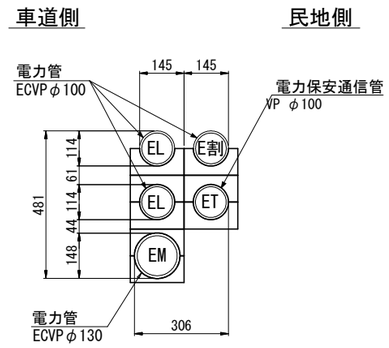

タイプ E-2

R-3 ～ R-4
R-6 ～ R-8
R-9 ～ R-10

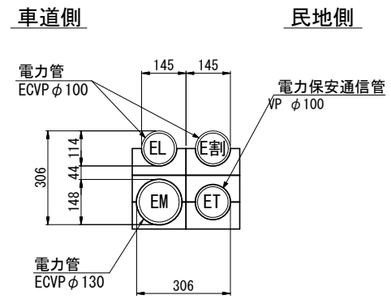

タイプ E-3

電力系 単管路

東京電力 パワーグリッド(株)		単管路		
		VPφ100	ECVPφ100	ECVPφ130
低圧	EL		2	—
高圧(割管)	E割		1	—
高圧	EH		1	—
保安通信	ET	1		
メンテナンス管	EM	—	—	1
計		1	4	1

タイプ E-4

電力系 単管路

東京電力 パワーグリッド(株)		単管路		
		VPφ100	ECVPφ100	ECVPφ130
低圧	EL		2	—
高圧(割管)	E割		1	—
高圧	EH		—	—
保安通信	ET	1		
メンテナンス管	EM	—	—	1
計		1	3	1

タイプ E-2

電力系 単管路

東京電力 パワーグリッド(株)		単管路		
		VPφ100	ECVPφ100	ECVPφ130
低圧	EL		1	—
高圧(割管)	E割		1	—
高圧	EH		—	—
保安通信	ET	1		
メンテナンス管	EM	—	—	1
計		1	2	1

タイプ T-4

R-1 ～ R-5

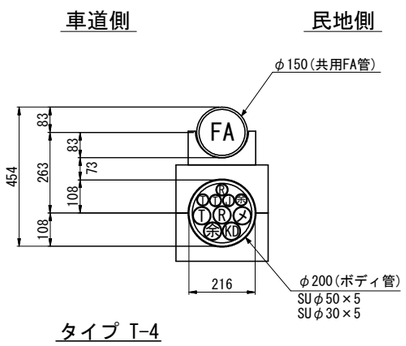

タイプ T-5

R-5 ～ R-9

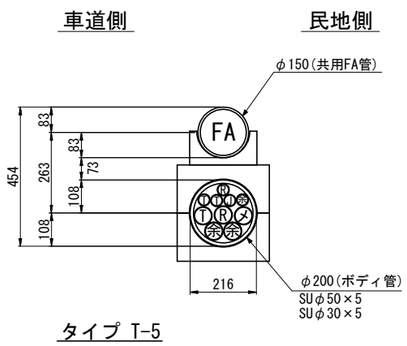

タイプ T-1

R-9 ～ R-11

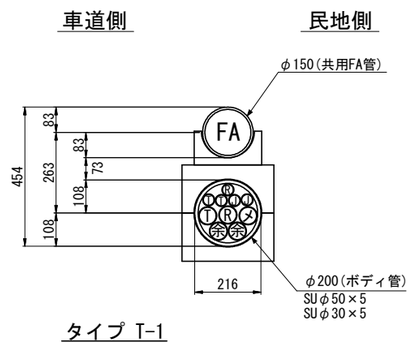

タイプ T-4

通信系 共用FA管(VPφ150)
ボディ管(VPφ200)

企 業		ボディ管内さや管	
		SUφ50	SUφ30
NTT	T	1	2
ジェイコム埼玉・東日本	J	—	1
KDDI	KD	1	—
通信メンテナンス管	メ	1	—
道路管理者	R	1	1
余剰管(将来)	余	1	1
計		5	5

タイプ T-5

通信系 共用FA管(VPφ150)
ボディ管(VPφ200)

企 業		ボディ管内さや管	
		SUφ50	SUφ30
NTT	T	1	2
ジェイコム埼玉・東日本	J	—	1
KDDI	KD	—	—
通信メンテナンス管	メ	1	—
道路管理者	R	1	1
余剰管(将来)	余	2	1
計		5	5

タイプ T-1

通信系 共用FA管(VPφ150)
ボディ管(VPφ200)

企 業		ボディ管内さや管	
		SUφ50	SUφ30
NTT	T	1	2
ジェイコム埼玉・東日本	J	—	2
KDDI	KD	—	—
通信メンテナンス管	メ	1	—
道路管理者	R	1	1
余剰管(将来)	余	2	—
計		5	5

図面サイズ：A1

委託名	中央通り線整備 (R7) 工事		
路線名	都) 3･4･9 中央通り線		
委託場所	春日部市粕壁二丁目地内		
図面名	管路配置図(2)		
縮 尺	1:10	図面番号	9

春日部市 建設部 道路建設課

管路配置図(3)

S=1:10 (A1)
S=1:20 (A3)

【 R側路線 】

タイプ E-1

R-4 ～ R-6

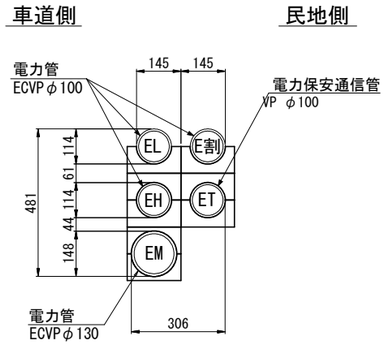

タイプ E-1

電力系 単管路

東京電力 パワーグリッド㈱		単管路		
		VPφ100	ECVPφ100	ECVPφ130
低圧	EL		1	―
高圧(割管)	E割		1	―
高圧	EH		1	―
保安通信	ET	1		
メンテナンス管	EM	―	―	1
計		1	3	1

タイプ E-5

R-10 ～ R-11

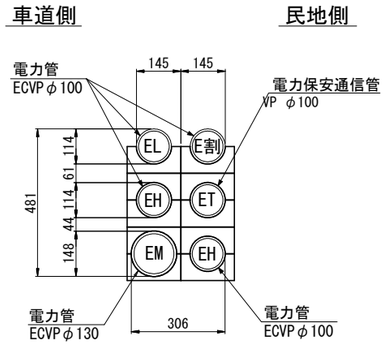

タイプ E-5

電力系 単管路

東京電力 パワーグリッド㈱		単管路		
		VPφ100	ECVPφ100	ECVPφ130
低圧	EL		1	―
高圧(割管)	E割		1	―
高圧	EH		2	―
保安通信	ET	1		
メンテナンス管	EM	―	―	1
計		1	4	1

図面サイズ：A1

委託名	中央通り線整備（R7）工事		
路線名	都）3･4･9　中央通り線		
委託場所	春日部市粕壁二丁目地内		
図面名	管路配置図(3)		
縮　尺	1:10	図面番号	10
春日部市 建設部 道路建設課			

管路配置図(4)

S=1:10 (A1)
S=1:20 (A3)

【 車道横断部 】

車道横断部①

L-1 ～ R-1

起点側　　終点側

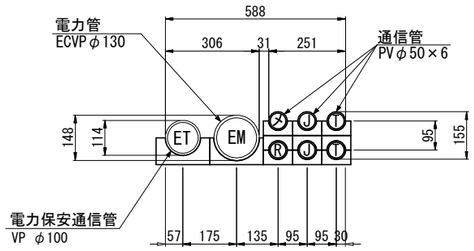

車道横断部②

L-5 ～ R-4

起点側　　終点側

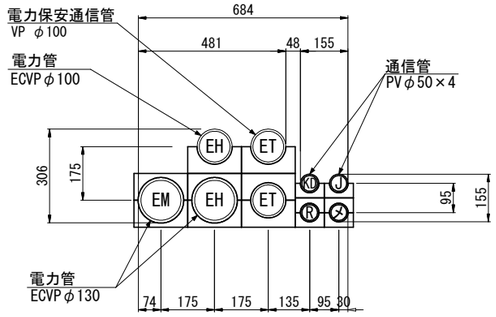

車道横断部③

L-11 ～ R-11

起点側　　終点側

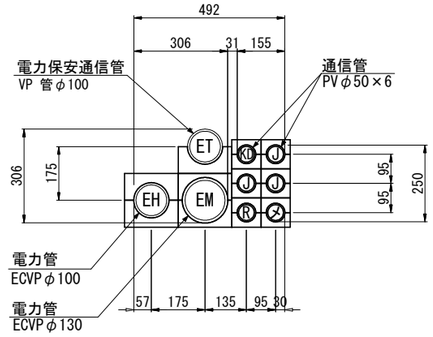

車道横断部①

電力系 単管路

東京電力 パワーグリッド㈱		単管路 VPφ100	単管路 ECVPφ100	単管路 ECVPφ130
低圧	EL		—	—
高圧(割管)	E割		—	—
高圧	EH		—	—
保安通信	ET	1		
メンテナンス管	EM	—	—	1
計		1	—	1

車道横断部①

通信系 単管路

企 業		単管路 PVφ50
NTT	T	2
ジェイコム埼玉・東日本	J	2
KDDI	KD	—
通信メンテナンス管	メ	1
道路管理者	R	1
計		6

車道横断部②

電力系 単管路

東京電力 パワーグリッド㈱		単管路 VPφ100	単管路 ECVPφ100	単管路 ECVPφ130
低圧	EL		—	—
高圧(割管)	E割		—	—
高圧	EH		1	1
保安通信	ET	2		
メンテナンス管	EM	—	—	1
計		2	1	2

車道横断部②

通信系 単管路

企 業		単管路 PVφ50
NTT	T	—
ジェイコム埼玉・東日本	J	1
KDDI	KD	1
通信メンテナンス管	メ	1
道路管理者	R	1
計		4

車道横断部③

電力系 単管路

東京電力 パワーグリッド㈱		単管路 VPφ100	単管路 ECVPφ100	単管路 ECVPφ130
低圧	EL		—	—
高圧(割管)	E割		—	—
高圧	EH		1	—
保安通信	ET	1		
メンテナンス管	EM	—	—	1
計		1	1	1

車道横断部③

通信系 単管路

企 業		単管路 PVφ50
NTT	T	—
ジェイコム埼玉・東日本	J	3
KDDI	KD	1
通信メンテナンス管	メ	1
道路管理者	R	1
計		6

図面サイズ：A1

委託名	中央通り線整備（R7）工事		
路線名	都）3･4･9　中央通り線		
委託場所	春日部市粕壁二丁目地内		
図面名	管路配置図(4)		
縮　尺	1:10	図面番号	11

春日部市 建設部 道路建設課

特殊部収容形態図

S=1:20(A1版)
S=1:40(A3版)

特殊部Ⅰ型(箱形)接続部
1200×1800×3000

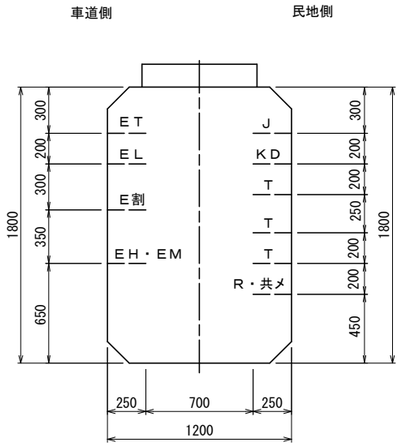

特殊部Ⅱ型(通信用:箱形)
950×1500×2200

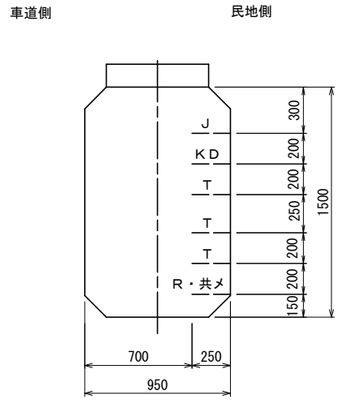

特殊部Ⅰ型(箱形)集約横断用
1200×1800×3800

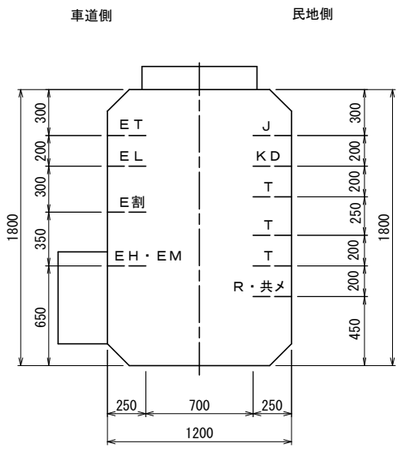

特殊部Ⅱ型(電力用)
直上1基用(U形)
900×1100×1800

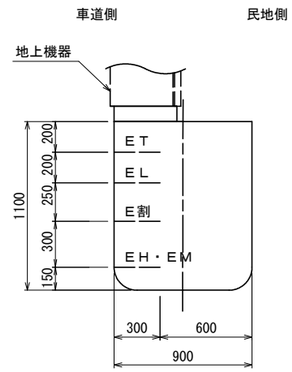

<凡例>

施設	記号	関連企業・管種
電力	EL	低圧管
	EH	高圧管
	ET	保安通信管
	E割	割管
	EM	メンテナンス管
通信	T	NTT
	J	ジェイコム埼玉
	KD	KDDI
	R	道路管理者
	メ	メンテナンス管

図面サイズ：A1

委託名	中央通り線整備（R7）工事		
路線名	都）3･4･9　中央通り線		
委託箇所	春日部市粕壁二丁目地内		
図面名	特殊部収容形態図		
縮　尺	1:20	図面番号	12

春日部市 建設部 道路建設課

端壁配管図(1)

S=1:20 (A1)
S=1:40 (A3)

【 L側路線 】

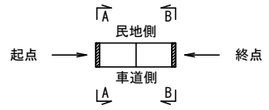

*特殊部の外側から端部を見ている。

特殊部Ⅱ型(電力) L-10

(U形-900×1100×1800)
(直上1基用)

起点側
(A-A断面)

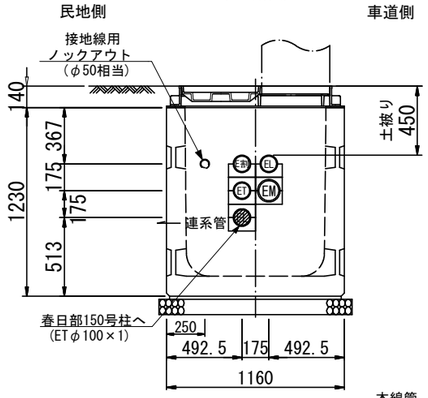

本線管

電力	ダクトスリーブ	
ET	VPφ100	1条
EL,E割	ECVPφ100	2条
EM	ECVPφ130	1条

連系管 (春日部150号 柱へ)

EL	ECVPφ100	1条

終点側
(B-B断面)

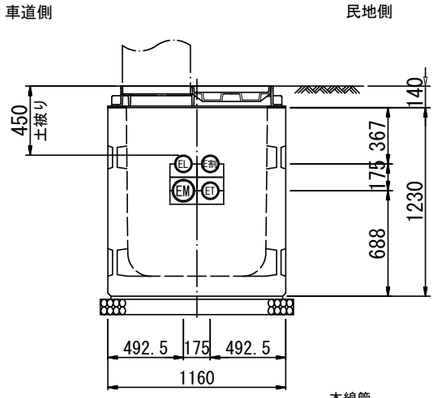

本線管

電力	ダクトスリーブ	
ET	VPφ100	1条
EL,E割	ECVPφ100	2条
EM	ECVPφ130	1条

特殊部Ⅱ型(電力) L-9

(U形-900×1100×1800)
(直上1基用)

起点側
(A-A断面)

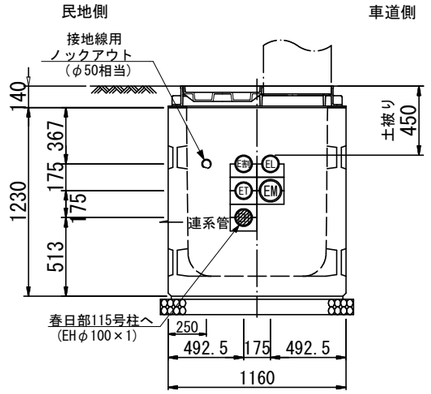

本線管

電力	ダクトスリーブ	
ET	VPφ100	1条
EL,E割	ECVPφ100	2条
EM	ECVPφ130	1条

連系管 (春日部115号 柱へ)

EH	ECVPφ100	1条

終点側
(B-B断面)

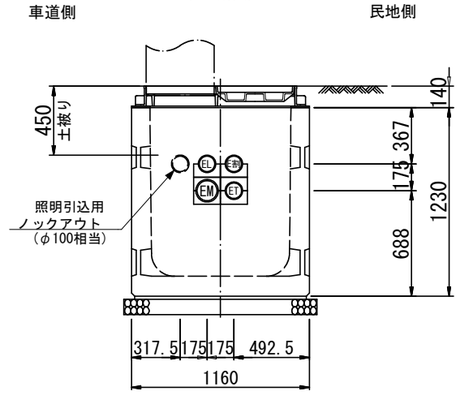

本線管

電力	ダクトスリーブ	
ET	VPφ100	1条
EL,E割	ECVPφ100	2条
EM	ECVPφ130	1条

注1) ▨ は連系管・引込管を示す。

図面サイズ：A1

委託名	中央通り線整備 (R7) 工事		
路線名	都) 3・4・9 中央通り線		
委託箇所	春日部市粕壁二丁目地内		
図面名	端壁配置図(1)		
縮 尺	1:20	図面番号	13

春日部市 建設部 道路建設課

端壁配管図(2)

S=1:20 (A1)
S=1:40 (A3)

【 L側路線 】

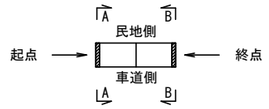

*特殊部の外側から端部を見ている。

特殊部Ⅰ型 L-11

(箱形-1200×1800×3800)
(車道横断部③)

起点側
(A-A断面)

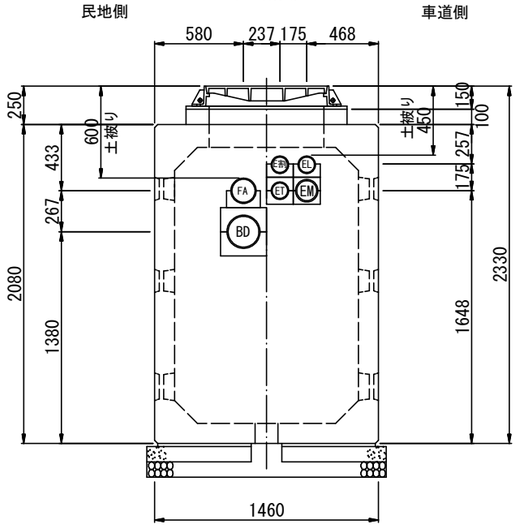

本線管

通信	ダクトスリーブ	
FA	VPφ150	1条
BD	VPφ200	1条

本線管

電力	ダクトスリーブ	
ET	VPφ100	1条
EL, E割	ECVPφ100	2条
EM	ECVPφ130	1条

終点側
(B-B断面)

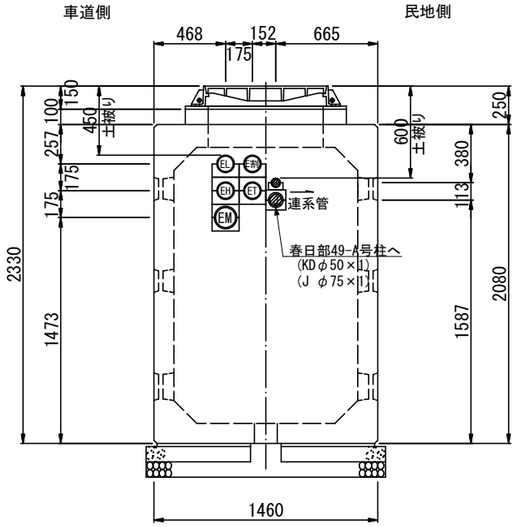

本線管

電力	ダクトスリーブ	
ET	VPφ100	1条
EL, EH, E割	ECVPφ100	3条
EM	ECVPφ130	1条

連系管 (春日部49-A号 柱へ)

KD	PVφ50	1条
J	PVφ75	1条

特殊部Ⅱ型(電力) L-12

(U形-900×1100×1800)
(直上1基用)

起点側
(A-A断面)

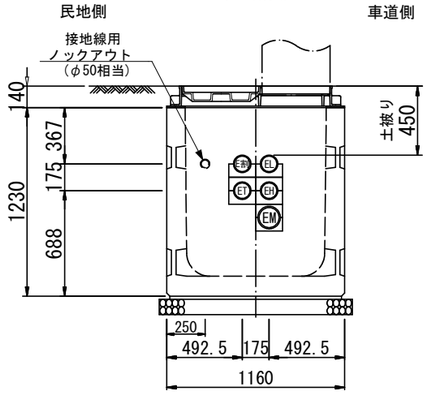

本線管

電力	ダクトスリーブ	
ET	VPφ100	1条
EL, EH, E割	ECVPφ100	3条
EM	ECVPφ130	1条

終点側
(B-B断面)

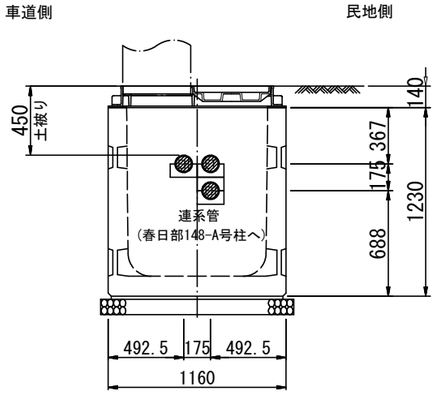

連系管 (春変PM-106 へ)

電力	ダクトスリーブ	
EH	ECVPφ100	1条

連系管 (春日部148-A号 柱へ)

ET	VPφ100	1条
EH	ECVPφ100	1条

注1) ▨ は連系管･引込管を示す。

図面サイズ：A1

委託名	中央通り線整備 (R7) 工事		
路線名	都) 3･4･9 中央通り線		
委託箇所	春日部市粕壁二丁目地内		
図面名	端壁配置図(2)		
縮 尺	1:20	図面番号	14
春日部市 建設部 道路建設課			

端壁配管図(3)

S=1:20 (A1)
S=1:40 (A3)

【 R側路線 】

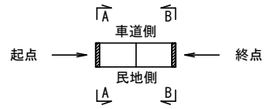

*特殊部の外側から端部を見ている。

特殊部Ⅱ型(電力) R-10

(U形-900×1100×1800)
(直上1基用)

起点側
(A-A断面)

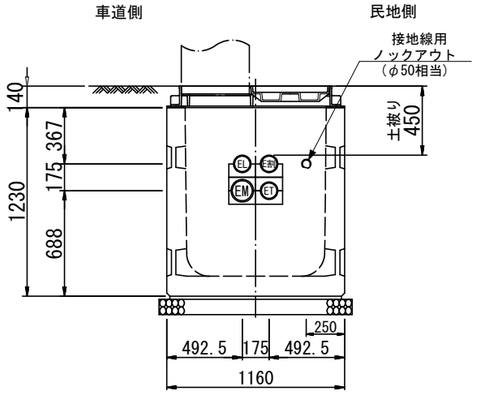

本線管

電力	ダクトスリーブ	
ET	VPφ100	1条
EL, E割	ECVPφ100	2条
EM	ECVPφ130	1条

終点側
(B-B断面)

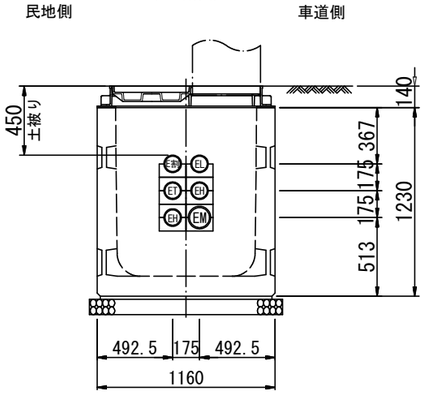

本線管

電力	ダクトスリーブ	
ET	VPφ100	1条
EL, EH, E割	ECVPφ100	4条
EM	ECVPφ130	1条

特殊部Ⅰ型 R-11

(箱形-1200×1800×3800)
(車道横断部③)

起点側
(A-A断面)

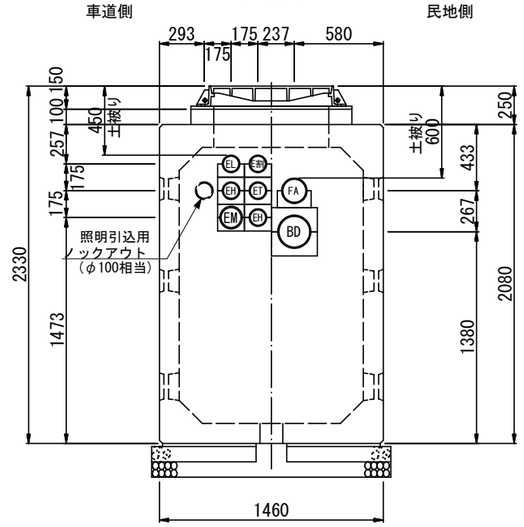

本線管

電力	ダクトスリーブ	
ET	VPφ100	1条
EL, EH, E割	ECVPφ100	4条
EM	ECVPφ130	1条

本線管

通信	ダクトスリーブ	
FA	VPφ150	1条
BD	VPφ200	1条

終点側
(B-B断面)

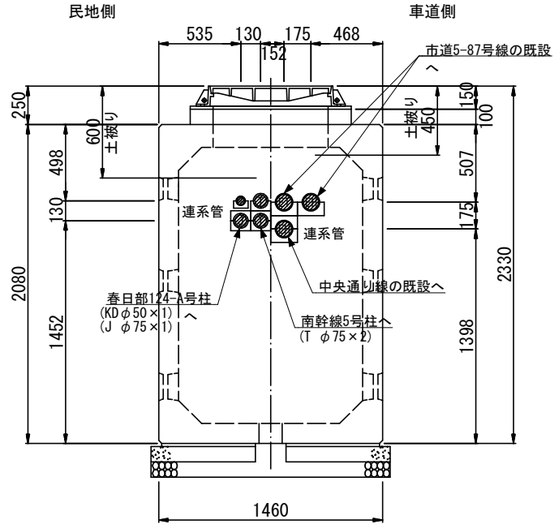

連系管 (南幹5号柱へ)

通信	ダクトスリーブ	
T	PVφ75	2条

連系管 (中央通り線の既設地中線接続)

電力	ダクトスリーブ	
EH	ECVPφ100	1条

連系管 (春日部124-A号柱)

J	PVφ75	1条
KD	PVφ50	1条

連系管 (市道5-87号線の既設地中線接続)

ET	VPφ100	1条
EH	ECVPφ100	1条

注1) ▨ は連系管･引込管を示す。

図面サイズ：A1

委託名	中央通り線整備 (R7) 工事		
路線名	都) 3･4･9 中央通り線		
委託箇所	春日部市粕壁二丁目地内		
図面名	端壁配管図(3)		
縮 尺	1:20	図面番号	15
春日部市 建設部 道路建設課			

端壁配管図(4)

S=1:20 (A1)
S=1:40 (A3)

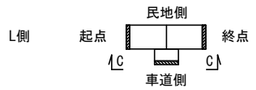

*特殊部の外側から端部を見ている。

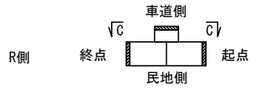

*特殊部の外側から端部を見ている。

(車道横断部③) L-11

ｻｲﾄﾞﾎﾞｯｸｽ(開口-1000×600)

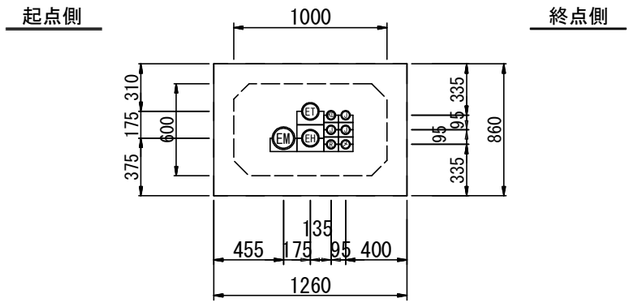

車道横断部 ③

電力	ダクトスリーブ		通信	ダクトスリーブ	
ET	VPφ100	1条	J	VPφ50	3条
EH	CCVPφ100	1条	KD	VPφ50	1条
EM	CCVPφ130	1条	メ	VPφ50	1条
			R	VPφ50	1条

(車道横断部③) R-11

ｻｲﾄﾞﾎﾞｯｸｽ(開口-1000×600)

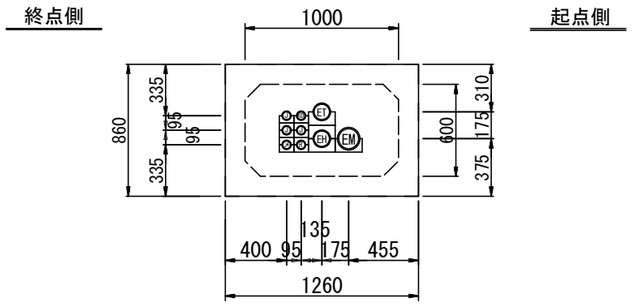

車道横断部 ③

通信	ダクトスリーブ		電力	ダクトスリーブ	
J	VPφ50	3条	ET	VPφ100	1条
KD	VPφ50	1条	EH	CCVPφ100	1条
メ	VPφ50	1条	EM	CCVPφ130	1条
R	VPφ50	1条			

図面サイズ：A1

委託名	中央通り線整備（R7）工事		
路線名	都）3･4･9　中央通り線		
委託箇所	春日部市粕壁二丁目地内		
図面名	端壁配置図(4)		
縮　尺	1:20	図面番号	16

春日部市 建設部 道路建設課

特殊部構造図（1）

S=1:20 (A1)
S=1:40 (A3)

電力II型　900×1100×1800　地上機器直上1基

設置箇所；L-9,L-10,L-12,
R-10

車道側内面図

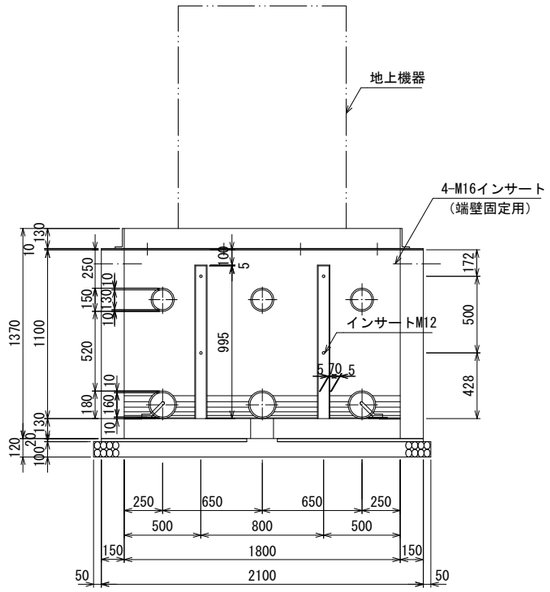

断面図

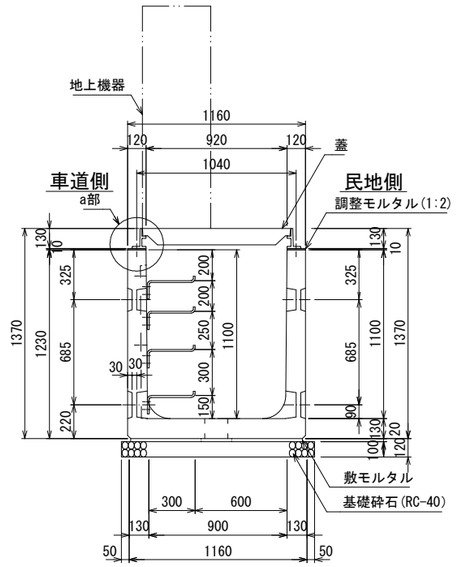

民地側内面図

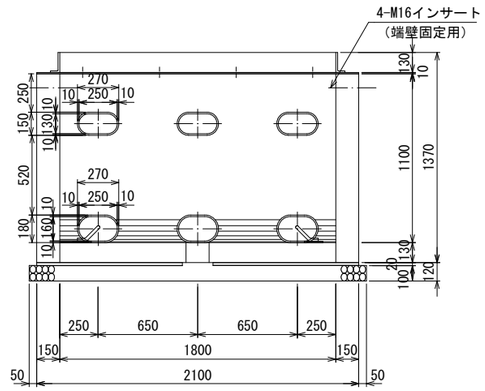

平面図

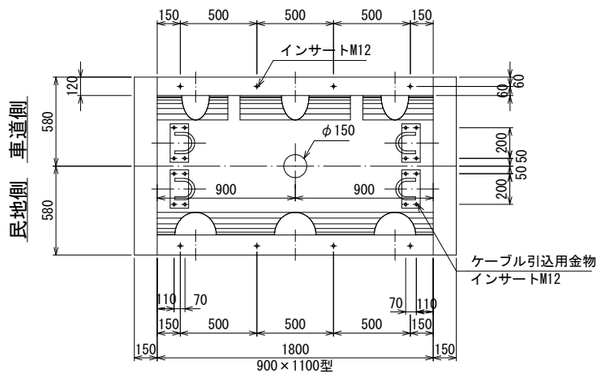

端壁取付インサート位置

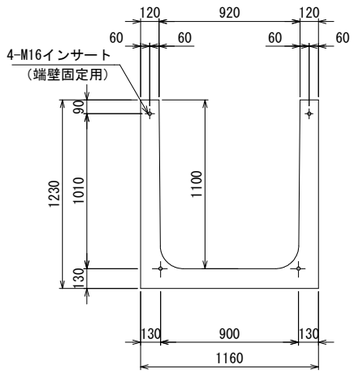

設計条件

設計荷重	活荷重	1輪 50kN
	衝撃	側壁 i=0　底版 i=0.1
構造形式		工場製品 鉄筋コンクリートU型断面
内空寸法(幅×高さ)		900×1100
土の単位重量		γ=19.0 kN/m^3
土圧係数		Ka=0.251
使用材料	コンクリート	設計基準強度　f'ck= 30 N/mm^{2}以上
	鉄筋	SD295
参考質量	本体	1 820 kg
	端壁	540 kg × 2 個

注）水圧を考慮する場合は、別途検討するものとする。

材料表

種別		規格	数量
U型本体		900×1100×1800	1 個
端壁		1160×1230×150	2 〃
インサート（立金物用）		SUS304　M12	4 〃
インサート（ケーブル引込用金物用）		SUS304　M12	16 〃
インサート（蓋受枠用）		SUS304　M12	8 〃
インサート（端壁固定用）		メッキ仕上げ　M16	8 〃
六角ボルト,ワッシャー（立金物用）		SUS304　M12	4 〃
六角ボルト,ワッシャー（ケーブル引込用金物用）		SUS304　M12	16 〃
六角ボルト,ワッシャー（端壁固定用）		メッキ仕上げ　M16×150	8 〃
角根丸頭ボルト,ナット		SUS304　M12	－ 〃
スタッドボルト,ナット,ワッシャー		SUS304　M12×90	8 〃
立金物Aタイプ		SS400　HDZT63　L=960	2 〃
ケーブル受金物		SS400　HDZT77（300用）	－ 〃
蓋		900×1800（地上機器1基）用	1 組
ケーブル引込用金物		SR235,SS400　HDZT77	4 個
基礎工	敷モルタル	1：3	0.047 m^3
	基礎砕石	RC-40	2.772 m^2

プレキャスト製品とする。

a部詳細図　S=1:5

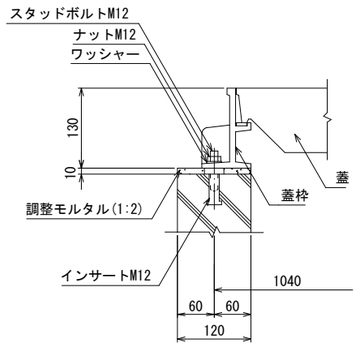

図面サイズ：A1

委託名	中央通り線整備（R7）工事		
路線名	都）3･4･9　中央通り線		
委託箇所	春日部市粕壁二丁目地内		
図面名	特殊部構造図（1）		
縮尺	1:20	図面番号	17

春日部市 建設部 道路建設課

特殊部構造図（2）

S=1:20 (A1)
S=1:40 (A3)

BOX I型（歩道用）　1200×1800×3800　道路横断部

設置箇所；L-11,R-11

車道側内面図

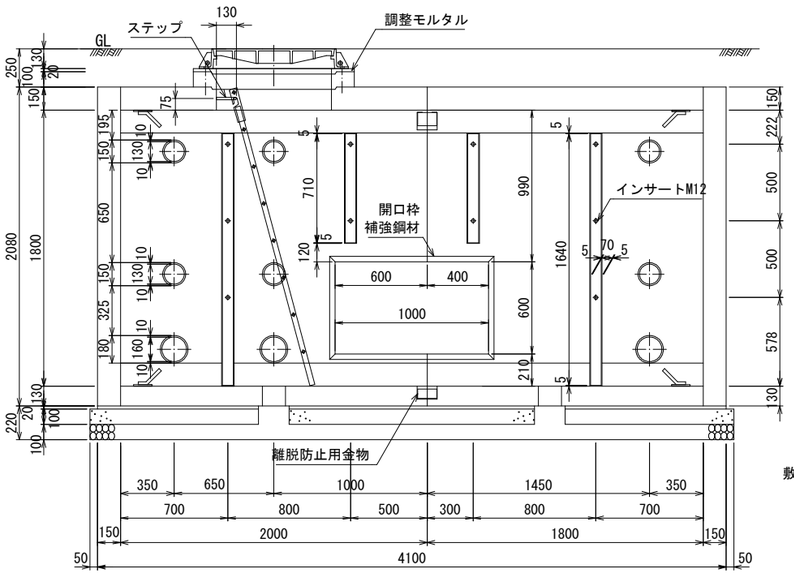

断面図

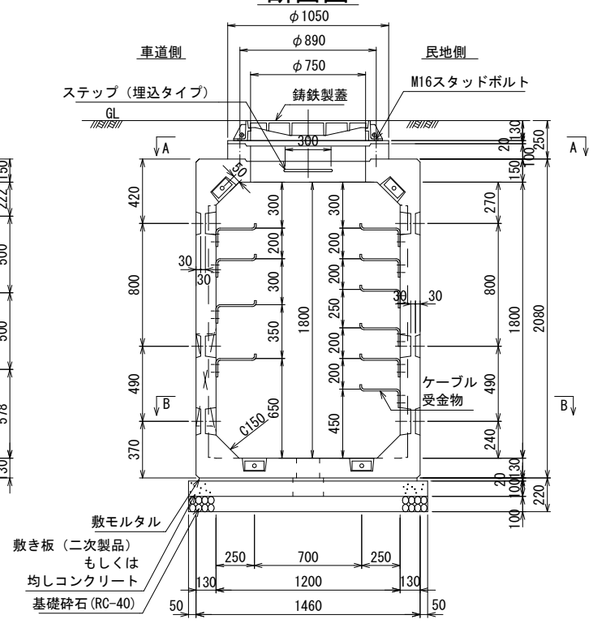

民地側内面図

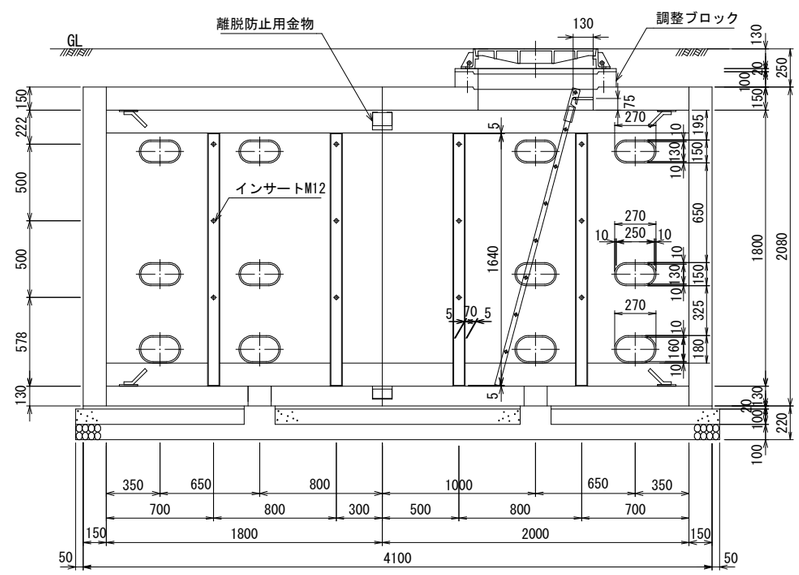

平面図

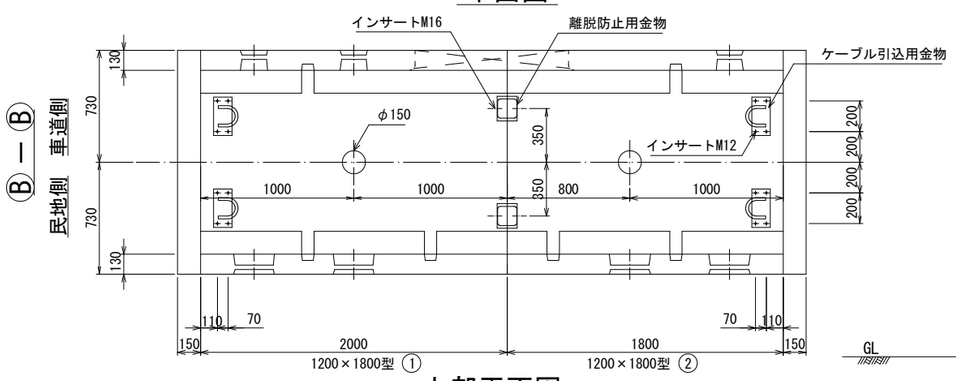

上部平面図

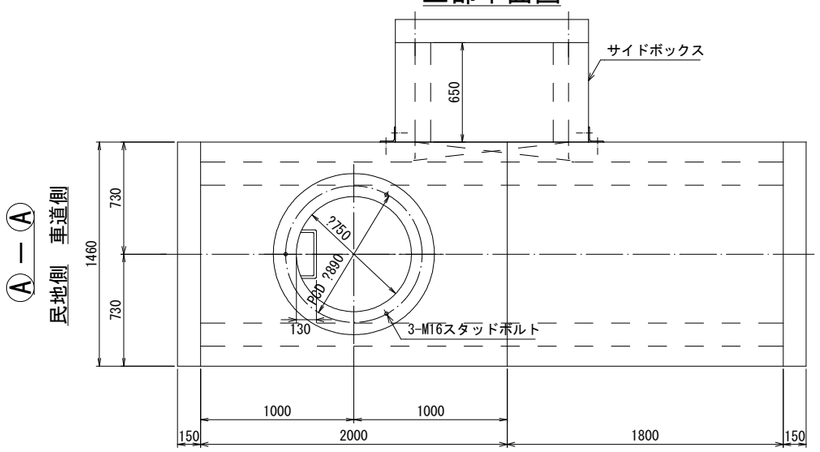

車道側外面図

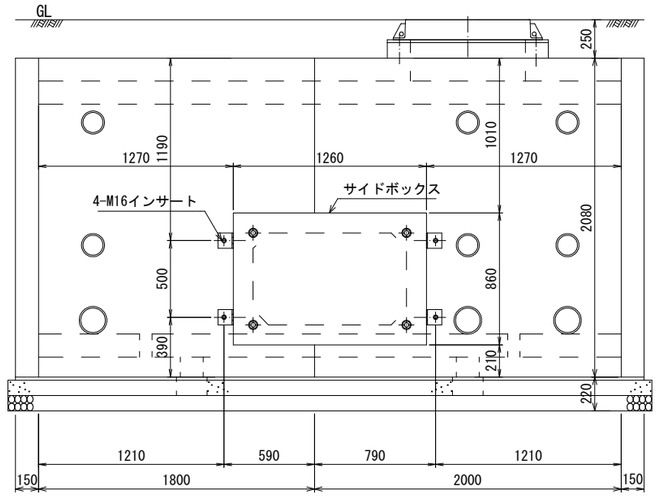

設計条件

設計荷重	活荷重	1輪 50kN
	衝撃	側壁 i=0　底版 i=0.1
構造形式		工場製品 鉄筋コンクリート箱型断面
内空寸法(幅×高さ)		1200×1800
土の単位重量		γ=19.0 kN/m^3
土圧係数		Ko=0.5
使用材料	コンクリート	設計基準強度　f'ck=30N/mm^{2}以上
	鉄筋	SD295
参考質量	本体	① 4 200 kg　② 3 950 kg
	端壁	1 140 kg × 2 個

注）　水圧を考慮する場合は、別途検討するものとする。

材料表

種別		規格	数量
BOX型本体		1200×1800×1800	1 個
		1200×1800×2000（φ750孔付）	1 〃
端壁		1460×2080×150	2 〃
調整ブロック		h=100 φ1050/φ750	1 〃
インサート（ケーブル引込用金物用,立金物用）		SUS304　M12	54 〃
インサート（蓋受枠,離脱防止用金物用）		SUS304　M16	11 〃
インサート（サイドボックス用）		SUS304　M16	4 〃
インサート（端壁固定用）		メッキ仕上げ　M16	12 〃
六角ボルト,ワッシャー（ケーブル引込用金物用,立金物用）		SUS304　M12	54 〃
六角ボルト,ワッシャー（離脱防止用金物用）		SUS304　M16×50	8 〃
六角ボルト,ワッシャー（端壁固定用）		メッキ仕上げ　M16×150	12 〃
角根丸頭ボルト,ナット		SUS304　M12	8 〃
スタッドボルト,ナット,ワッシャー		SUS304　M16×200	3 組
立金物Aタイプ		SS400　HDZT63　L=1610	6 個
		SS400　HDZT63　L=660	2 〃
ケーブル受金物		SS400　HDZT77　(250用)	4 〃
離脱防止用金物		SS400　HDZT77	4 〃
鋳鉄製蓋		FCD700　φ750用	1 組
ケーブル引込用金物		SR235,SS400　HDZT77	8 個
昇降用ハシゴ		SR235,SS400　HDZT77　L=2000	1 〃
ハシゴ取付用ステップ		SR235　HDZT77	1 〃
開口枠補強鋼材		SS400 HDZT77 PL6×1000×600（分割型）	1 〃
サイドボックス		1000×600×650	1 〃
基礎工	敷モルタル	1：3	0.115 m^3
	均しコンクリート	f'ck = 18 N/mm^2	0.649 m^3
	基礎砕石	RC-40	6.552 m^2
敷き板		f'ck = 21 N/mm^2	

プレキャスト製品とする。
注）：スタッドボルトは、現場において必要な長さにカットする。

端壁取付インサート位置

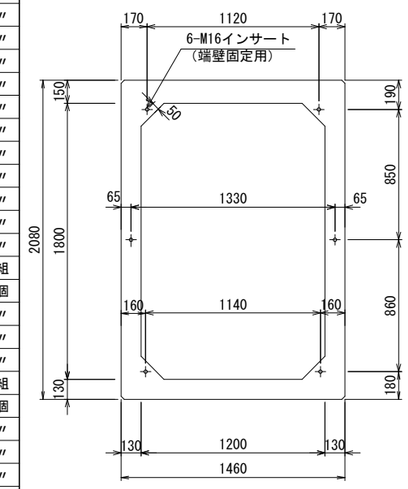

図面サイズ：A1

委託名	中央通り線整備（R7）工事		
路線名	都）3･4･9　中央通り線		
委託箇所	春日部市粕壁二丁目地内		
図面名	特殊部構造図（2）		
縮　尺	1:20	図面番号	18

春日部市 建設部 道路建設課

サイドボックス構造図

S=1:10 (A1)
S=1:20 (A3)

1000×600×650型

設置箇所；L-11,R-11

設計条件

設計荷重	活荷重	1輪 100kN
	衝撃	側壁 i=0　底版 i=0.4
構造形式		工場製品 鉄筋コンクリート箱型断面
内空寸法(幅×高さ)		1000×600
土の単位重量		γ=19.0 kN/m³
土圧係数		Ko=0.5
使用材料	コンクリート	設計基準強度　f'ck= 30 N/mm²以上
	鉄筋	SD295
参考質量	本体	820 kg
	端壁	410 kg

材料表

種別		規格	数量
インサート（固定金物用）		SUS304　M16×75	4 個
〃（端壁取付用）		メッキ　M16×75	4 〃
〃（吊込み用）		メッキ　M16×75	6 〃
六角ボルト,ワッシャー(固定金物用)		SUS304　M16×40　角W　40×3.2	8 〃
〃（端壁取付用）		メッキ　M16×150	4 〃
取付金具		SS400 HDZT77　L-100×100×7-100	4 組
シール材		10/20×15	4.2 m
基礎工	敷モルタル	1：3	0.020 m³
	基礎砕石	RC-40	0.116 m³

サイドボックス

平面図

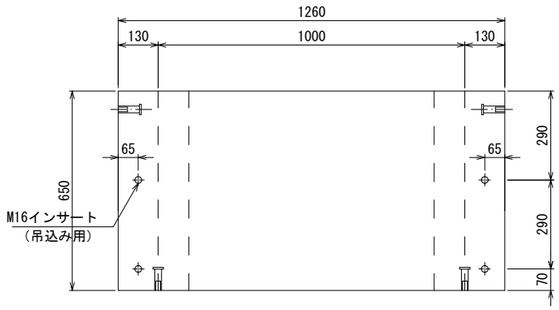

正面図

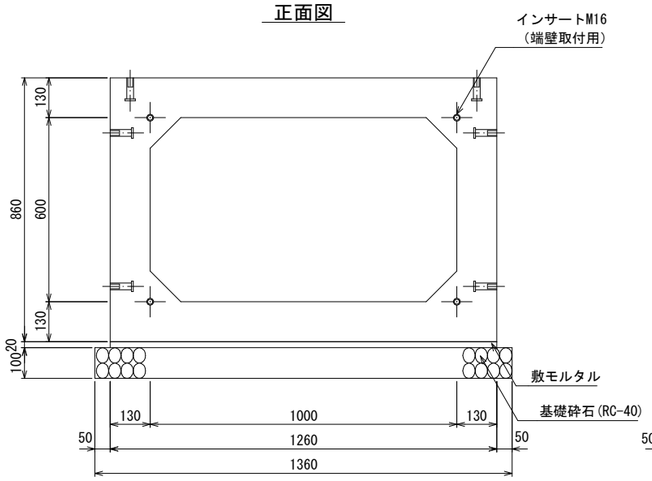

側面図

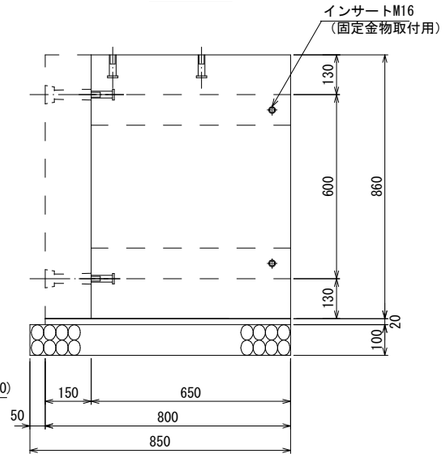

端壁部

※管路配置は「管路収容形態図」を参照のこと。

A－A

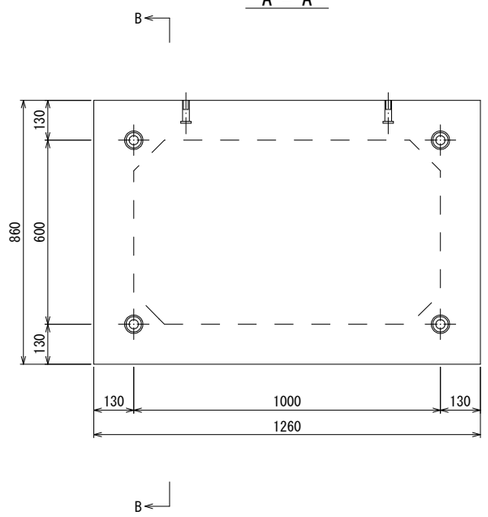

B－B

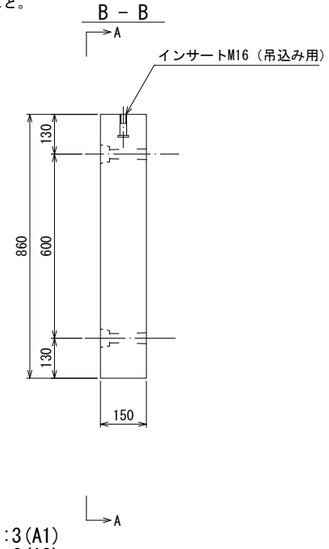

サイドボックス取付金具詳細図

S=1:3(A1)
S=1:6(A3)

SS400　HDZT77　L-100×100×7-100

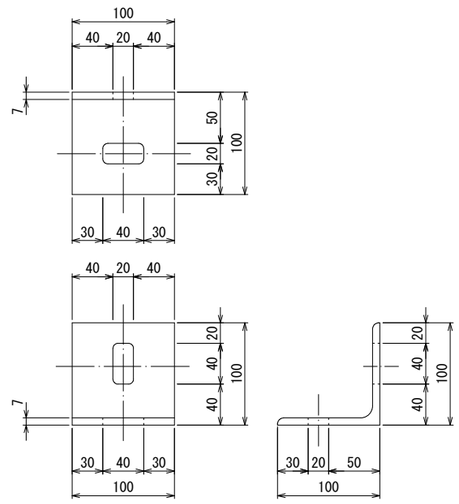

サイドボックス取付詳細図

S=1:3(A1)
S=1:6(A3)

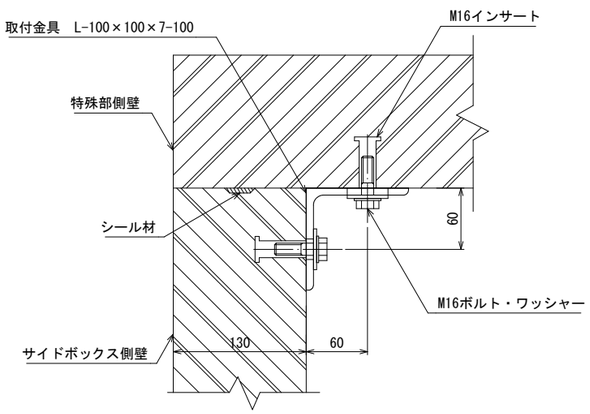

端壁取付部詳細図

S=1:5(A1)
S=1:10(A3)

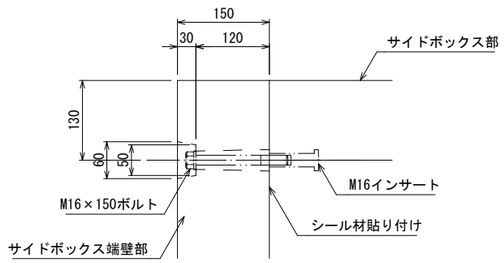

図面サイズ：A1

委託名	中央通り線整備（R7）工事		
路線名	都）3･4･9　中央通り線		
委託箇所	春日部市粕壁二丁目地内		
図面名	サイドボックス構造図		
縮　尺	1:10	図面番号	19

春日部市 建設部 道路建設課

調整ブロック構造・配筋図 S=1:10 (A1) S=1:20 (A3)

(?750用)

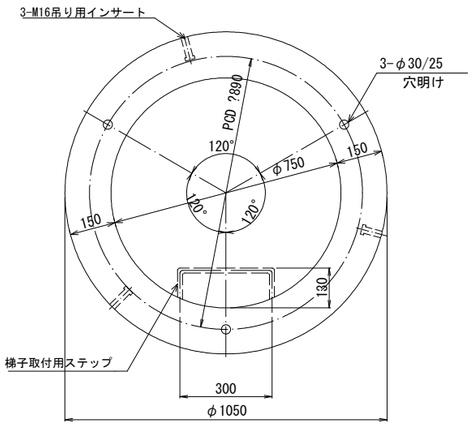

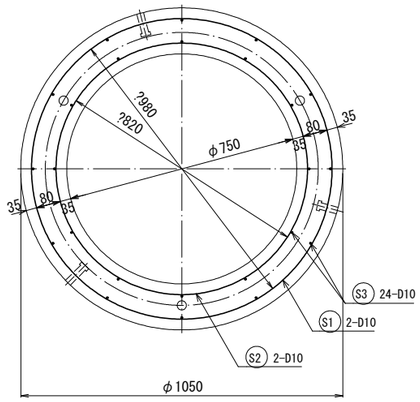

設計仕様

構造形式		工場製品鉄筋コンクリート調整ブロック
使用材料	コンクリート	設計基準強度f'ck = 30 N/mm² 以上
	鉄筋	SD295

鉄筋加工図 S=1:20(A1) S=1:40(A3)

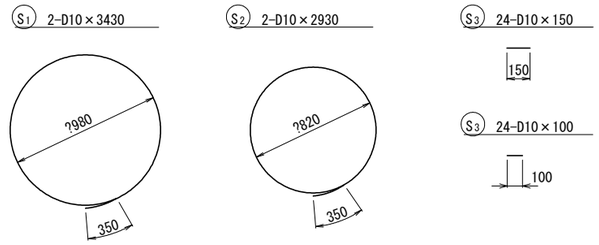

H=200

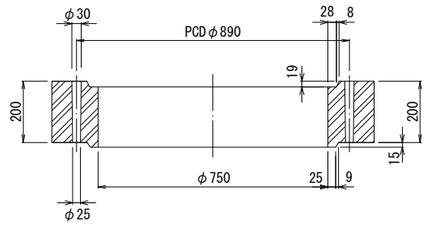

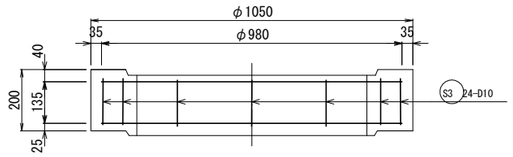

H=150

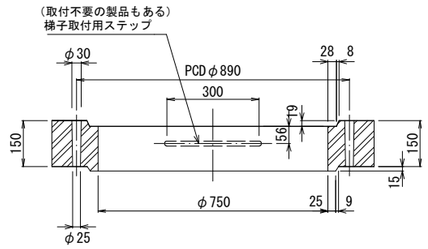

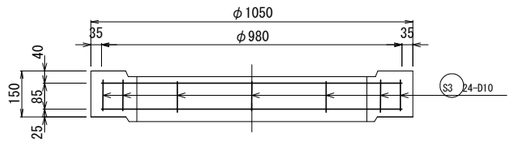

H=100

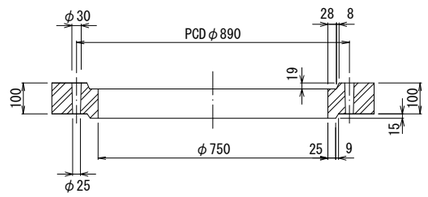

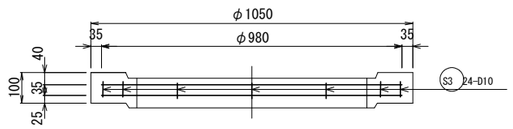

H=200

材料表

1個当り

鉄筋表						
符号	径	1本当り長さ(mm)	本数	単位質量(kg/m)	1本当り質量(kg)	質量(kg)
S1	D10	3 430	2	0.560	1.921	3.84
S2	〃	2 930	2	〃	1.641	3.28
S3	〃	150	24	〃	0.084	2.02
鉄筋質量					9.14	kg
コンクリートの体積					0.085	m³
参考質量					210	kg
吊り用インサート M16					3	個

H=150

材料表

1個当り

鉄筋表						
符号	径	1本当り長さ(mm)	本数	単位質量(kg/m)	1本当り質量(kg)	質量(kg)
S1	D10	3 430	2	0.560	1.921	3.84
S2	〃	2 930	2	〃	1.641	3.28
S3	〃	100	24	〃	0.056	1.34
鉄筋質量					8.46	kg
コンクリートの体積					0.064	m³
参考質量					160	kg
吊り用インサート M16					3	個
梯子取付用ステップ SS400 HDZT77φ16					(1)	個

H=100

材料表

1個当り

鉄筋表						
符号	径	1本当り長さ(mm)	本数	単位質量(kg/m)	1本当り質量(kg)	質量(kg)
S1	D10	3 430	2	0.560	1.921	3.84
S2	〃	2 930	2	〃	1.641	3.28
S3	〃	50	24	〃	0.028	0.67
鉄筋質量					7.79	kg
コンクリートの体積					0.042	m³
参考質量					110	kg
吊り用インサート M16					3	個

調整ブロックの接合部詳細図 S=1:5(A1) S=1:10(A3)

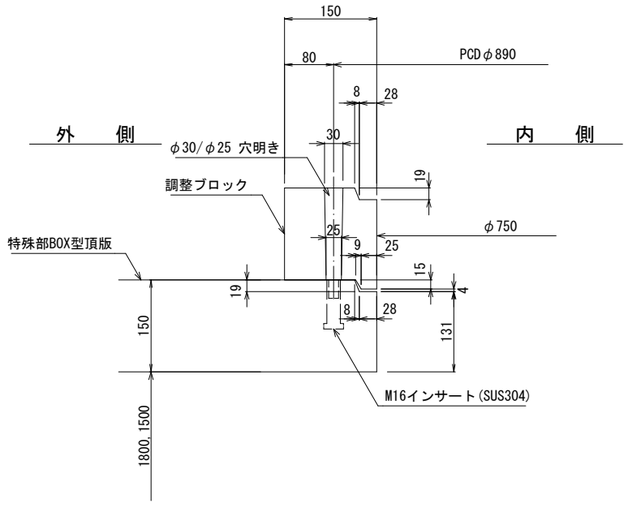

図面サイズ：A1

委託名	中央通り線整備 (R7) 工事		
路線名	都) 3・4・9 中央通り線		
委託箇所	春日部市粕壁二丁目地内		
図面名	調整ブロック構造・配筋図		
縮 尺	1:10	図面番号	20

春日部市 建設部 道路建設課

敷き板構造・配筋図

S=1:20 (A1)
S=1:40 (A3)

(1200用)

設計仕様

構造形式		工場製品鉄筋コンクリートスラブ
使用材料	コンクリート	設計基準強度f'ck= 21N/mm²
	鉄筋	SD295

Aタイプ

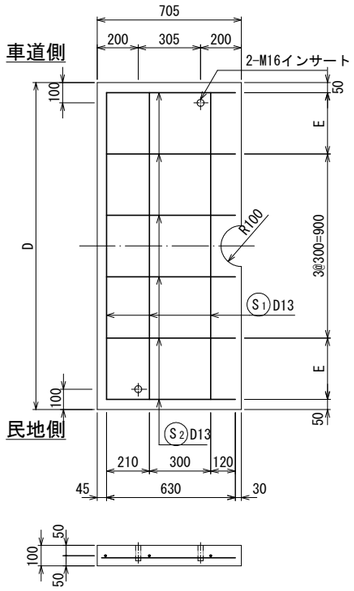

Bタイプ

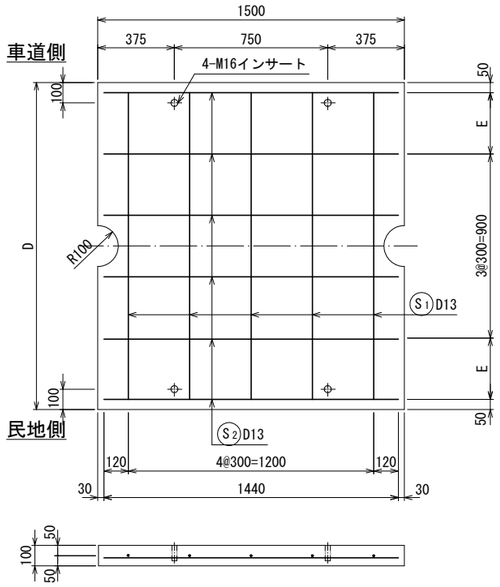

C(C')タイプ

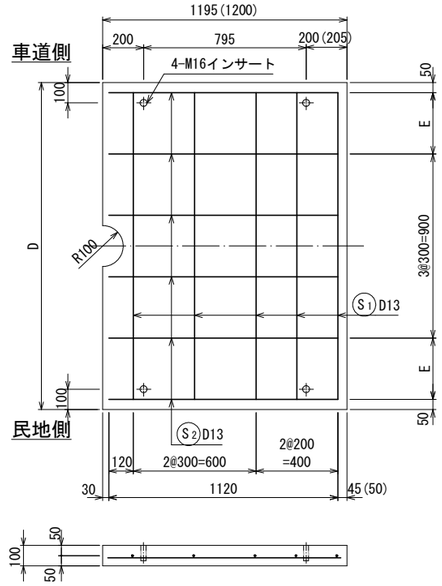

Gタイプ

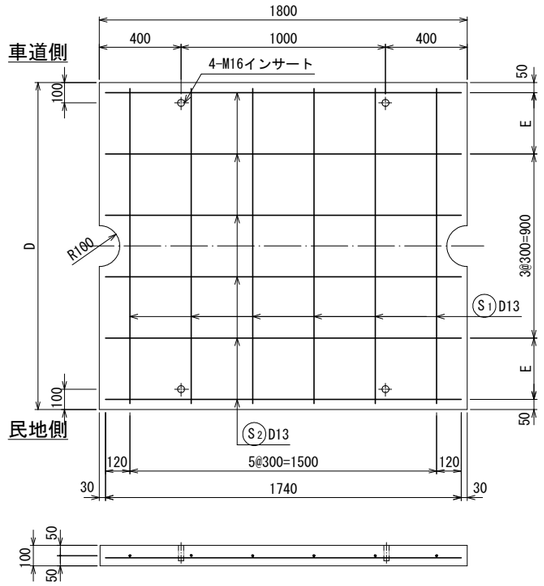

Aタイプ材料表

本体の外幅	D	E	コンクリートの体積(m³)	鉄筋質量(kg)	参考質量(kg)
1460	1560	280	0.109	8.36	270

鉄筋表

符号	径	1本当り長さ(mm)	本数	単位質量(kg/m)	1本当り質量(kg)	質量(kg)
本体の外幅 1460 タイプ						
S1	D13	1 500	3	0.995	1.493	4.48
S2	〃	650	6	〃	0.647	3.88
吊り用インサート M16					2	個

Bタイプ材料表

本体の外幅	D	E	コンクリートの体積(m³)	鉄筋質量(kg)	参考質量(kg)
1460	1560	280	0.231	16.07	580

鉄筋表

符号	径	1本当り長さ(mm)	本数	単位質量(kg/m)	1本当り質量(kg)	質量(kg)
本体の外幅 1460 タイプ						
S1	D13	1 500	5	0.995	1.493	7.47
S2	〃	1 440	6	〃	1.433	8.60
吊り用インサート M16					4	個

C(C')タイプ材料表

本体の外幅	D	E	コンクリートの体積(m³)	鉄筋質量(kg)	参考質量(kg)
1460	1560	280	0.186	14.27	460

鉄筋表

符号	径	1本当り長さ(mm)	本数	単位質量(kg/m)	1本当り質量(kg)	質量(kg)
本体の外幅 1460 タイプ						
S1	D13	1 500	5	0.995	1.493	7.47
S2	〃	1 140	6	〃	1.134	6.80
吊り用インサート M16					4	個

Gタイプ材料表

本体の外幅	D	E	コンクリートの体積(m³)	鉄筋質量(kg)	参考質量(kg)
1460	1560	280	0.278	19.35	700

鉄筋表

符号	径	1本当り長さ(mm)	本数	単位質量(kg/m)	1本当り質量(kg)	質量(kg)
本体の外幅 1460 タイプ						
S1	D13	1 500	6	0.995	1.493	8.96
S2	〃	1 740	6	〃	1.731	10.39
吊り用インサート M16					4	個

敷設図

特殊部 L=3000の場合

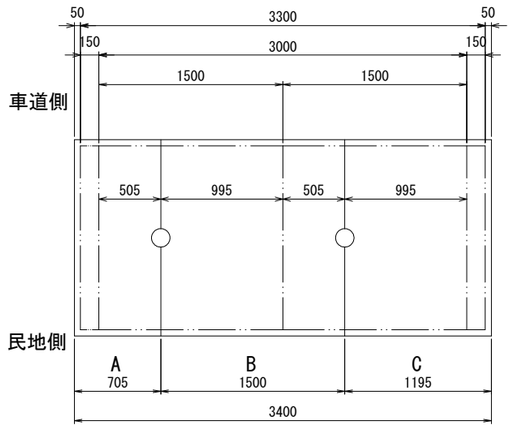

特殊部 L=3800の場合

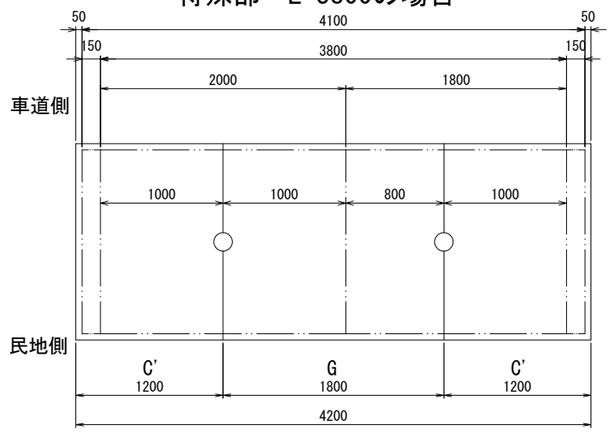

図面サイズ：A1

委託名	中央通り線整備（R7）工事		
路線名	都）3・4・9 中央通り線		
委託箇所	春日部市粕壁二丁目地内		
図面名	敷き板構造・配筋図		
縮 尺	1:15	図面番号	21
春日部市 建設部 道路建設課			

立金物等詳細図(1)

S=1: 5 (A1)
S=1:10 (A3)

BOX形 (h=1800, h=1500)

取付姿図

S=1:20(A1)
S=1:40(A3)

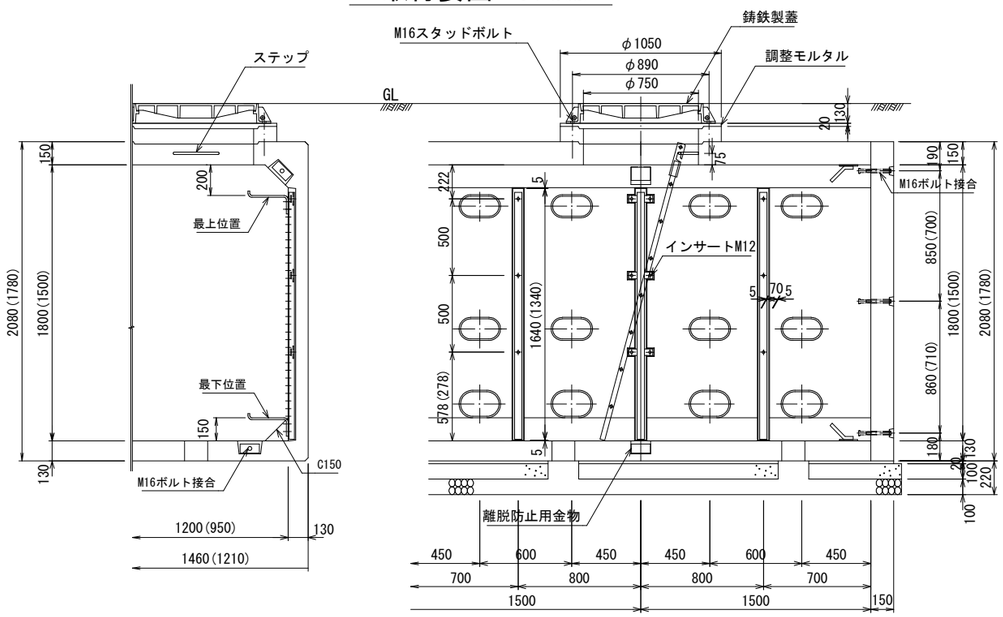

立金物取付ボルト

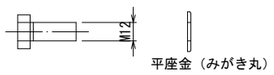

受金物取付ボルト

角根丸頭ボルト（小形）
JIS B 1171

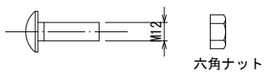

昇降用ハシゴ詳細図

S=1:10(A1)
S=1:20(A3)

SR235, SS400 (HDZT77)

L=2000
(L=1700)

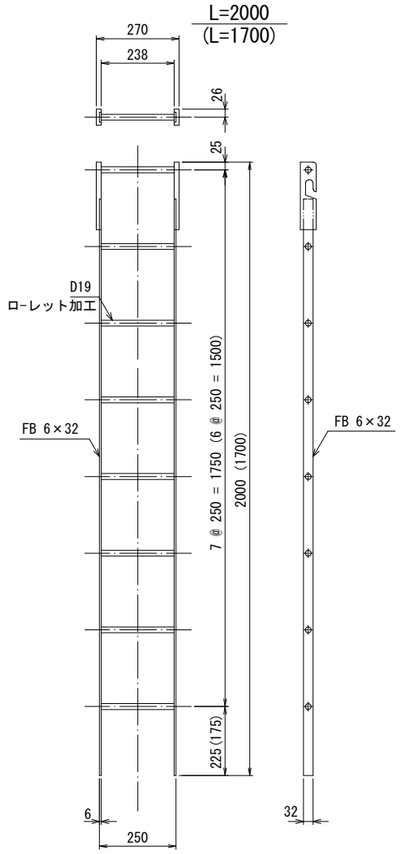

ケーブル引込用金物詳細図

SR235, SS400 (HDZT77)

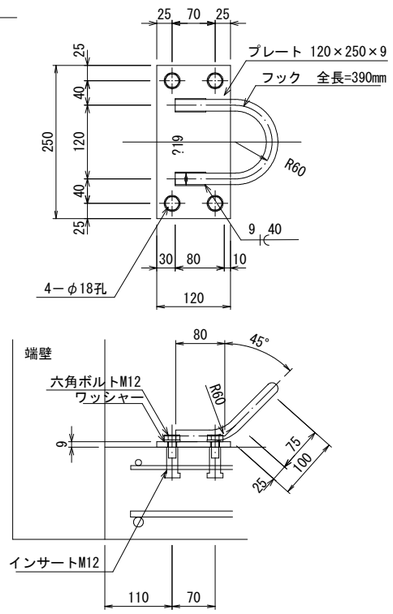

立金物詳細図

SS400, HDZT63

注）Aタイプはサイドプレート無し
Bタイプはサイドプレート付き

H=1800用
(H=1500用)

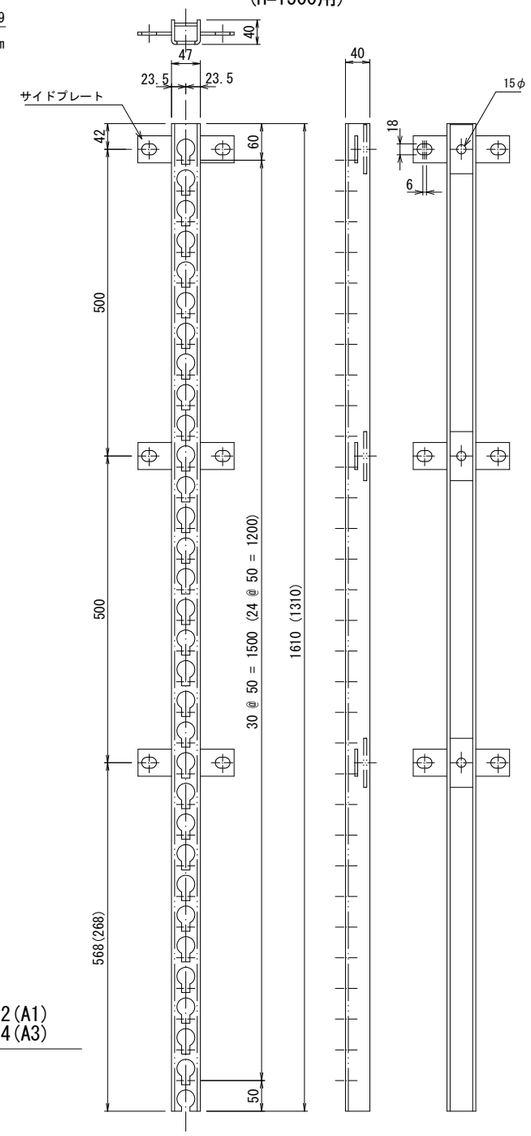

ステップ詳細図

SR235 (HDZT77)

埋め込みタイプ

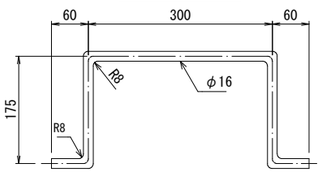

立金物Aタイプ取付部詳細図

S=1:2(A1)
S=1:4(A3)

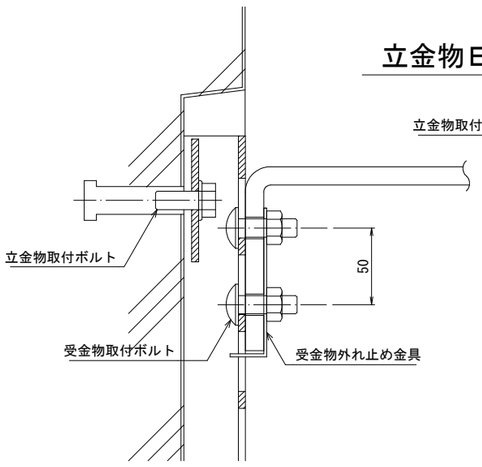

立金物Bタイプ取付部詳細図

S=1:2(A1)
S=1:4(A3)

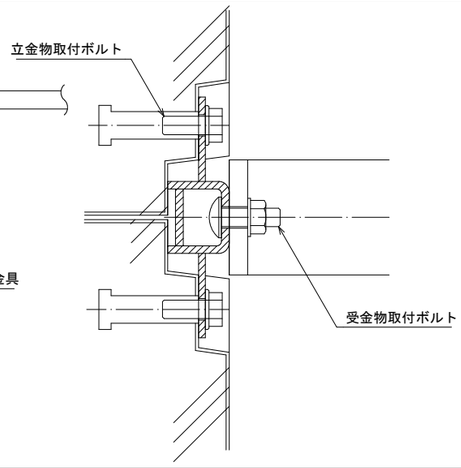

離脱防止用金物詳細図

SS400 HDZT77

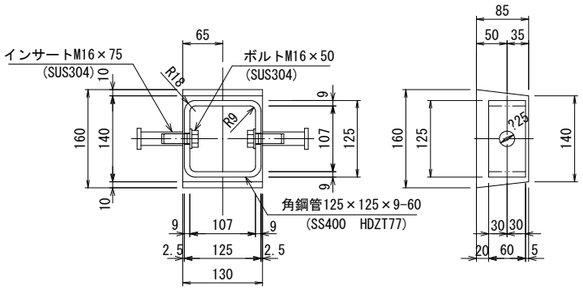

ケーブル受金物詳細図

SS400 (HDZT77)

250用

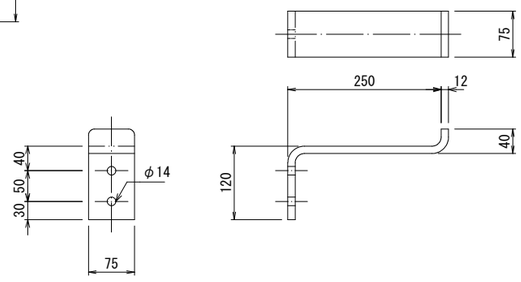

図面サイズ：A1

委託名	中央通り線整備（R7）工事		
路線名	都）3･4･9 中央通り線		
委託箇所	春日部市粕壁二丁目地内		
図面名	立金物等詳細図(1)		
縮 尺	1:5	図面番号	22

春日部市 建設部 道路建設課

立金物等詳細図(2)

S=1: 5 (A1)
S=1:10 (A3)

U形 (H=1100用)

取付姿図

S=1:10(A1)
S=1:20(A3)

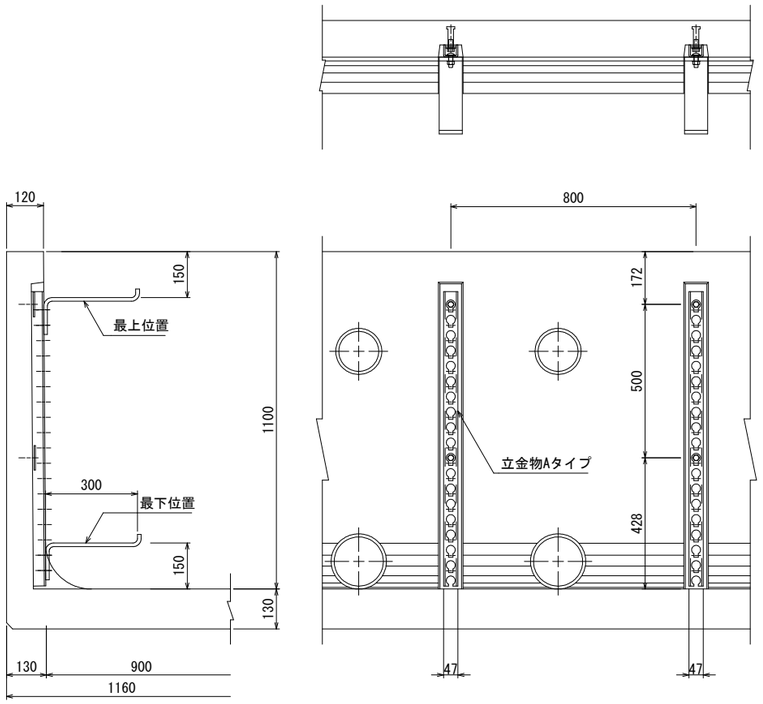

ケーブル引込用金物詳細図

SR235,SS400 (HDZT77)

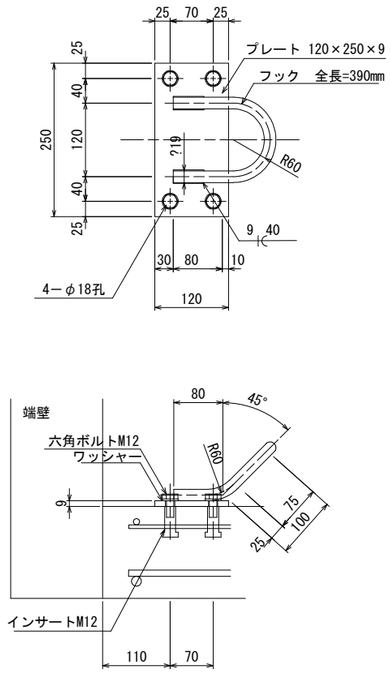

立金物詳細図

SS400 (HDZT63)
注) Aタイプはサイドプレート無し
Bタイプはサイドプレート付き

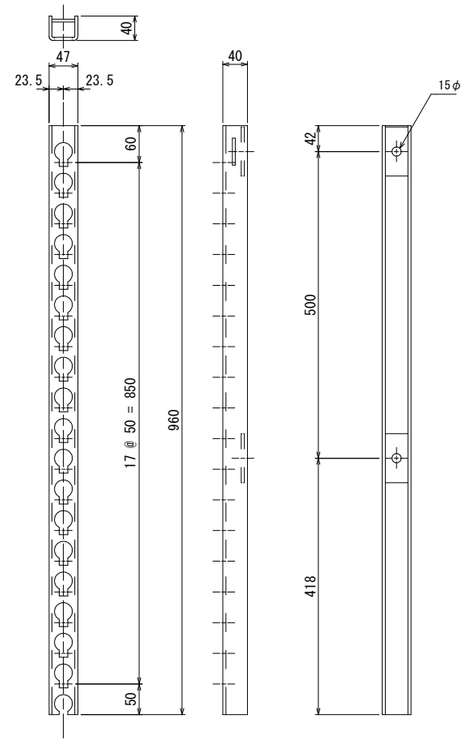

ケーブル受金物詳細図

SS400 (HDZT77)

300用

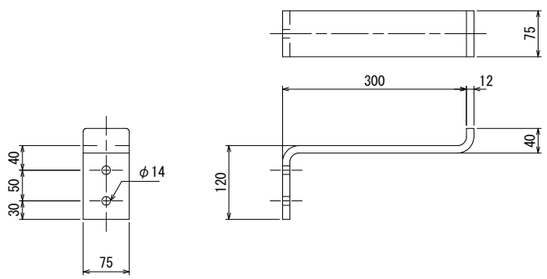

立金物Ａタイプ取付部詳細図

S=1:2(A1)
S=1:4(A3)

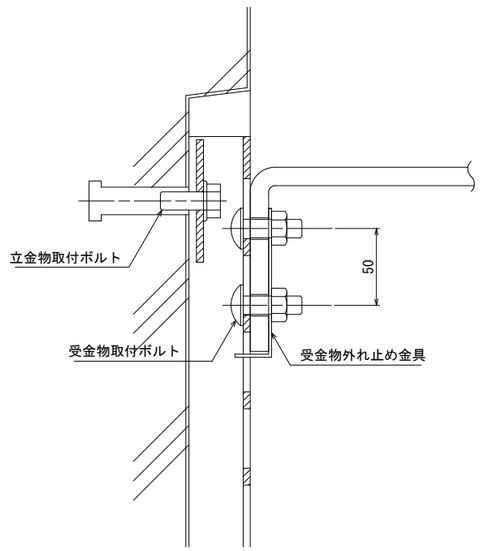

立金物取付ボルト

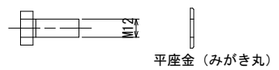

受金物取付ボルト

角根丸頭ボルト（小形）
JIS B 1171

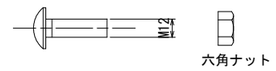

図面サイズ：A1

委託名	中央通り線整備（R7）工事		
路線名	都）3･4･9 中央通り線		
委託箇所	春日部市粕壁二丁目地内		
図面名	立金物等詳細図(2)		
縮 尺	1:5	図面番号	23
春日部市 建設部 道路建設課			

鋳鉄蓋構造図(1)

S=1:4 (A1)
S=1:8 (A3)

マンホール蓋 φ750(歩道-化粧)

設置箇所：L11
設置箇所：R11

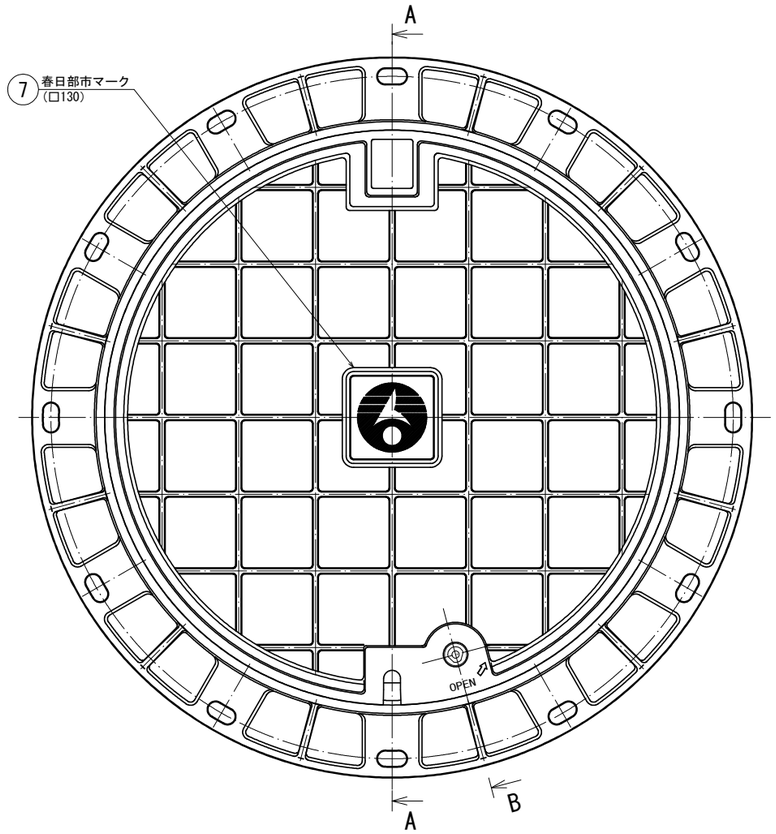

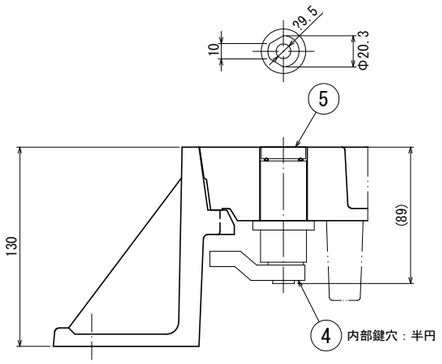

B-（施錠部）断面図

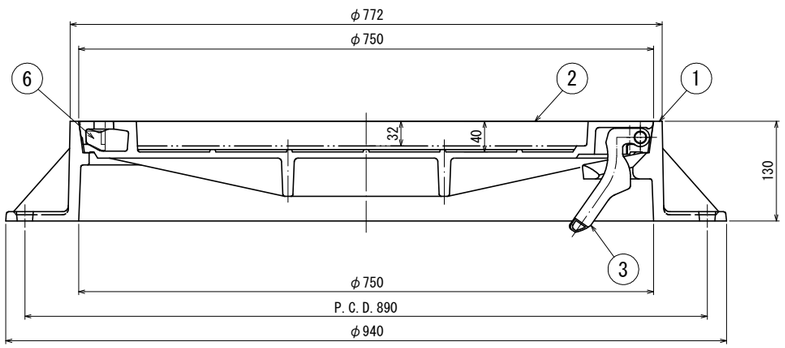

A-A

材料表

部番	品名	個数	重量	材質	備考
1	受枠	1	57	FCD600-3	
2	蓋	1	45.5	FCD700-2	
3	蝶番金物	1	0.7	FCD450-10	
4	施錠装置	1	1.0	SCS13	
5	施錠部キャップ	1		SUS	
6	ゴムキャップ	1		CR	
7	マーク	1		FCD450-10	

設計条件

設計荷重	
活荷重	1輪 50kN
衝撃	i=0.1

重量表

蓋版重量(鋳鉄材)		47.2kg
(仮)舗装材重量(比重2.3)		35kg
蓋版重量(仮舗装材含) 参考		82.2kg
受枠重量(1組分)		57kg
総重量	鋳鉄材	104.2kg
	舗装材含 参考	139.2kg

図面サイズ：A1

委託名	中央通り線整備（R7）工事		
路線名	都）3・4・9 中央通り線		
委託箇所	春日部市粕壁二丁目地内		
図面名	鋳鉄蓋醸造図(1)		
縮尺	1:4	図面番号	24

春日部市 建設部 道路建設課

鋳鉄蓋構造図(2)

S=1:10(A1)
S=1:20(A3)

直上1基用（歩道-化粧蓋）900×1800用

設置箇所：L9,10,12
設置箇所：R10

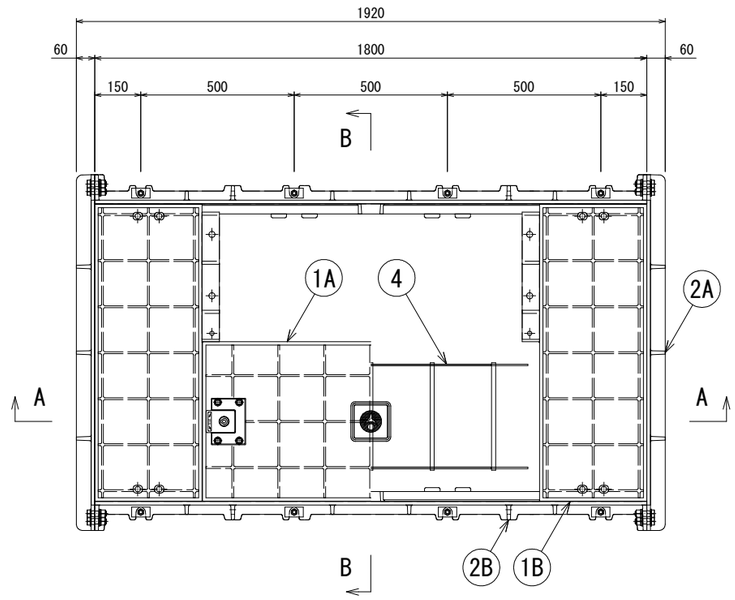

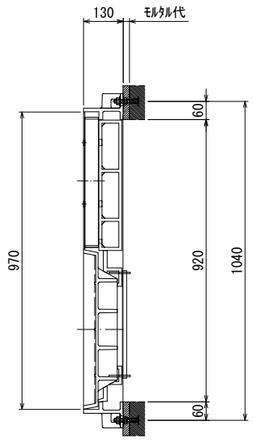

B-B矢視

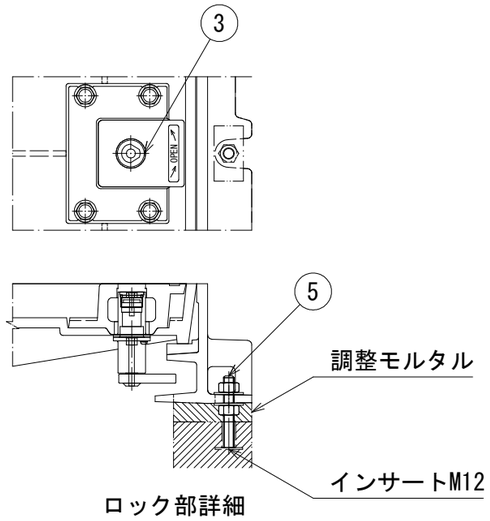

ロック部詳細

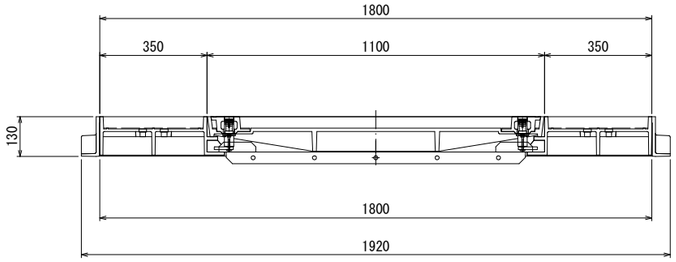

A-A矢視

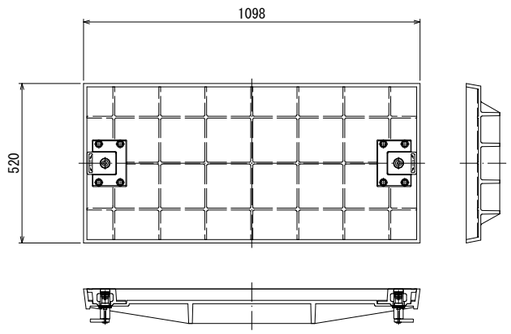

1A 機器前蓋

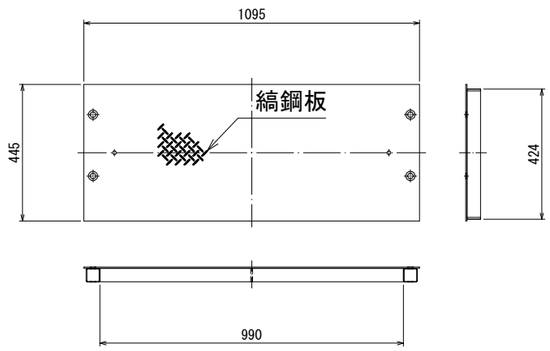

7 仮蓋

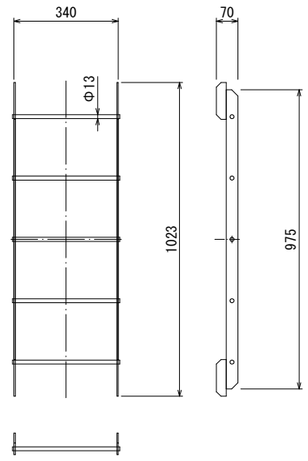

4 落下防止金具

設計条件

活荷重	T-25　1軸　50kN
衝　撃	i=0.1

材料表

品番	品名	個数	質量	材質	備考
1A	機器前蓋	1	67.0kg	FCD700-2	防錆樹脂塗装
1B	側面蓋	2	63.0kg	FCD700-2	防錆樹脂塗装
2A	端枠 900用	2	16.5kg	FCD600-3	防錆樹脂塗装
2B	継枠 L=1800	2	36.0kg	FCD600-3	防錆樹脂塗装
3	施錠装置	2		SCS13	E2キャップ
4	落下防止金具	1	5.0kg	SS400	溶融亜鉛メッキ
5	高さ調整ボルトM12	8		SUS304	(N2,W2)
6	仮蓋	1		SS400	溶融亜鉛メッキ

概算重量

機器前蓋	67kg
舗装材重量（比重 2.3）	50kg
合計	117kg
側面蓋	63×2 = 126kg
舗装材重量（比重 2.3）	27×2 = 54kg
合計	180kg
受枠	105kg
鉄蓋総重量	298kg
舗装材充填時	402kg

※仮蓋,落下防止金具は含まず

図面サイズ：A1

委託名	中央通り線整備（R7）工事		
路線名	都）3･4･9　中央通り線		
委託箇所	春日部市粕壁二丁目地内		
図面名	鋳鉄蓋醸造図(2)		
縮　尺	1:10	図面番号	25
春日部市 建設部 道路建設課			

管路材詳細図(1)

S=1:10 (A1)
S=1:20 (A3)

電力管・電力保安通信管

耐衝撃性硬質塩化ﾋﾞﾆﾙ管(ｺﾞﾑ輪片受直管)

ECVP φ100、φ130

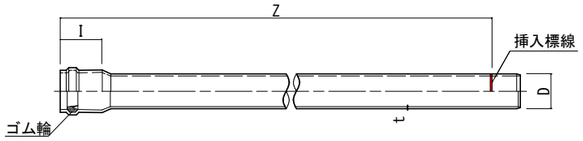

単位：mm

呼び径	受口長さ I(最大)	外径 D	厚さ t	有効長 Z
100	135	114.0	7.1	5,000
130	143	147.5	8.9	

電力保安通信管（直管）

SUDⅡ-VP管φ100

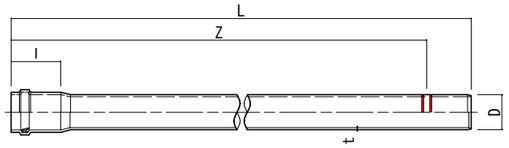

単位：mm

呼び径	受口長さ I(最大)	外径 D	厚さ t(最小)	有効長 Z	全長 L
100	210	114.0	6.6	5,000	5,145

ダクトスリーブ

ECVP φ100、φ130

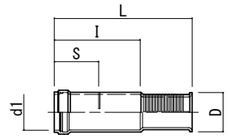

単位：mm

呼び径	受口内径 d1	長さ I	外径 D	挿入長 S	全長 L
100	115.5	280	128	145	450
130	148.8	300	171	145	

電力保安通信管ﾀﾞｸﾄｽﾘｰﾌﾞ

SUDⅡ-VP φ100

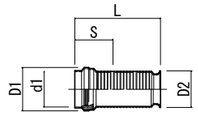

単位：mm

呼び径	受口外径 D1	ツバ外径 D2	受口内径 d1	挿入長 S	全長 L
100	146.4	125.3	115	125	280

電力保安通信管 ﾔﾘﾄﾘ継手

SUDⅡ-VP φ100

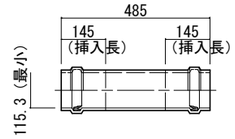

耐衝撃性硬質塩化ﾋﾞﾆﾙ管(両差直管)

ECVP φ100、φ130

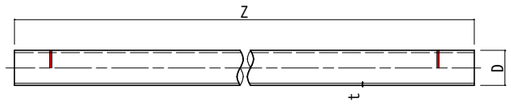

単位：mm

呼び径	外径 D	厚さ t	有効長 Z
100	114.0	7.1	5,000
130	147.5	8.9	

電力保安通信管（曲管）

SUDⅡ-VP管φ100

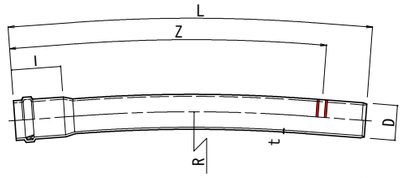

単位：mm

呼び径	受口長さ I(最大)	外径 D	厚さ t(最小)	有効長 Z	全長 L	曲率半径 R
100	210	114.0	6.6	1,000	1,145	5,000
				2,500	2,645	10,000

直線継手

ECVP

φ100用　φ130用

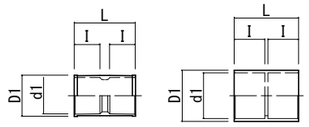

単位：mm

呼び径	受口外径 D1	受口内径 d1	長さ I	全長 L
100	130	114.7	84	200
130	167	148.4	100	210

伸縮継手

ECVP φ100、φ130

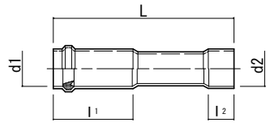

単位：mm

呼び径	受口内径 d1(最小)	受口内径 d2	受口長 l1	受口長 l2	全長 L
100	114.5	114.7	260	84	590
130	148.0	148.4		100	

ヤリトリ継手

ECVP

φ100用　φ130用

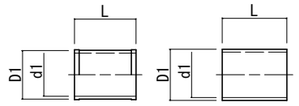

単位：mm

呼び径	受口外径 D1	受口内径 d1	全長 L
100	130	114.7	200
130	167	148.4	210

耐衝撃性硬質塩化ﾋﾞﾆﾙ管(ｺﾞﾑ輪片受曲管)

ECVP φ100、φ130

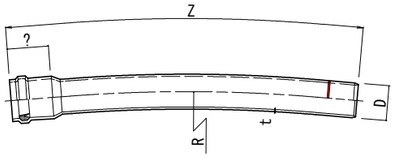

単位：mm

呼び径	外径 D	厚さ t	曲率半径 R	有効長 Z
100	114.0	7.1	5,000	2,500
130	147.5	8.9	10,000	2,500

管枕(スペーサ)

φ100用

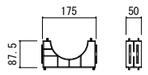

φ130用

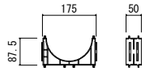

波付硬質合成樹脂管(参考)

1．FEP管

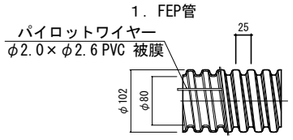

2．ベルマウス

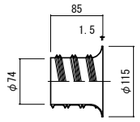

電力低圧引込管路(参考)

LFPφ80

1．低圧可とう電線管

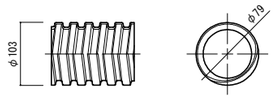

2．直線継手

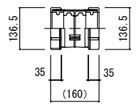

3．ＧＰ８０用継手

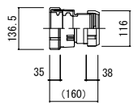

4．ＰＥ１０４用継手

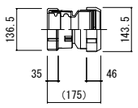

5．ＳＶＰ用継手

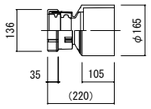

引き出し用防砂管(φ80)

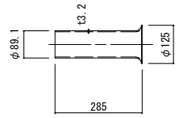

材　　質:難燃ポリエチレン
基準条長:100m
概算質量:1.1kg／m

性 能 (LFP)

引張強さ	19.6 N／mm² 以上
ぜい化温度	-15℃以下
難燃性	JIS C 3653 付属書１の難燃性試験に適合
耐候性	・促進暴露試験100h後引張破壊伸びが初期値の80%以上 ・促進暴露試験100h後ぜい化温度-15℃以下
導通性	管を曲率半径0.4mで90° 屈曲させた状態で外径74mmの試験球が容易に通過
曲げ荷重	120N・m以下で曲がる
耐衝撃性	スコップの刃先を管軸に直角に当て温度条件60℃および0℃で錘（緩衝材ＣＲゴム付）10kg×13cm 自然落下衝撃を与えてもスコップ先端が管内面に露出しない
加熱圧縮強度	250mm長さの管を60℃で659N（車両重量25t荷重）で圧縮したときたわみ率5%以下

図面サイズ：A1

委託名	中央通り線整備（R7）工事		
路線名	都）3･4･9　中央通り線		
委託箇所	春日部市粕壁二丁目地内		
図面名	管路材詳細図(1)		
縮　尺	1:10	図面番号	26

春日部市 建設部 道路建設課

管路材詳細図(2)

S=1:10 (A1)
S=1:20 (A3)

ボディ管

ﾎﾞﾃﾞｨ管(VP管 直管)

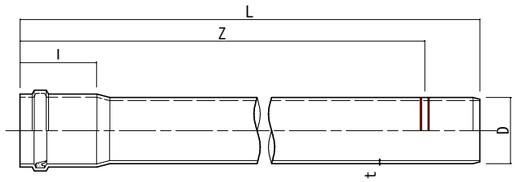

単位：mm

呼び径	長さ	外径	厚さ	有効長	全長
	l(最大)	D	t(最小)	Z	L
150	225	165	8.9	5,000	5,165
200	250	216	10.3	2,500	2,690
				5,000	5,190
250	270	267	12.7	2,500	2,710
				5,000	5,210

ﾎﾞﾃﾞｨ管(VP管 曲管)

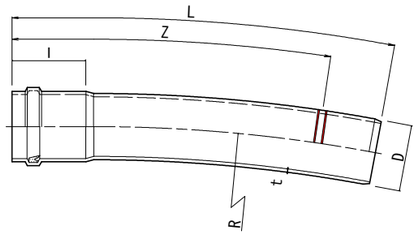

単位：mm

呼び径	長さ	外径	厚さ	曲率半径	有効長	全長
	l(最大)	D	t(最小)	R	Z	L
150	225	165	8.9	5,000 10,000	1,000	1,165
200	250	216	10.3			1,190
250	270	267	12.7			1,210

ﾎﾞﾃﾞｨ管用ボルト固定式ﾛｰﾀｽ管

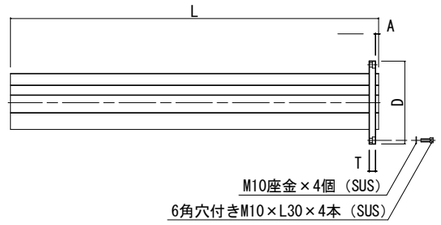

単位：mm

呼び径	外径	固定板厚	DS余長	全長	ボルトピッチ径
	D	T	A	L	PCD
200	270	20	10	1,200	246
250	320				297

管枕(スペーサ)

(ボディ管)

BDφ150用

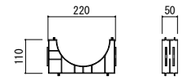

BDφ200用

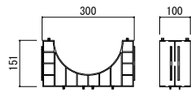

BDφ250用

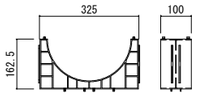

ｲﾝｻｰﾄ付きﾀﾞｸﾄｽﾘｰﾌﾞ

(ﾎﾞﾙﾄ固定式ﾛｰﾀｽ管用ﾀﾞｸﾄｽﾘｰﾌﾞ)

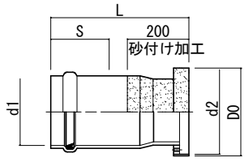

単位：mm

呼び径	ﾌﾗﾝｼﾞ外径	ﾌﾗﾝｼﾞ内径	受口内径	挿入長	全長	ﾅｯﾄﾋﾟｯﾁ径
	D0(最大)	d2	d1(最小)	S	L	PCD
200	293	276	216.9	190	450	246
250	345	326	268.1	210	470	297

ﾎﾞﾃﾞｨ管(VP管 ｽﾗｲﾄﾞ管)

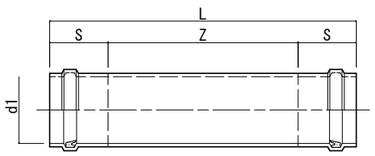

単位：mm

呼び径	受口内径	挿入長	有効長	全長
	d1(最小)	S	Z	L
150	166.6	165	670	1,000
200	216.9	190	620	
250	268.1	210	580	

ﾎﾞﾃﾞｨ管(VP管 ﾛｰﾀｽ管起点用)(従来式)

(端末用さや管ﾀﾞｸﾄｽﾘｰﾌﾞ一体ﾎﾞﾃﾞｨ管)

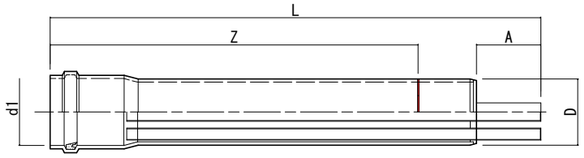

単位：mm

呼び径	受口内径	外径	DS余長	有効長	全長
	d1(最小)	D	A	Z	L
150	166.6	165	120	1,200	1,485
200	216.9	216	210		1,600
250	268.1	267			1,620

ﾎﾞﾃﾞｨ管用仮止めｷｬｯﾌﾟ受差兼用

φ150, φ200, φ250(参考)

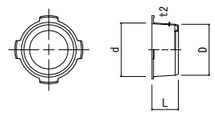

単位：mm

呼び径	外径		厚さ	全長
	d	D	t2	L
150	167	164	4	85
200	220	214	4	100
250	271	266	4	115

ﾎﾞﾃﾞｨ管ﾀﾞｸﾄｽﾘｰﾌﾞ(従来式)

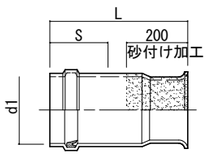

単位：mm

呼び径	ツバ外径	受口内径	挿入長	全長
	D	d1(最小)	S	L
200	250	216.9	190	450
250	300	268.1	210	470

※ ボディ管150のダクトスリーブは共用FA150のダクトスリーブを用いる。

ﾎﾞﾃﾞｨ管(VP管 P継手)

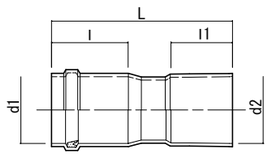

単位：mm

呼び径	受口内径	受口内径	受口長	受口長	全長
	d1(最小)	d2	l(最大)	l1(最小)	L
150	165.7	166.0	225	132	497
200	216.9	216.9	250	200	590
250	268.1	268.1	270	250	680

ﾎﾞﾃﾞｨ管(VP管 ﾛｰﾀｽ管終点用)(従来式)

(端末用さや管ﾀﾞｸﾄｽﾘｰﾌﾞ一体ﾎﾞﾃﾞｨ管)

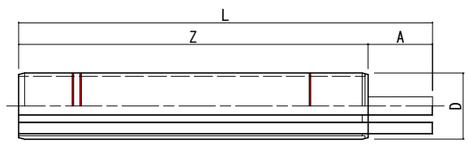

単位：mm

呼び径	外径	DS余長	有効長	全長
	D	A	Z	L
150	165	120	1,140	1,260
200	216	210		1,350
250	267			

図面サイズ：A1

委託名	中央通り線整備 (R7) 工事		
路線名	都) 3･4･9 中央通り線		
委託箇所	春日部市粕壁二丁目地内		
図面名	管路材詳細図(2)		
縮 尺	1:10	図面番号	27

春日部市 建設部 道路建設課

管路材詳細図(3)

S=1:10 (A1)
S=1:20 (A3)

ボディ管内さや管

さや管(SU管 直管)

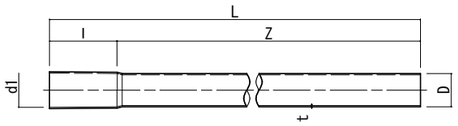

単位：mm

呼び径	受口内径	受口長	外径	厚さ	有効長	全長
	d1	l	D	t	Z	L
30	34.6	110	34	2.0	5,000	5,110
50	54.6		54			

さや管(SU管 ソケット)

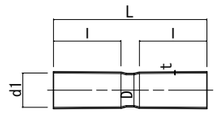

単位：mm

呼び径	受口内径	受口長	外径	厚さ	全長
	d1	l	D	t	L
30	34.6	110	34	2.0	250
50	54.6		54		

さや管(SU管 端末部用短管)

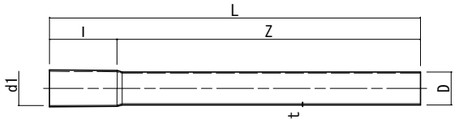

単位：mm

呼び径	受口内径	受口長	外径	厚さ	有効長	全長
	d1	l	D	t	Z	L
30	34.6	110	34	2.0	1,100	1,210
50	54.6		54			

さや管(SU管 半割継手)

(参考)

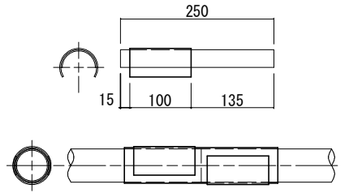

図面サイズ：A1

委託名	中央通り線整備（R7）工事		
路線名	都）3･4･9　中央通り線		
委託箇所	春日部市粕壁二丁目地内		
図面名	管路材詳細図(3)		
縮　尺	1:10	図面番号	28

春日部市 建設部 道路建設課

管路材詳細図(4)

S=1:10 (A1)
S=1:20 (A3)

共用ＦＡ管・通信管

共用FA管(VP管 直管)

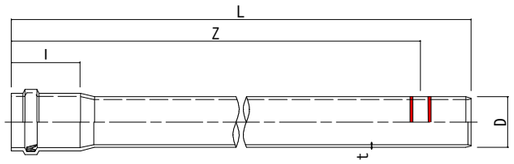

単位：mm

呼び径	長さ	外径	厚さ	有効長	全長
	l(最大)	D	t(最小)	Z	L
150	225	165	8.9	5,000	5,165

共用FA管ダクトスリーブ

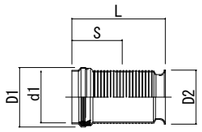

単位：mm

呼び径	受口外径	ツバ外径	受口内径	挿入長	全長
	D1	D2	d1	S	L
150	198.6	180	168.5	165	305

管枕(スペーサ)
(共用FA管)

FAφ150 (BDφ150用)

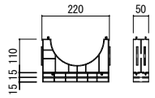

FAφ150 (BDφ200用)

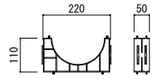

FAφ150 (BDφ250用)

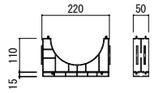

差込み継手硬質塩化ビニル管(直管)
PVφ50, φ75

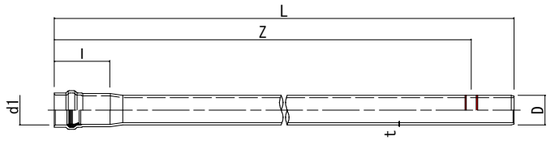

単位：mm

呼び径	受口内径	受口長	外径	厚さ	有効長	全長
	d1	l(最小)	D	t	Z	L
50	61.0	144	60	4.5	5,000	5,100
75	97.3	182	96	6.5		5,140

ダクトスリーブ

PVφ50

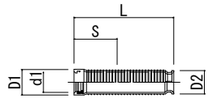

PVφ75

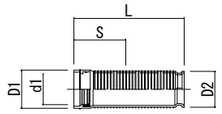

単位：mm

呼び径	受口外径	ツバ外径	受口内径	挿入長	全長
	D1	D2	d1	S	L
50	83	78	66.5	140	325
75	124	110	101.0	170	360

共用FA管 (VP管 ｱｲﾌﾞﾛｰ曲管:EB管)

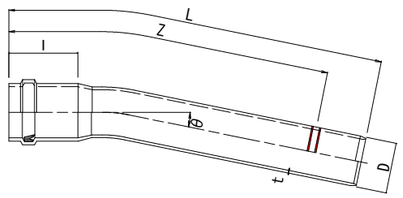

単位：mm

呼び径	長さ	外径	厚さ	有効長	全長	角度	曲率半径※
	l(最大)	D	t(最小)	Z	L	θ	R
150	225	165	8.9	1,000	1,165	11.46°	5,000
						5.73°	10,000

※曲率半径は、連続接続時の管路曲率

共用FA管(VP管 ﾔﾘﾄﾘ継手)

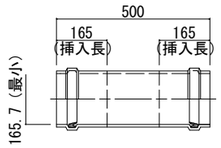

共用FA管ｷｬｯﾌﾟ
(VP管 φ150)

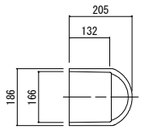

引込分散継手
(参考)

φ75／φ50×1+φ25×3

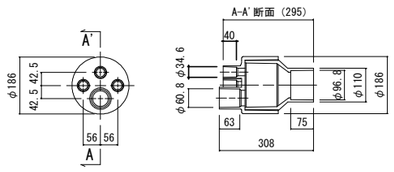

φ75／φ50×2+φ25×2

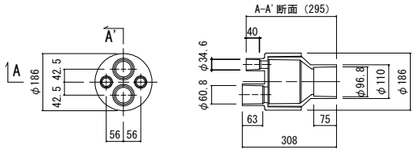

共用FA分岐管
(参考)

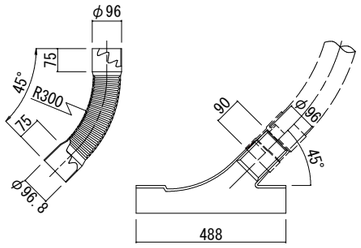

可とうV管(CFVP)
(参考)

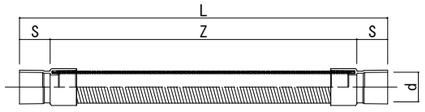

単位：mm

呼び径	受口部		Z	L
	d	S		
75	96.8	100	1,000	1,200

分岐側受口用内キャップ

PVφ50用

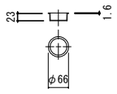

PVφ25用

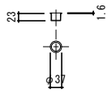

差込み継手硬質ﾋﾞﾆﾙ管(曲管)
PVφ50, φ75

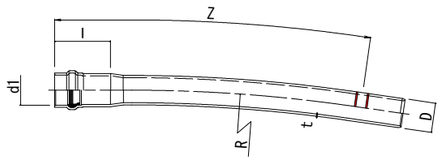

単位：mm

呼び径	受口内径	受口長	外径	厚さ	曲率半径	有効長
	d1	l(最小)	D	t	R	Z
50	61	144	60	4.5	5,000	1,000
75	97.3	182	96	6.5	10,000	

管枕(スペーサ)

PVφ50用 (ピッチ95)

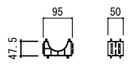

PVφ50用 (ピッチ130)

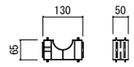

PVφ75用

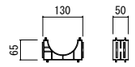

差込み継手硬質ビニル管キャップ
PVφ50, φ75

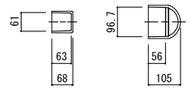

(φ50用)　(φ75用)

差込み継手硬質ﾋﾞﾆﾙ管　仮止めｷｬｯﾌﾟ受差兼用
PVφ50, φ75 (参考)

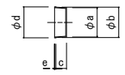

単位：mm

呼び径	a	b	c	d	e
50	59	62	23	67	1.5
75	95	99	35	101	2

図面サイズ：A1

委託名	中央通り線整備 (R7) 工事		
路線名	都) 3･4･9　中央通り線		
委託箇所	春日部市粕壁二丁目地内		
図面名	管路材詳細図(4)		
縮　尺	1:10	図面番号	29

春日部市 建設部 道路建設課

埋設シート詳細図

S=1:10(A1)
S=1:20(A3)

埋設シート 平面図

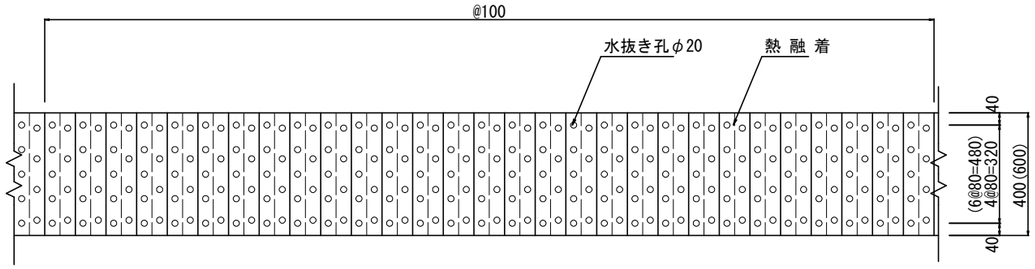

断面図

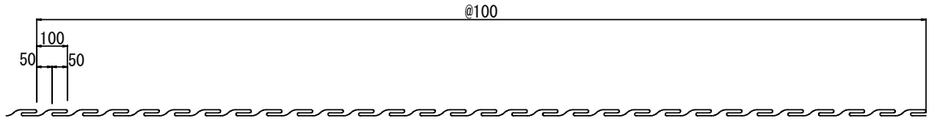

( )内は幅600の値

文字表示詳細図

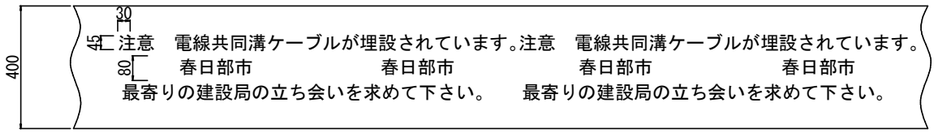

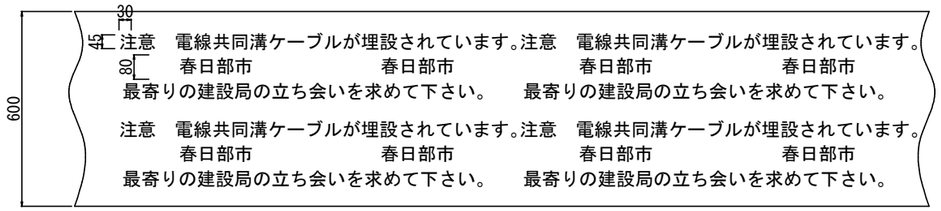

埋設シート設置位置図

(単管部)

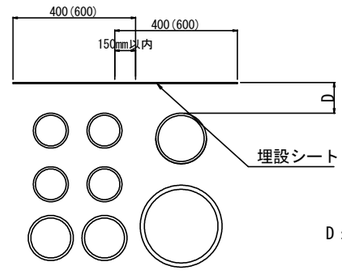

・埋設シートは管路の外側に合わせ
400mm、600mmを組合せて布設する。
・埋設位置は、歩道部では管上20cm
車道部では管上30cmを標準とする。

D：歩道部 200mm
車道部 300mm

折込構造図

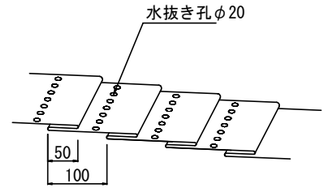

備考

1. 材質：ポリエチレンクロス
2. 折込倍率は、２倍とする。
3. 色は、地色をピンクとし、文字色を黒とする。
4. １巻の長さは、50mを標準寸法とする。
5. 文字は、フィルムに裏面印刷とする。
6. 表示寸法は、標準寸法とする。
7. 表示文字は、実際の字体とは多少異なります。
8. 折込みの固定寸法は、ミシン掛けとする。
9. 水抜き穴の径は、約φ20mmとし、シート巾に対し400mmは5ヶ所、
600mmは7ヶ所設ける物とする。

図面サイズ：A1

委託名	中央通り線整備（R7）工事		
路線名	都）3･4･9 中央通り線		
委託箇所	春日部市粕壁二丁目地内		
図面名	埋設シート詳細図		
縮 尺	1:10	図面番号	30
春日部市 建設部 道路建設課			

既設埋設物平面図(1)

S=1:250(A1)
S=1:500(A3)

『現況道路埋設物状況』

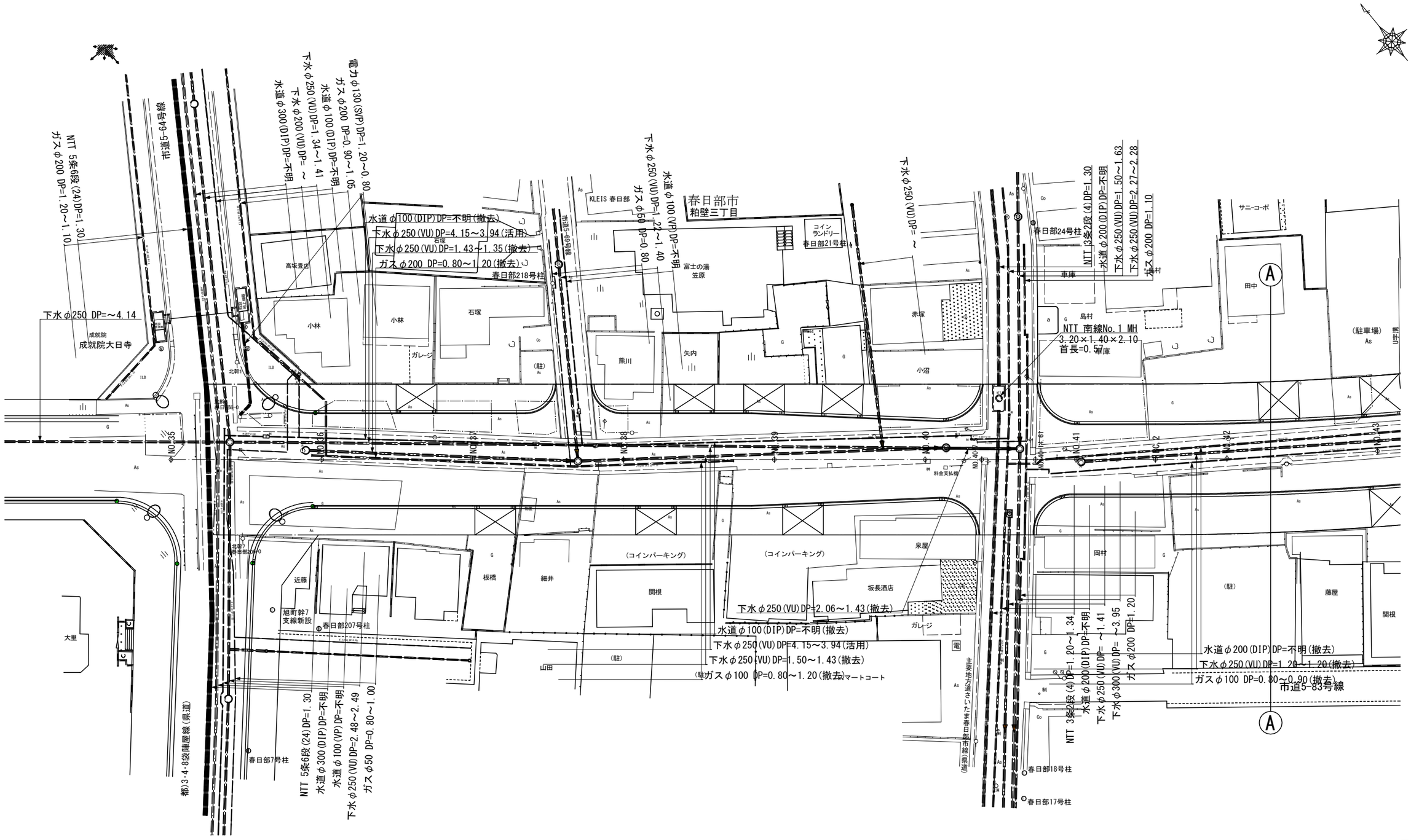

図面サイズ：A1

委託名	中央通り線整備（R7）工事		
路線名	都）3・4・9　中央通り線		
委託箇所	春日部市粕壁二丁目地内		
図面名	既設埋設物平面図(1)		
縮　尺	1:250	図面番号	31
春日部市 建設部 道路建設課			

既設埋設物平面図(2)

S=1:250(A1)
S=1:500(A3)

『現況道路埋設物状況』

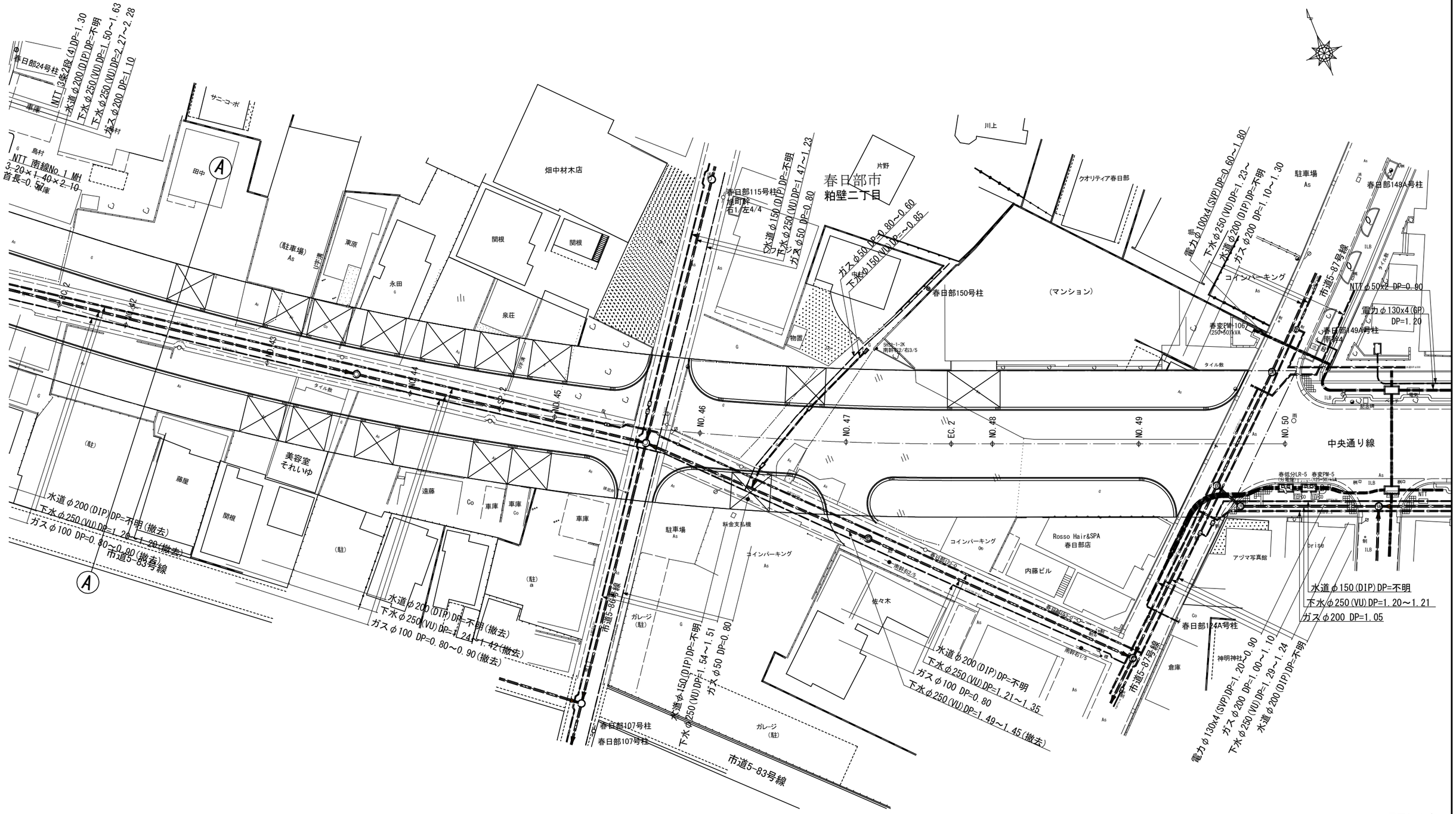

図面サイズ：A1

委託名	中央通り線整備（R7）工事		
路線名	都）3･4･9　中央通り線		
委託箇所	春日部市粕壁二丁目地内		
図面名	既設埋設物平面図(2)		
縮　尺	1:250	図面番号	32

春日部市 建設部 道路建設課

（道路新設工事図面）

１工区 平面図 S=1:250

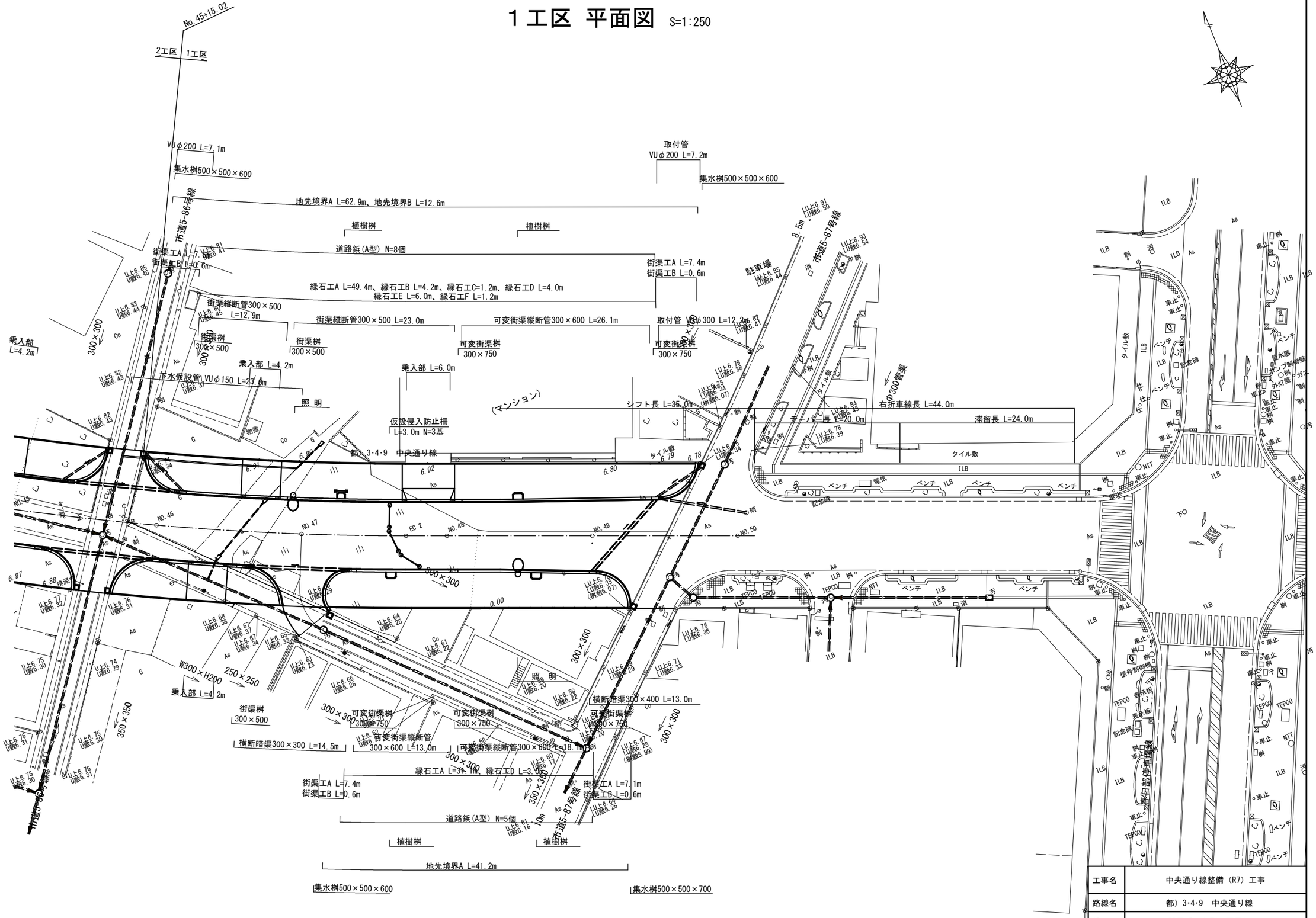

工事名	中央通り線整備（R7）工事		
路線名	都）3・4・9 中央通り線		
場 所	春日部市粕壁二丁目地内		
図面名	１工区 平面図		
縮 尺	図 示	図面番号	1

春日部市 建設部 道路建設課

図面サイズ：A1

１工区 舗装工平面図 S=1:250

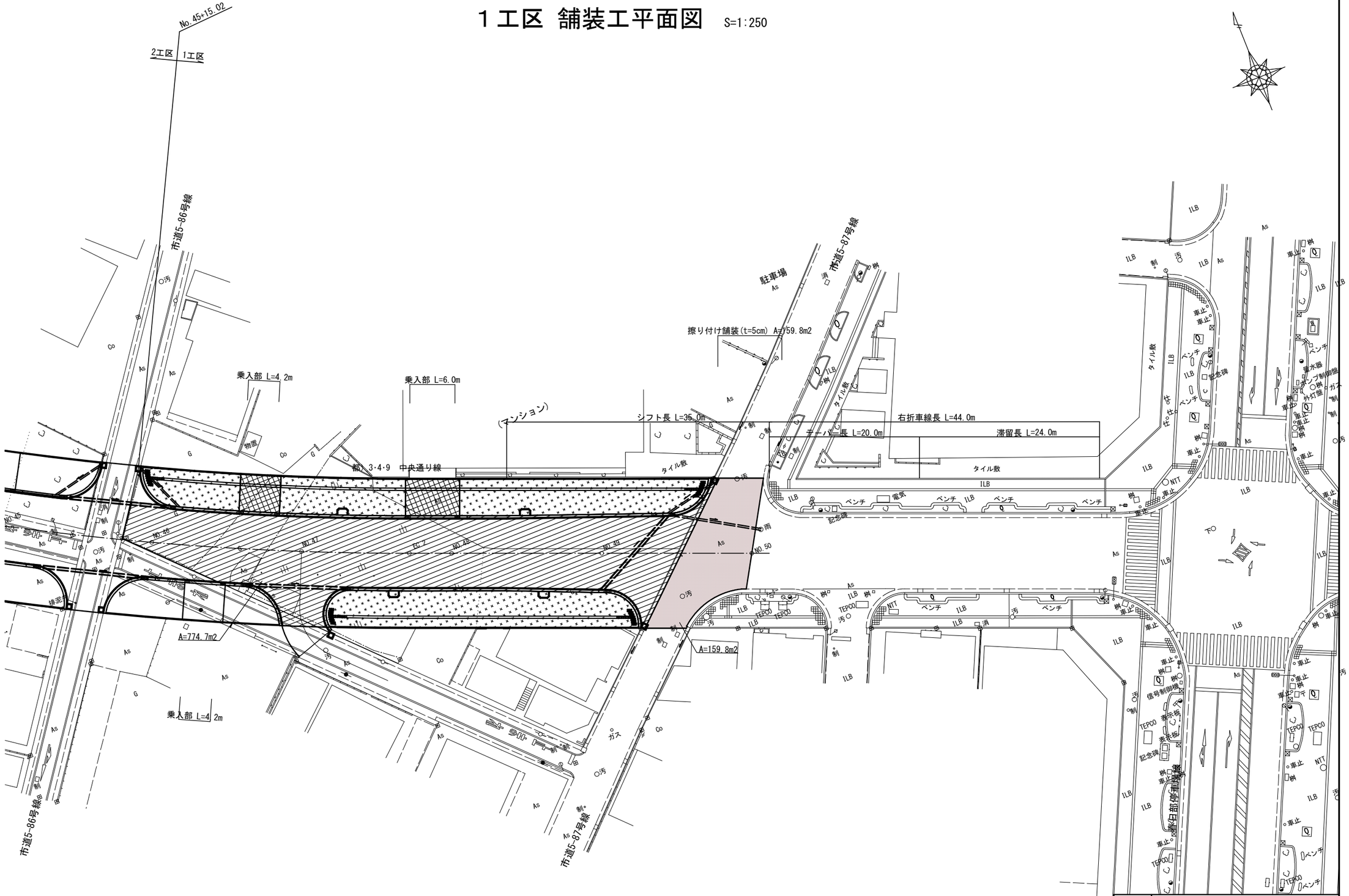

凡 例

車道部舗装	
歩道部舗装	
乗入部舗装	

※歩道部及び乗入部の舗装工は次年度以降に施工予定

図面サイズ：A1

工事名	中央通り線整備（R7）工事		
路線名	都）3･4･9 中央通り線		
場 所	春日部市粕壁二丁目地内		
図面名	１工区 舗装工平面図		
縮 尺	図 示	図面番号	2

春日部市 建設部 道路建設課

１工区 縦断図

V=1:100
H=1:500

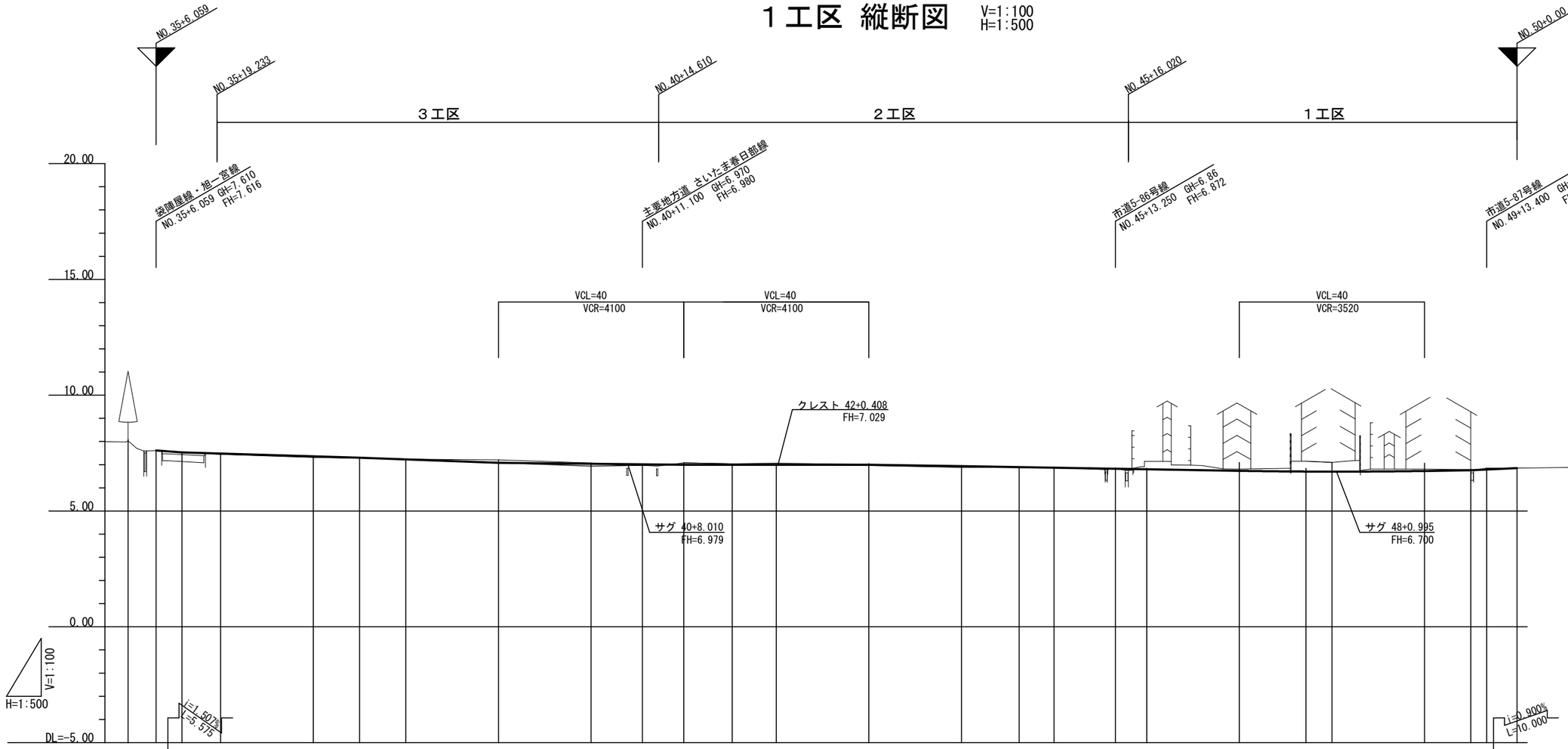

勾配	7.616	7.532	i=0.605% L=38.366	7.300	i=0.730% L=50.000	6.935	i=0.313% L=40.000	7.060	i=0.300% L=40.000	6.940	i=0.341% L=80.000	6.675	i=0.308% L=25.000	6.760	6.850												
計画高	7.616	7.532	7.481	7.361	7.300	7.227	7.081	6.987	6.980	6.998	7.022	7.029	7.000	6.940	6.898	6.872	6.827	6.804	6.736	6.703	6.700	6.729	6.760	6.791	6.850		
盛土	0.00		0.04	0.05	0.02				0.01			0.03	0.04	0.06	0.02				0.07						0.00		
切土		0.01				0.01	0.13	0.08		0.08	0.02					0.01	0.03	0.34		0.45	0.40	0.08	0.02	0.06			
地盤高	8.03	7.61	7.54	7.44	7.31	7.28	7.24	7.21	7.07	6.97	7.08	7.04	7.00	6.96	6.88	6.88	6.88	6.86	7.14	6.81	7.15	7.10	6.81	6.81	6.85	6.85	
追加距離	701.514	707.573	713.148	721.514	741.514	751.514	761.514	781.514	801.514	812.514	821.514	831.999	841.514	861.514	881.514	893.959	901.514	914.764	921.514	941.514	955.921	961.514	981.514	991.514	994.914	1001.514	
単距離	20.000	6.059	5.575	8.366	10.000	10.000	10.000	10.000	15.000	6.100	8.900	10.485	5.000	5.000	5.000	12.445	5.000	13.250	5.000	10.000	14.407	5.594	10.000	10.000	3.400	5.000	
測点	NO.35	+6.059	+11.634	NO.36	NO.37	+10.006	NO.38	NO.39	NO.40	+11.106	NO.41	BC2	NO.42	NO.43	NO.44	SP2	NO.45	+13.256	NO.46	NO.47	EC2	NO.48	NO.49	+10.006	+13.406	NO.50	
曲線方向	R=∞ L=183.886											R=400 L=123.921											R=∞ L=365.594				
片勾配すりつけ図	-1.5% 35+0.000												-1.5% 42+0.000												-1.5%		

図面サイズ：A1

工事名	中央通り線整備（R7）工事		
路線名	都）3･4･9　中央通り線		
場　所	春日部市粕壁二丁目地内		
図面名	１工区 縦断図		
縮　尺	H=1:500、V=1:100	図面番号	3

春日部市部 建設部 道路建設課

設 計 条 件	
道路規格	第4種第2級
設計速度	50 km/h
交通量区分	Ｎ５ 250台/日以上 1,000台/日未満
現状ＣＢＲ	0.17 %
設計ＣＢＲ	8.0 %

標 準 横 断 図

（自転車通行帯 W=1.7m）

一 般 部 S=1:50

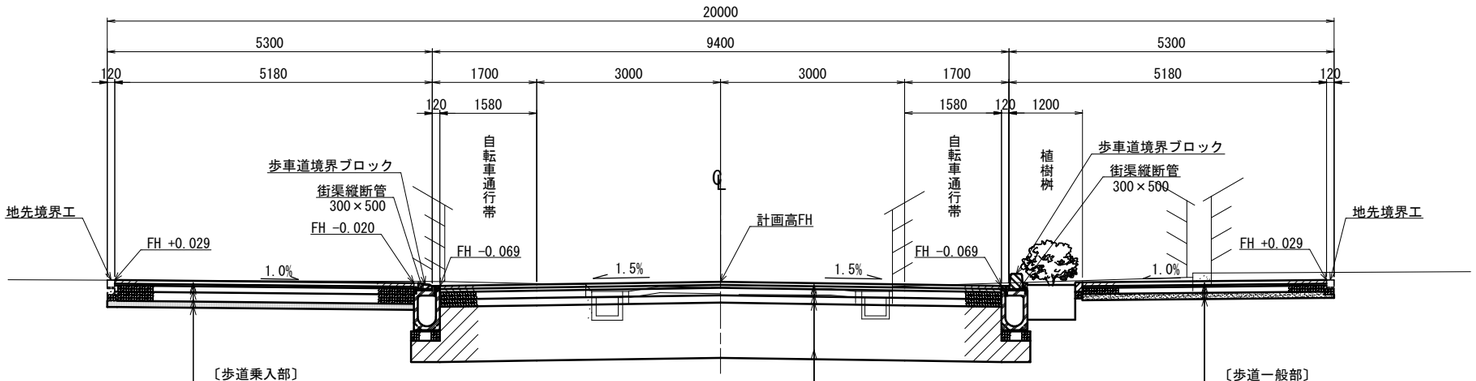

〔歩道乗入部〕

表	層：平板ブロック（透水性）	t= 8cm
	※天然石調，洗い出し加工（無顔料タイプ）	
クッション層	再生砂	t= 3cm
上 層 路 盤	再生粒調砕石（RM-40）	t=10cm
下 層 路 盤	再生切込砕石（RC-40）	t=15cm
フィルター層	再生砂	t=10cm

※歩乗入部は次年度以降に施工予定

表	層：排水性ポーラスアスファルト混合物	t= 5cm
基	層：再生粗粒度アスファルト混合物	t= 5cm
上層路盤	再生粒度調整砕石（RM-40）	t=12cm
下層路盤	再生切込砕石（RC-40）	t=12cm
路床改良	高炉B種	t=90cm

※表層は次年度以降に施工予定

〔歩道一般部〕

表	層：平板ブロック（透水性）	t= 6cm
	※天然石調，洗い出し加工（無顔料タイプ）	
クッション層	再生砂	t= 3cm
路 盤	再生切込砕石（RC-40）	t=10cm
フィルター層	再生砂	t=10cm

※歩道一般部は次年度以降に施工予定

交 差 点 部 S=1:50

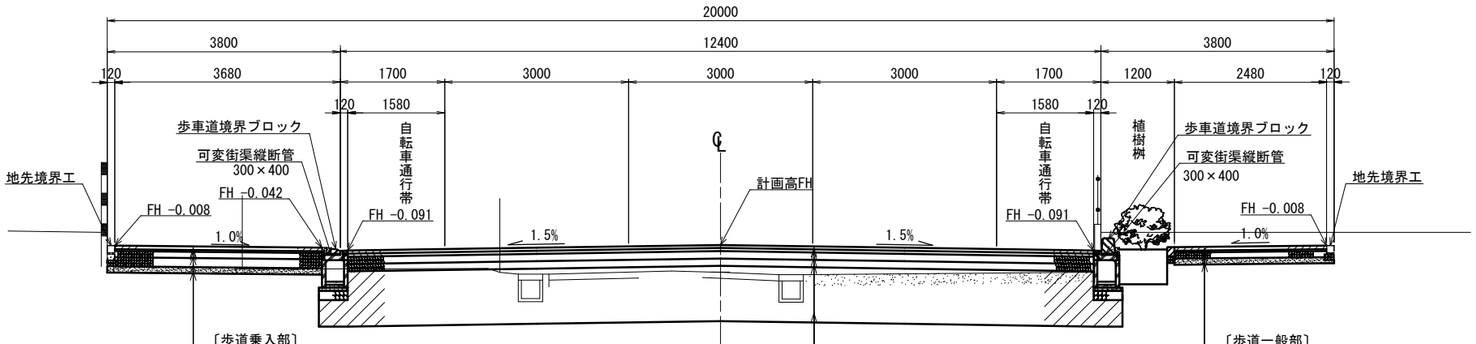

〔歩道乗入部〕

表	層：平板ブロック（透水性）	t= 8cm
	※天然石調，洗い出し加工（無顔料タイプ）	
クッション層	再生砂	t= 3cm
上 層 路 盤	再生粒調砕石（RM-40）	t=10cm
下 層 路 盤	再生切込砕石（RC-40）	t=15cm
フィルター層	再生砂	t=10cm

表	層：改質アスファルトⅡ型	t= 5cm
基	層：再生粗粒度アスファルト混合物	t= 5cm
上層路盤	再生粒度調整砕石（RM-40）	t=12cm
下層路盤	再生切込砕石（RC-40）	t=12cm
路床改良	高炉B種	t=90cm

〔歩道一般部〕

表	層：平板ブロック（透水性）	t= 6cm
	※天然石調，洗い出し加工（無顔料タイプ）	
クッション層	再生砂	t= 3cm
路 盤	再生切込砕石（RC-40）	t=10cm
フィルター層	再生砂	t=10cm

図面サイズ：A1

工事名	中央通り線整備（R7）工事		
路線名	都）3･4･9 中央通り線		
場 所	春日部市粕壁二丁目地内		
図面名	標 準 横 断 図		
縮 尺	1:50	図面番号	4
春日部市 建設部 道路建設課			

１工区 横断図(1)　S=1:100

SP2(NO.44+12.445)
GH=6.88
FH=6.898

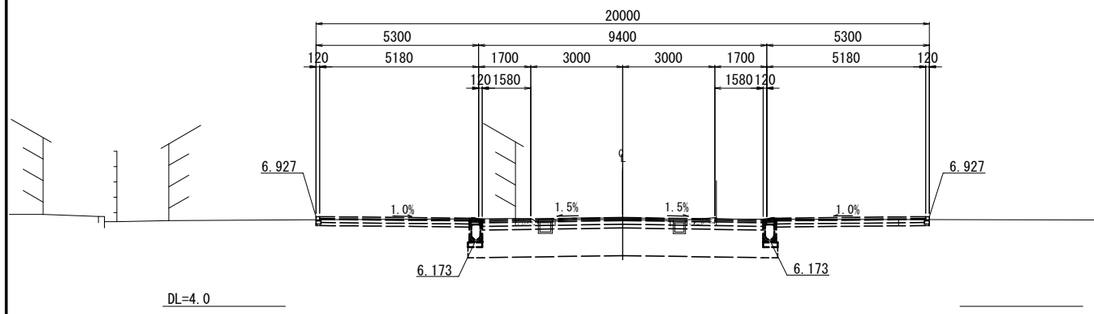

NO.46
GH=7.14
FH=6.804

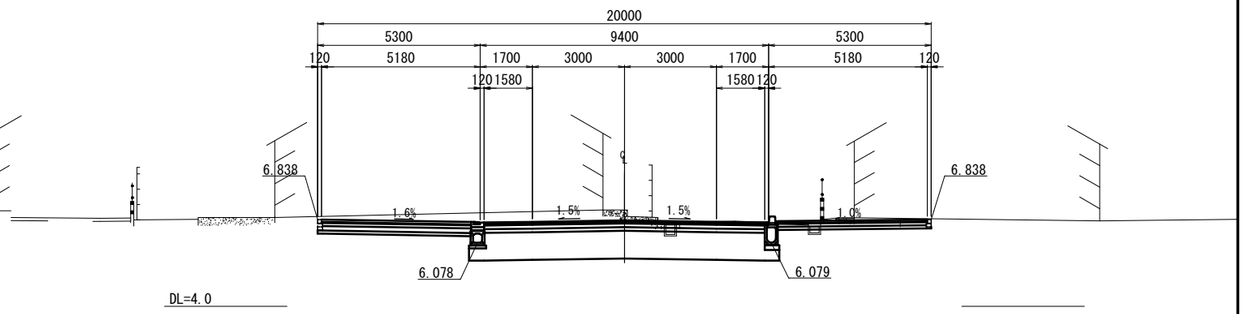

NO.44
GH=6.88
FH=6.940

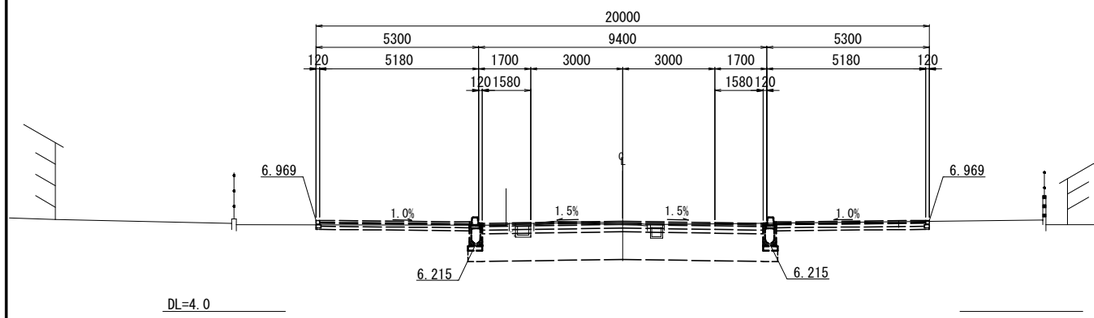

NO.45
GH=6.88
FH=6.872

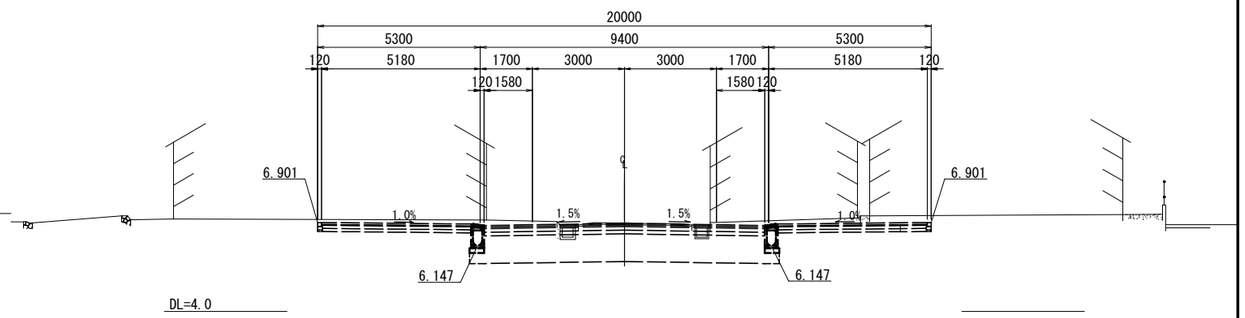

NO.43
GH=6.96
FH=7.000

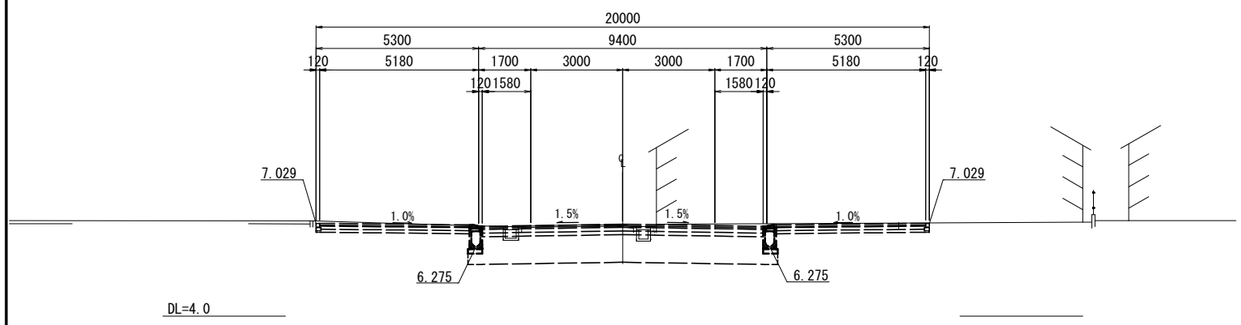

No.43～No.46　　図面サイズ：A1

工事名	中央通り線整備（R7）工事		
路線名	都）3･4･9　中央通り線		
場　所	春日部市粕壁二丁目地内		
図面名	１工区 横断図(1)		
縮　尺	1：100	図面番号	5
春日部市 建設部 道路建設課			

１工区 横断図(2)　S=1:100

NO.48
GH=7.10
FH=6.700

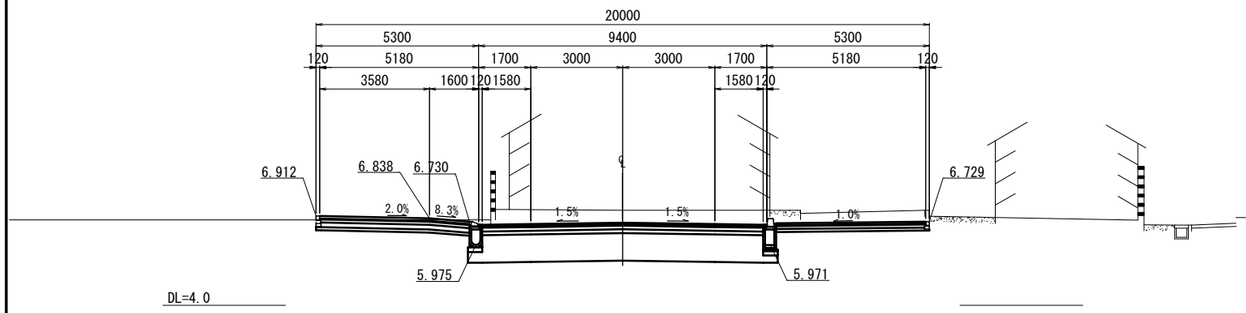

NO.50
GH=6.85
FH=6.850

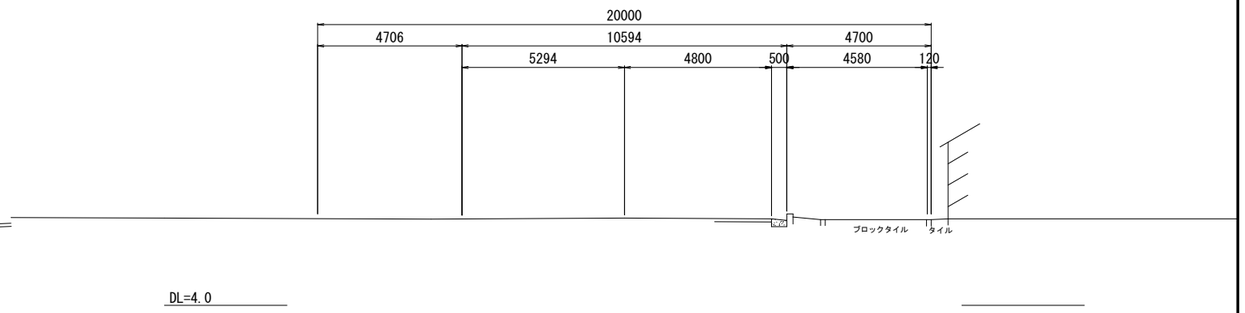

EC2(NO.47+14.407)
GH=7.15
FH=6.703

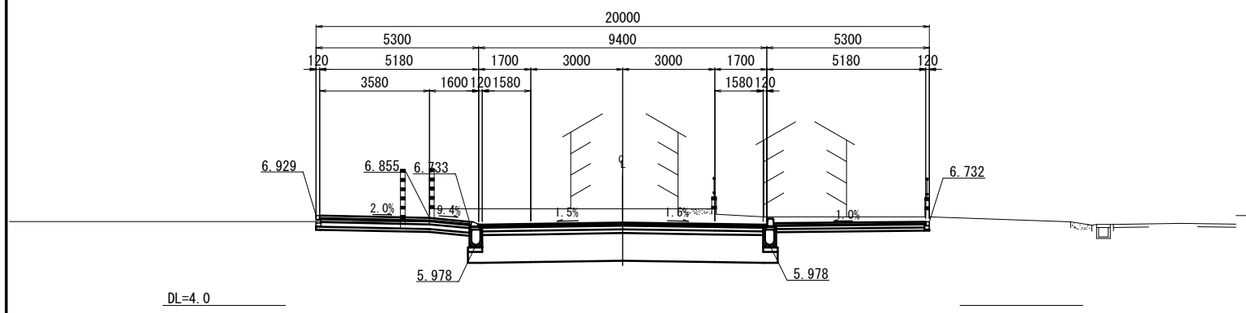

NO.49
GH=6.81
FH=6.729

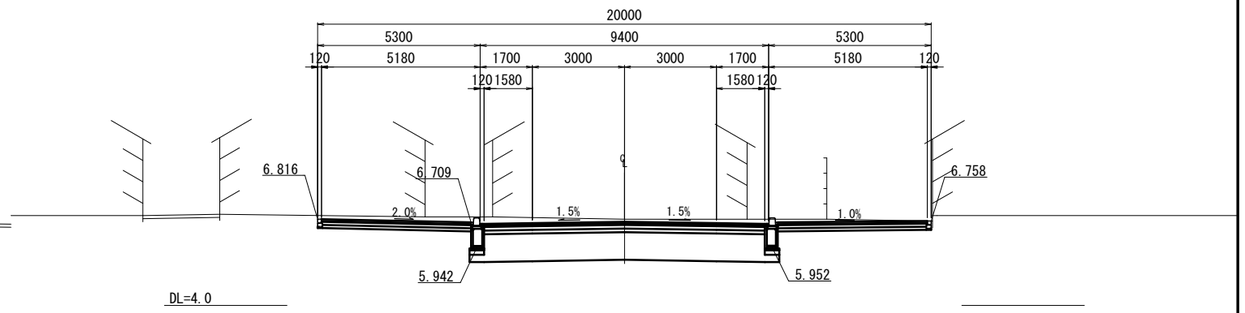

NO.47
GH=6.81
FH=6.736

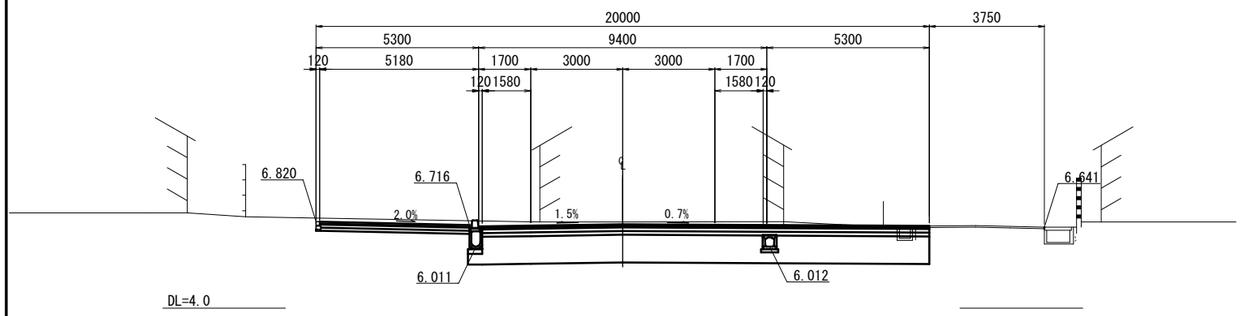

No.47～No.50　　図面サイズ：A1

工事名	中央通り線整備（R7）工事		
路線名	都）3･4･9　中央通り線		
場　所	春日部市粕壁二丁目地内		
図面名	１工区 横断図(2)		
縮　尺	1：100	図面番号	6
春日部市 建設部 道路建設課			

小構造物詳細図（1）

街渠縦断管　S=1:10

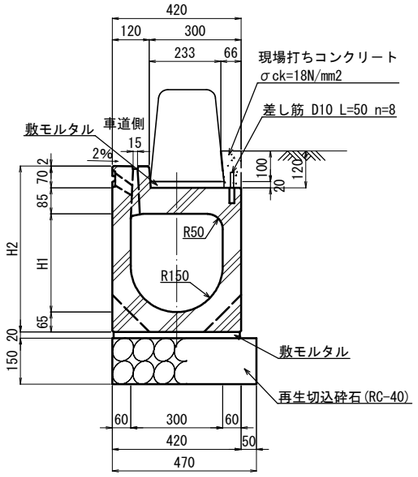

サイズ	H1	H2
300×320	320	542
300×500	500	722

街渠縦断管用桝　S=1:10

正面構造図

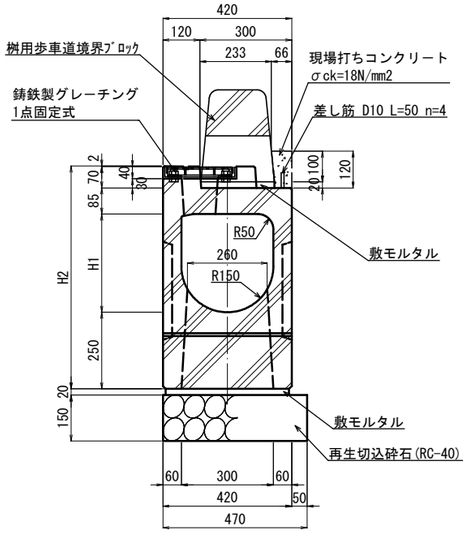

側面構造図

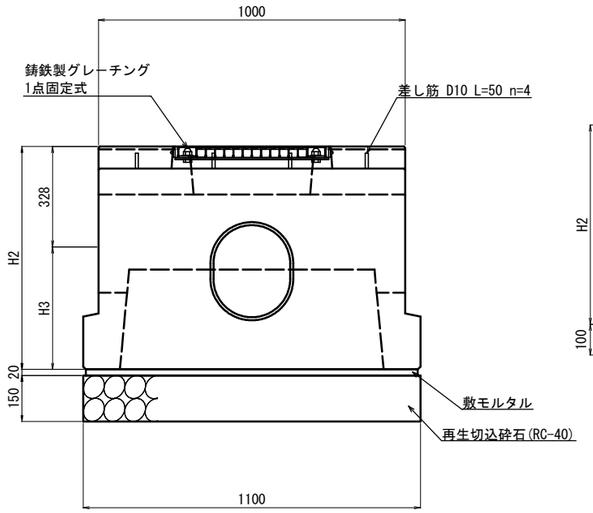

サイズ	H1	H2	H3
300×320	320	727	399
300×500	500	907	579

集 水 桝　S=1:10

断　面　図

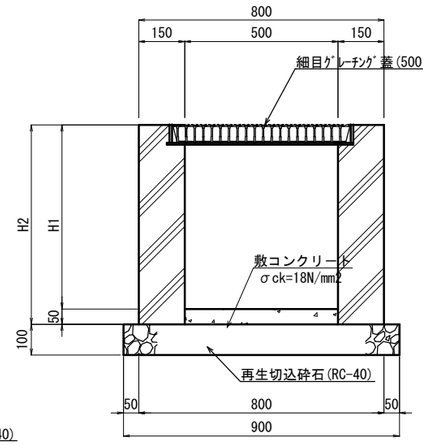

平　面　図

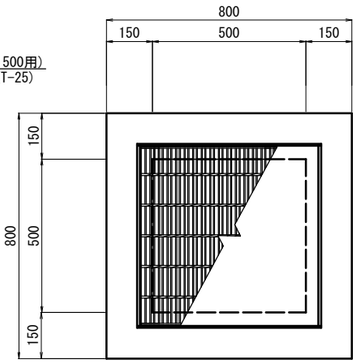

サイズ	H1	H2
500×500×600	600	650
500×500×700	700	750

可変街渠縦断管 S=1:10

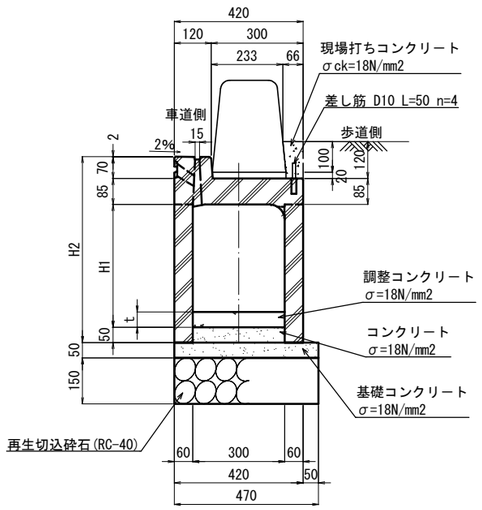

サイズ	H1	H2	調整コンクリート
300×400	400	607	t=78～278
300×500	500	707	t=2～145
300×600	600	807	t=0～210

可変街渠縦断管用桝　S=1:10

正面構造図

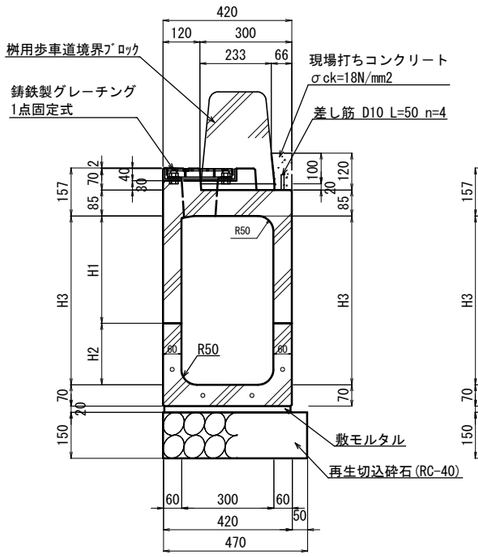

側面構造図

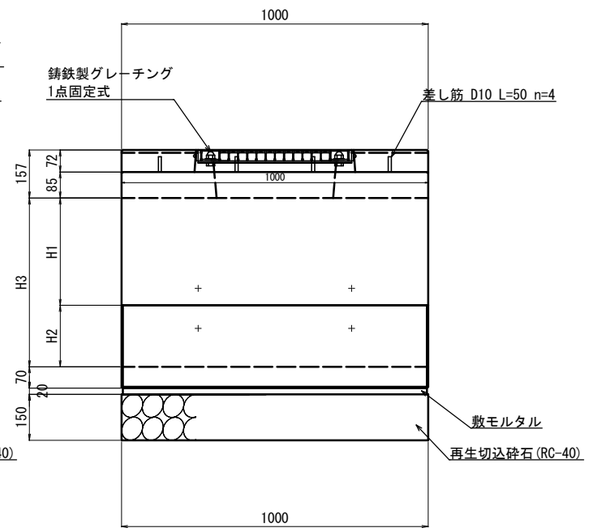

サイズ	H1	H2	H3
300×550	350	200	550
300×650	350	300	650
300×750	350	400	750

横断暗渠　S=1:10
300×300

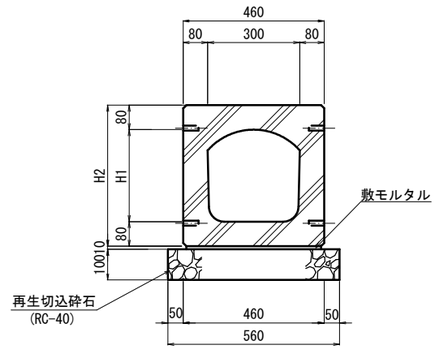

サイズ	H1	H2
300×240	240	400
300×300	300	460
300×400	400	560

図面サイズ：A1

工事名	中央通り線整備（R7）工事		
路線名	都）3･4･9　中央通り線		
場　所	春日部市粕壁二丁目地内		
図面名	小構造物詳細図(1)		
縮　尺	図　示	図面番号	8

春日部市 建設部 道路建設課

小構造物図（2）

縁　石　工　S=1:10

縁石工Ａ
（一般部）

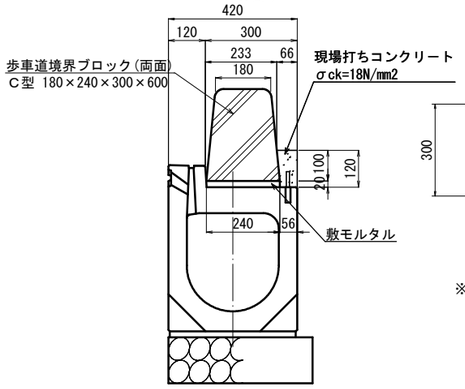

水抜きブロック

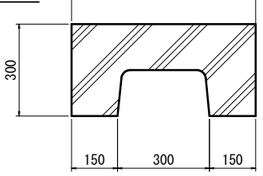

※水抜きブロックは3.6mに1箇所設置する。

縁石工Ｂ
（乗入部）

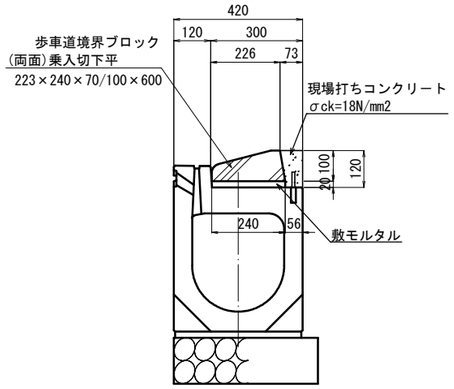

縁石工Ｃ
（乗入端部）

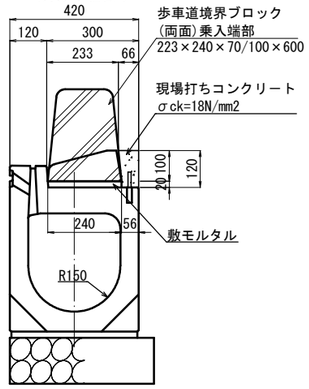

縁石工Ｄ
（街渠桝用）

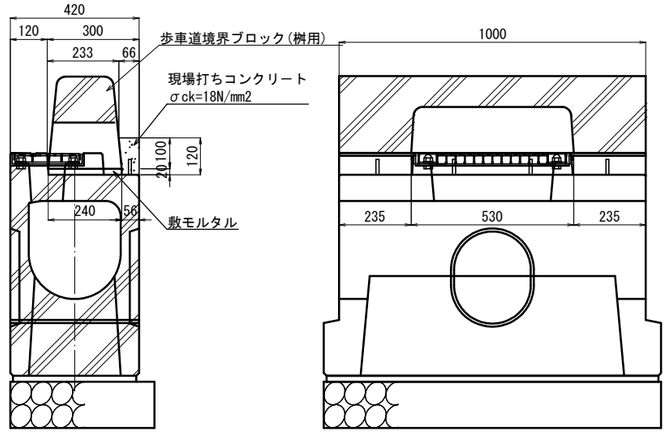

街　渠　工　S=1:10

街渠工Ａ

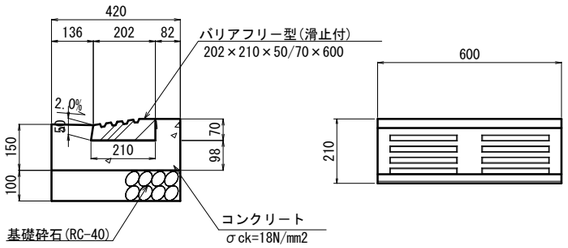

街渠工Ｂ

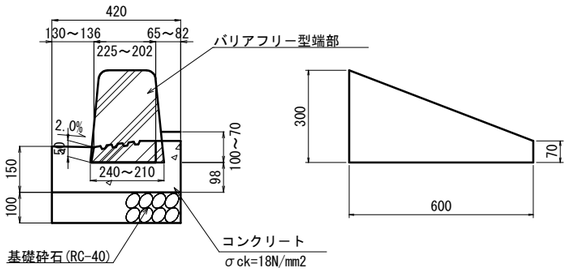

縁石工Ｅ
（乗入部）

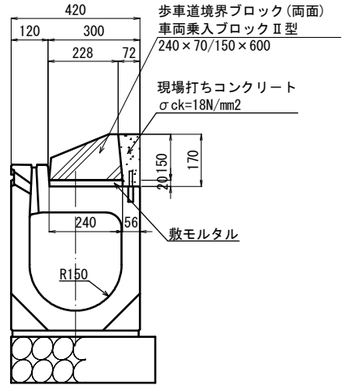

縁石工Ｆ
（乗入端部）

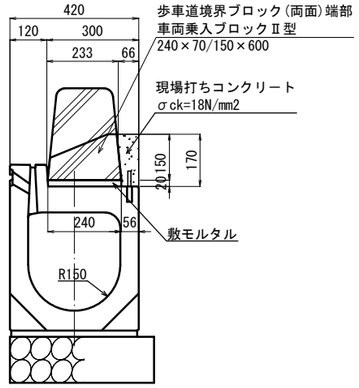

植　樹　桝　S=1:20

平　面　図

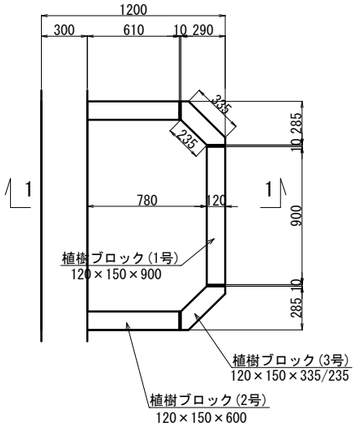

1－1断面図

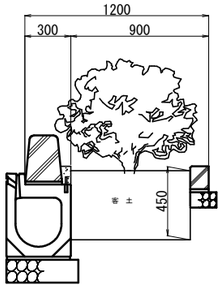

植樹ブロック　S=1:10

断　面　図

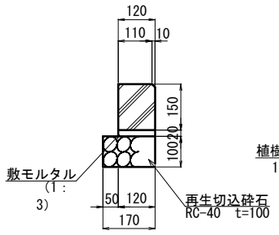

平　面　図

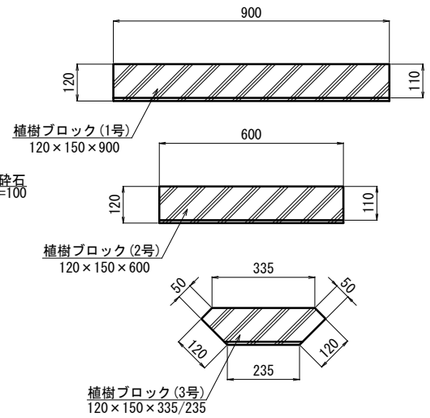

地先境界工　S=1:10

地先境界Ａ
（一般部）

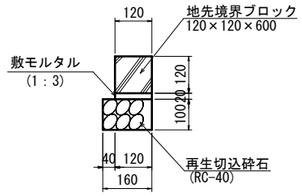

地先境界Ｂ
（乗入部）

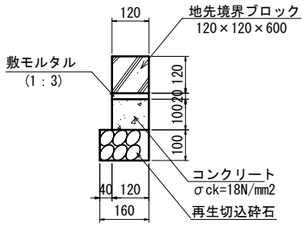

工事名	中央通り線整備（R7）工事		
路線名	都）3･4･9　中央通り線		
場　所	春日部市粕壁二丁目地内		
図面名	小構造物詳細図(2)		
縮　尺	図　示	図面番号	8

春日部市　建設部　道路建設課

左側 側溝縦断図

H=1: 50
V=1:500

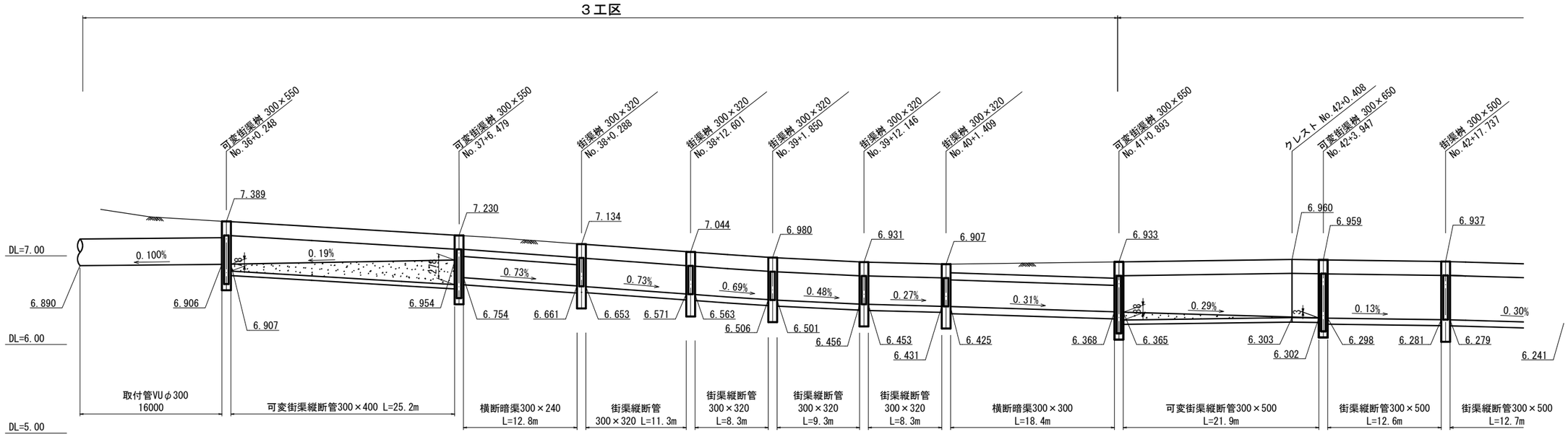

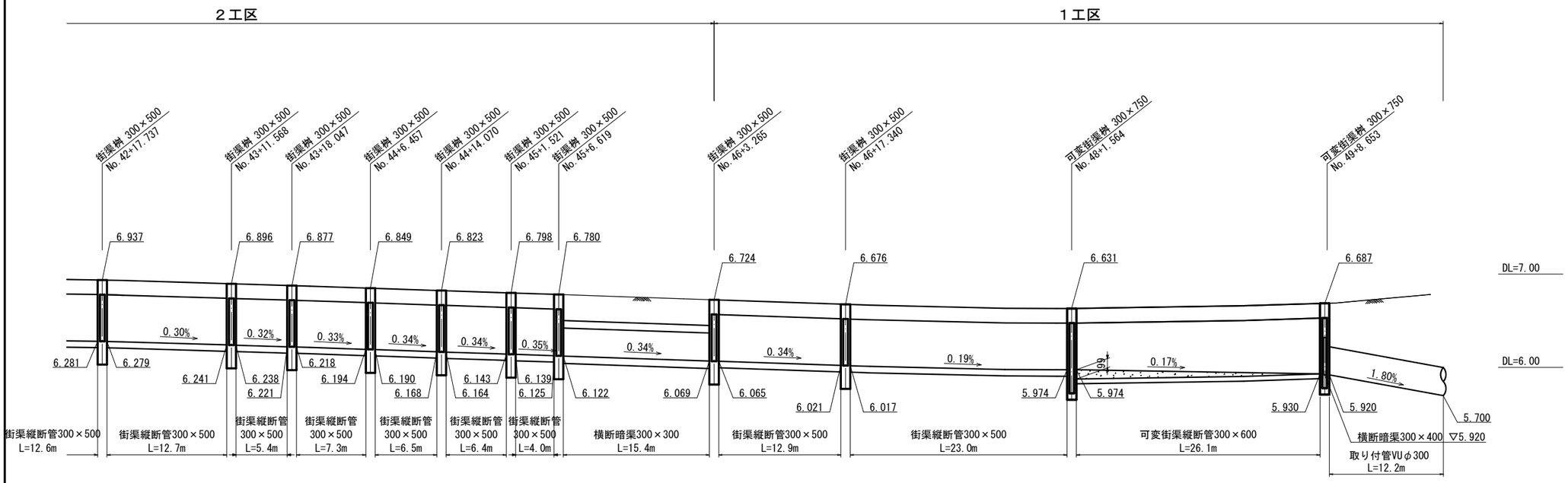

図面サイズ：A1

工事名	中央通り線整備（R7）工事		
路線名	都）3･4･9　中央通り線		
場　所	春日部市粕壁二丁目地内		
図面名	左側 側溝縦断図		
縮　尺	H=1: 50 V=1:500	図面番号	9

春日部市 建設部 道路建設課

右側 側溝縦断図

H=1: 50
V=1:500

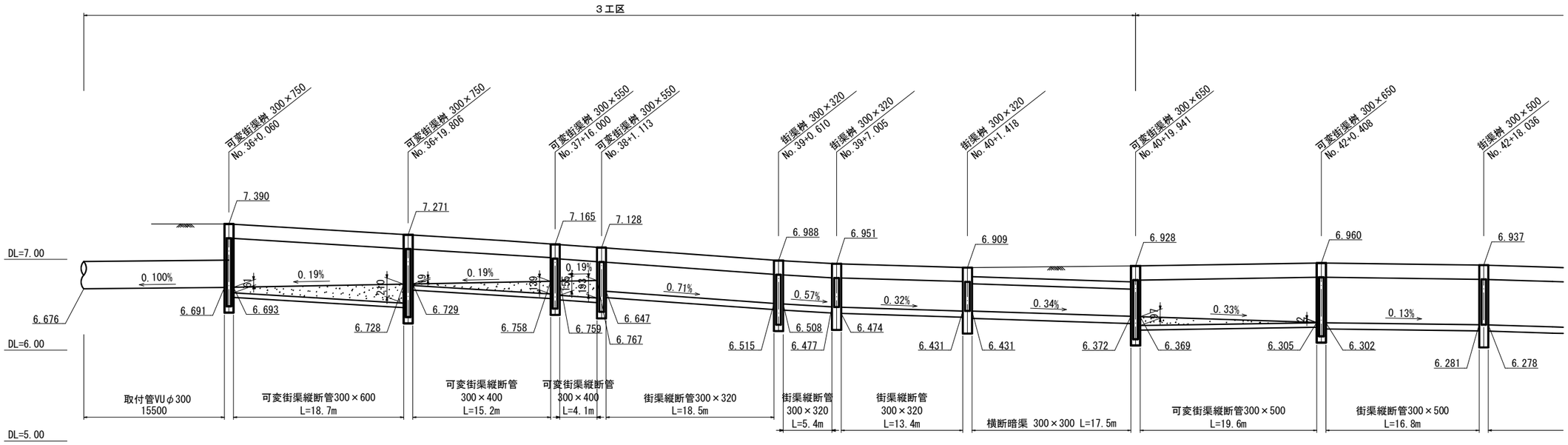

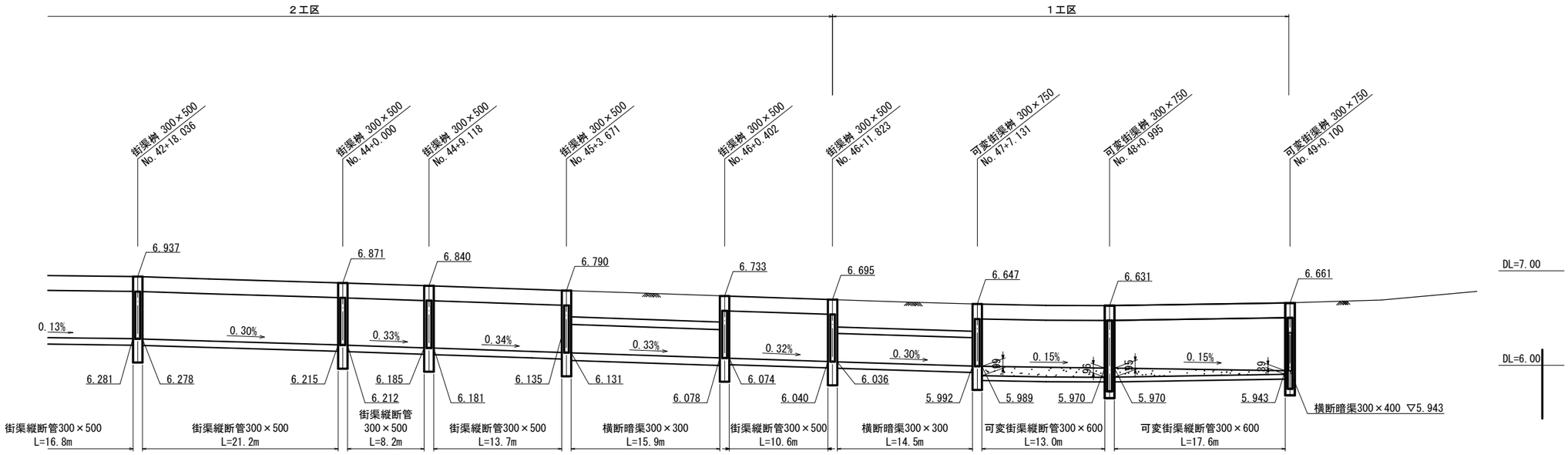

図面サイズ：A1

工事名	中央通り線整備（R7）工事		
路線名	都）3･4･9　中央通り線		
場　所	春日部市粕壁二丁目地内		
図面名	右側 側溝縦断図		
縮　尺	H=1: 50 V=1:500	図面番号	10

春日部市 建設部 道路建設課

１工区 排水系統図　S=1:250

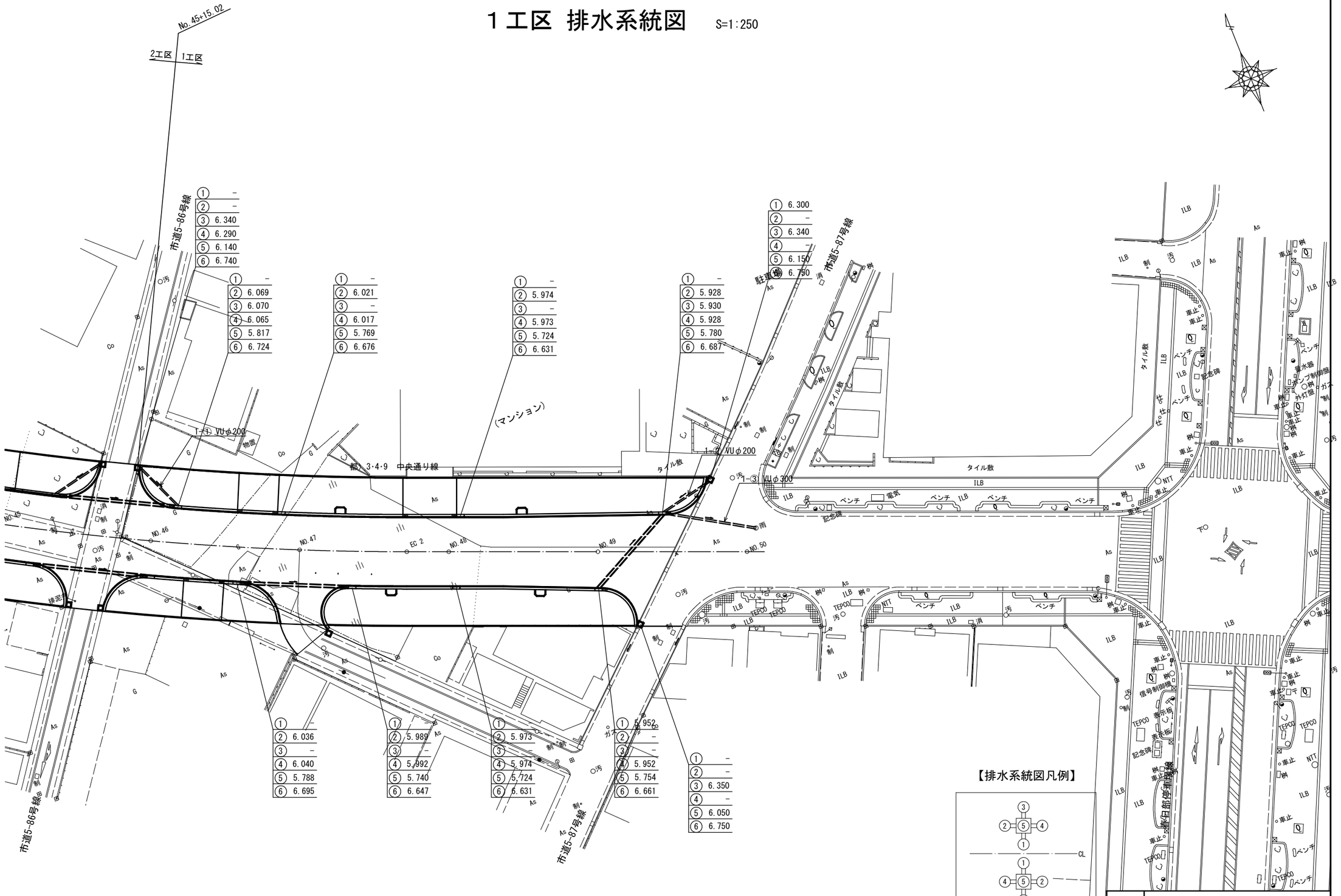

工事名	中央通り線整備（R7）工事		
路線名	都）3・4・9　中央通り線		
場　所	春日部市粕壁二丁目地内		
図面名	１工区 排水系統図		
縮　尺	図　示	図面番号	11

春日部市 建設部 道路建設課

図面サイズ：A1

１工区 撤去工平面図　S=1:250

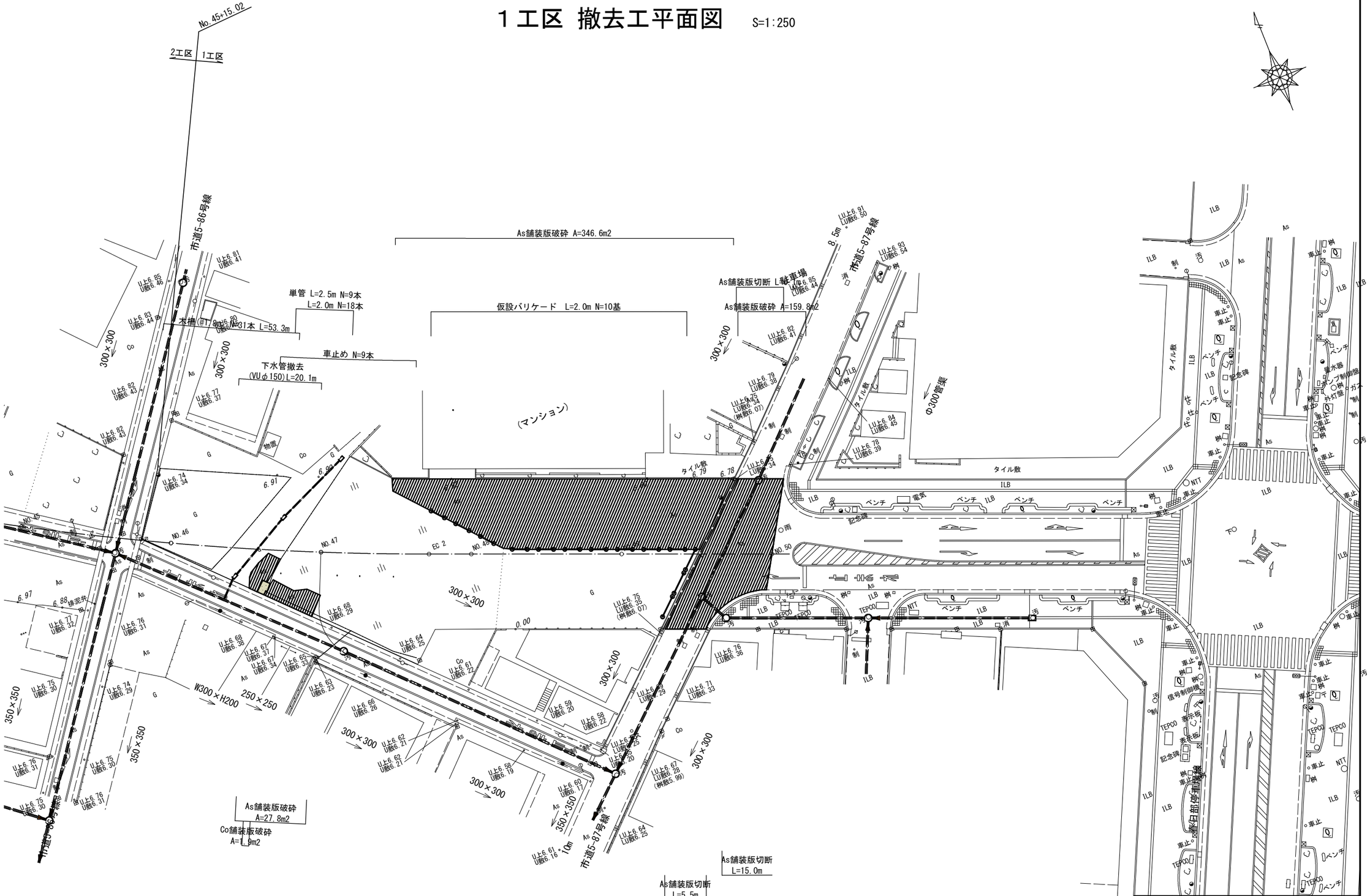

工事名	中央通り線整備（R7）工事		
路線名	都）3･4･9　中央通り線		
場　所	春日部市粕壁二丁目地内		
図面名	１工区 撤去工平面図		
縮　尺	図　示	図面番号	12

春日部市 建設部 道路建設課

図面サイズ：A1

１工区 土工定規図(1)

S=1:100

NO.46

種　別	単位	凡 例	数 量
掘　削	m²		9.6
床　掘	m²		1.1
埋　戻	m²		0.6

SP2(NO.44+12.445)

GH=6.88
FH=6.898

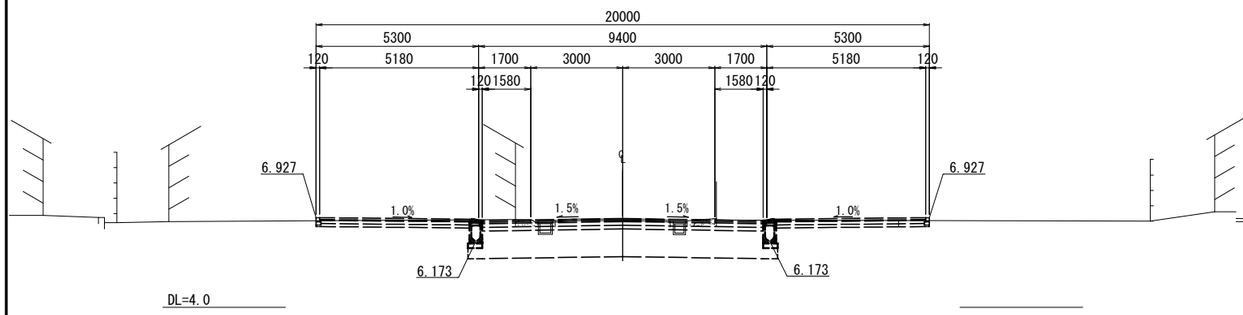

NO.46

GH=7.14
FH=6.804

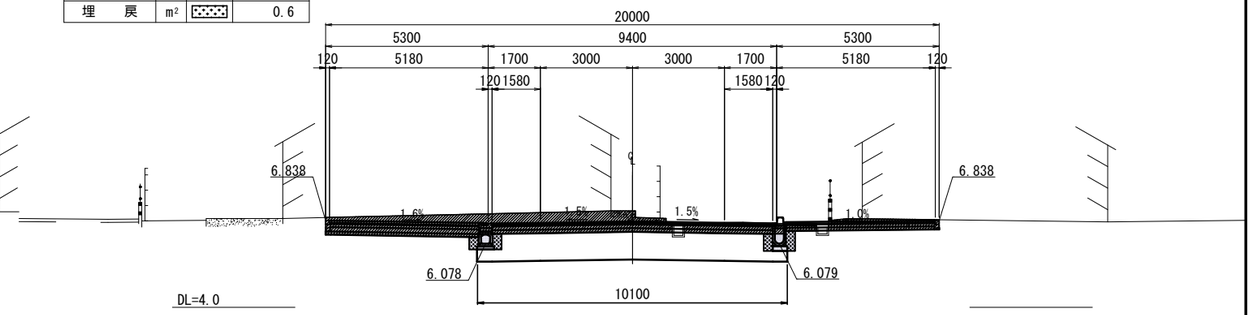

NO.44

GH=6.88
FH=6.940

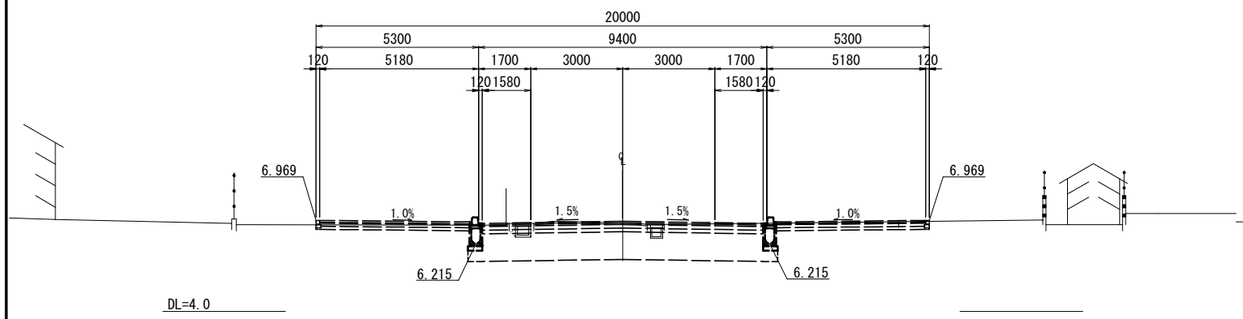

NO.45

GH=6.88
FH=6.872

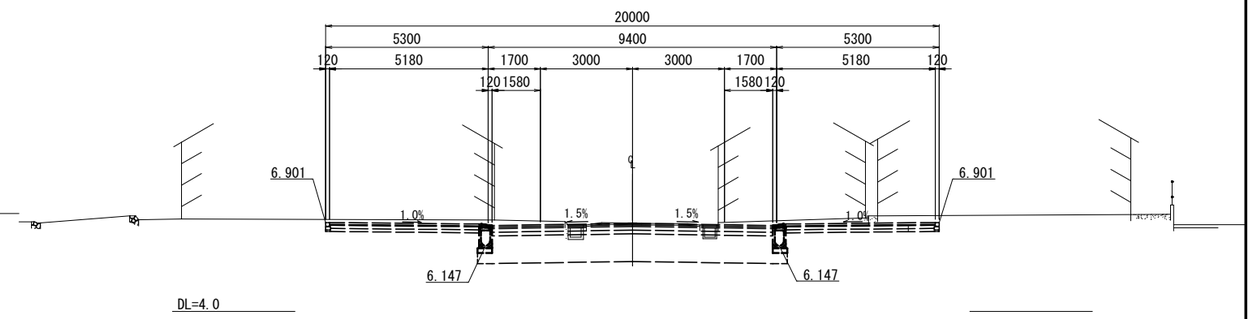

NO.43

GH=6.96
FH=7.000

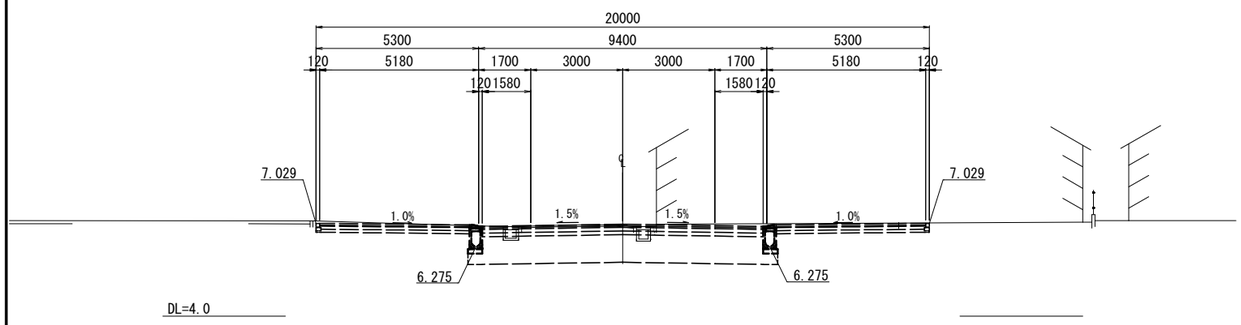

No.43～No.46　　図面サイズ：A1

工事名	中央通り線整備（R7）工事		
路線名	都）3･4･9　中央通り線		
場　所	春日部市粕壁二丁目地内		
図面名	１工区 土工定規図(1)		
縮　尺	1：100	図面番号	13

春日部市 建設部 道路建設課

１工区 土工定規図(2)

S=1:100

NO.48

種　別	単位	凡 例	数 量
掘　削	m²		12.8
床　掘	m²		1.2
埋　戻	m²		0.7

NO.48

GH=7.10
FH=6.700

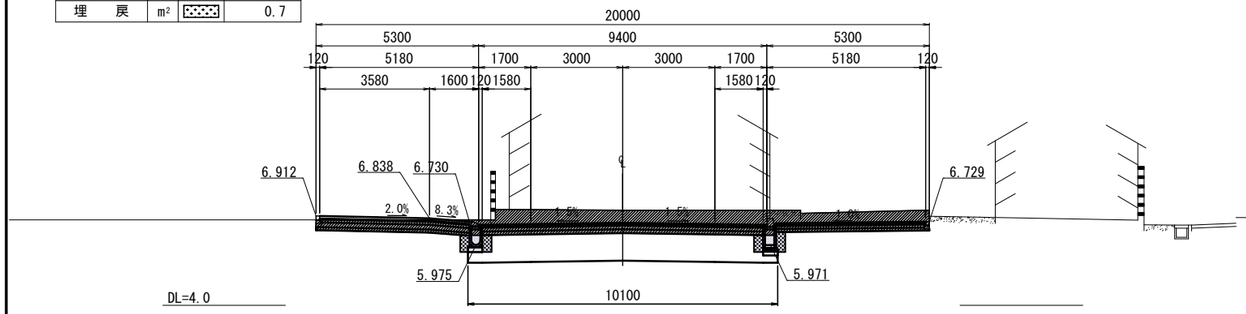

NO.50

種　別	単位	凡 例	数 量
掘　削	m²		—
床　掘	m²		—
埋　戻	m²		—

NO.50

GH=6.85
FH=6.850

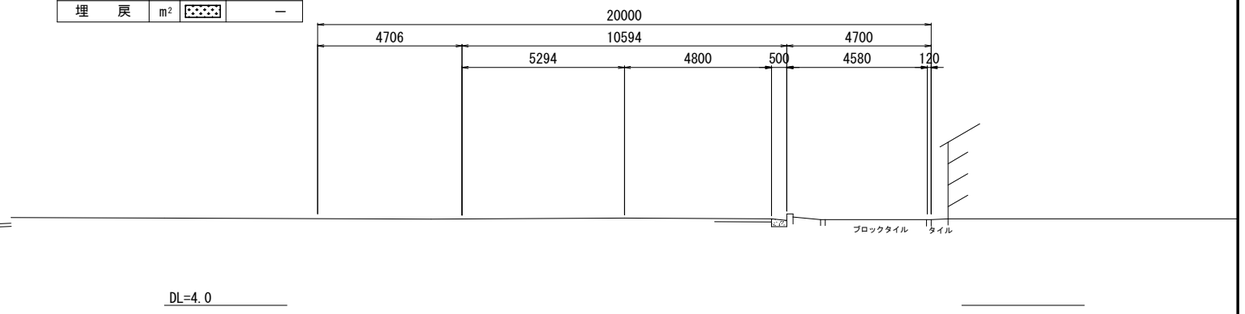

EC2(NO.47+14.407)

種　別	単位	凡 例	数 量
掘　削	m²		12.4
床　掘	m²		1.2
埋　戻	m²		0.7

EC2(NO.47+14.407)

GH=7.15
FH=6.703

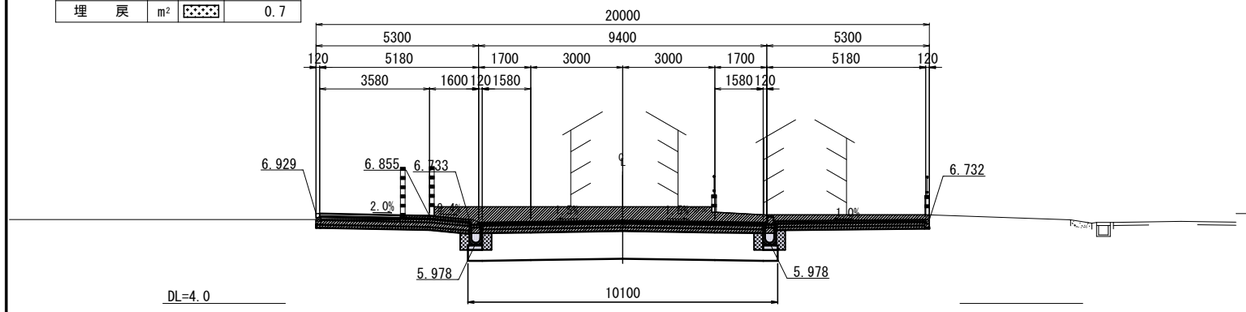

NO.49

種　別	単位	凡 例	数 量
掘　削	m²		8.7
床　掘	m²		1.4
埋　戻	m²		0.8

NO.49

GH=6.81
FH=6.729

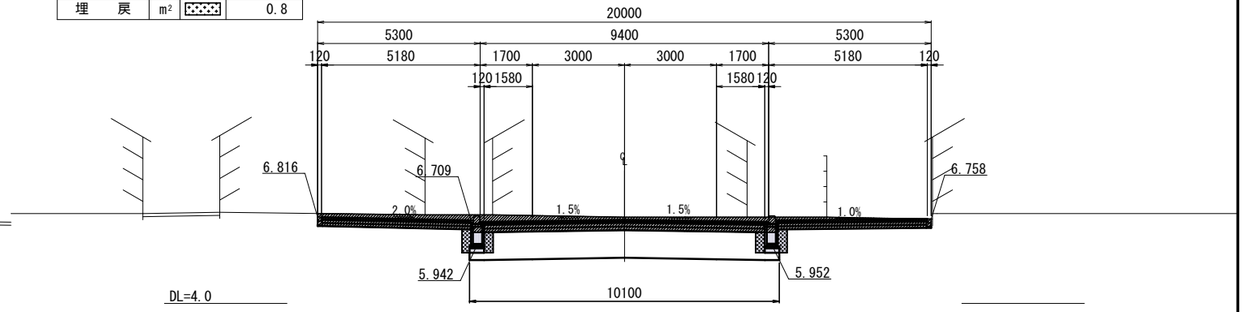

NO.47

種　別	単位	凡 例	数 量
掘　削	m²		7.8
床　掘	m²		1.2
埋　戻	m²		0.7

NO.47

GH=6.81
FH=6.736

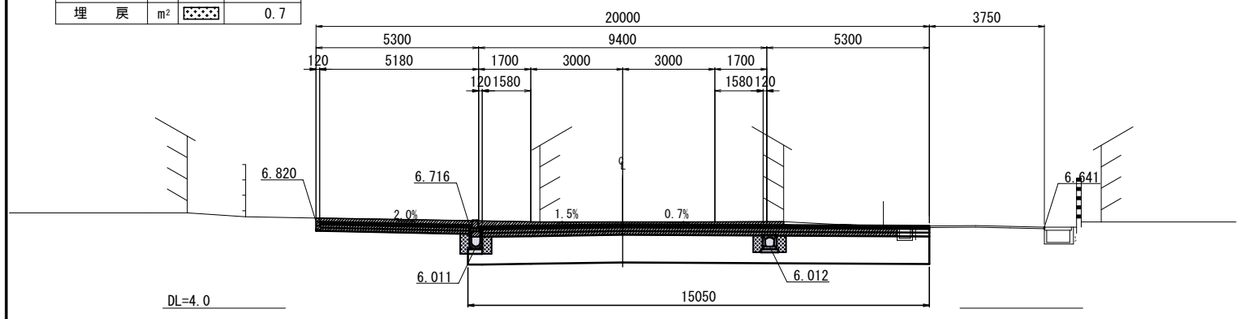

No.47～No.50　　図面サイズ：A1

工事名	中央通り線整備（R7）工事		
路線名	都）3･4･9　中央通り線		
場　所	春日部市粕壁二丁目地内		
図面名	１工区 土工定規図(2)		
縮　尺	1：100	図面番号	14

春日部市 建設部 道路建設課