令和7年度　　工　事　仕　様　書

工　事　名	県道西金野井春日部線道路改良工事
工 事 場 所	春日部市西金野井第二土地区画整理事業地内
路 河 川 名 称	県道西金野井春日部線（予定地）
事 業 名	春日部都市計画事業西金野井第二土地区画整理事業
工 事 大 要	

【県道西金野井春日部線】

施工延長		L=158.0m
土工		１式
歩車道境界ブロック設置工	一般部	L=88.8m
	切下部	L=9.3mm
	乗入部	L=15.4m
排水構造物工	集水桝	N=6箇所
	街渠縦断管	L=74.1m
	横断暗渠	L=32.1m
境石工	一般部	L=92.3m
	乗入部	L=15.9m
舗装工	車道部	L=509m2
	歩道部	L=487m2
区画線工	W=15cm	L=49.5m
	W=30cm	L=4.8m

春日部市

変 更 理 由	

備　　考	

地　　区	(0001)　県南	労務費補正	1.04	機械経費(賃料)補正	1.02

単価適用年月	(R0709)　令和07年09月				
工　　期	当　　初	自		至	令和　8年　3月 17日
		日 数			
	変　　更			至	
経費適用年月	令和07年09月				
主たる工種	道路改良工事				
施 工 地 域	市街地（ＤＩＤ補正）（1）-3				

		当 初 金 額	変 更 金 額
設　　計	工事価格		
	消費税相当額		
	合計		
請　　負	工事価格		
	消費税相当額		
	合計		
	請負増減額		
週休2日区分	閉所型　月単位		

春日部市

案　内　図

本　工　事　費　内　訳　書

工事区分　工種　種別　細別・規格	数　　量	単　位	単　価	金　　額	摘　　要
道路新設･改築	1	式			
_ 道路改良工事	1	式			
_ _ 道路土工	1	式			
_ _ _ 土工	1	式			
_ _ _ _ 掘削	581	m3			第1号一位代価表
_ _ _ _ 盛土	2	m3			第2号一位代価表
_ _ _ _ 床掘	11.7	m3			第3号一位代価表
_ _ _ _ 埋戻し	11.7	m3			第4号一位代価表
_ _ _ 残土処理工	1	式			
_ _ _ _ 残土処理	581	m3			第5号一位代価表
_ _ 縁石工	1	式			

春日部市

本　工　事　費　内　訳　書

工事区分　工種　種別　細別・規格	数　量	単　位	単　価	金　額	摘　要
_ _ _ 縁石工	1	式			
_ _ _ _ 歩車道境界ﾌﾞﾛｯｸ(一般部)	88.8	m			第6号一位代価表
_ _ _ _ 歩車道境界ﾌﾞﾛｯｸ(切り下げ部)	9.3	m			第7号一位代価表
_ _ _ _ 歩車道境界ﾌﾞﾛｯｸ(乗入部)	15.4	m			第8号一位代価表
_ _ _ _ 歩車道境界ﾌﾞﾛｯｸ(切下擦付部)	2	箇所			第9号一位代価表
_ _ _ _ 歩車道境界ﾌﾞﾛｯｸ(乗入擦付部)	4	箇所			第10号一位代価表
_ _ 排水構造物工	1	式			
_ _ _ 側溝工	1	式			
_ _ _ _ 管(函)渠型側溝	74	m			第11号一位代価表
_ _ _ _ L形側溝	42	m			第12号一位代価表
_ _ _ _ 管(函)渠型側溝（横断暗渠）	32	m			第13号一位代価表

春日部市

本　工　事　費　内　訳　書

工事区分　工種　種別　細別・規格	数　量	単　位	単　価	金　額	摘　要
_ _ _ 集水桝･ﾏﾝﾎｰﾙ工	1	式			
_ _ _ _ ﾌﾟﾚｷｬｽﾄ集水桝	6	箇所			第14号一位代価表
_ _ _ _ 蓋	6	枚			第15号一位代価表
_ _ _ 管渠工	1	式			
_ _ _ _ 暗渠排水管	2	m			第16号一位代価表
_ _ 境石工	1	式			
_ _ _ 境石工	1	式			
_ _ _ _ 地先境界ﾌﾞﾛｯｸ(一般部)	92	m			第17号一位代価表
_ _ _ _ 地先境界ﾌﾞﾛｯｸ(乗入部)	16	m			第18号一位代価表
_ _ 防護柵工	1	式			
_ _ _ 路側防護柵工	1	式			

春日部市

本　工　事　費　内　訳　書

工事区分　工種　種別　細別・規格	数　　量	単　位	単　価	金　　額	摘　　要
_ _ _ _ 視線誘導標	4	本			第19号一位代価表
_ _ _ _ 仮防護柵設置工	20	基			第20号一位代価表
_ _ 舗装工	1	式			
_ _ _ As舗装工(車道)	1	式			
_ _ _ _ 安定処理(改良材16.7kg/m2)	509	m2			第21号一位代価表
_ _ _ _ 下層路盤(車道・路肩部)	509	m2			第22号一位代価表
_ _ _ _ 上層路盤(車道・路肩部)	509	m2			第23号一位代価表
_ _ _ _ 基層(車道・路肩部)	509	m2			第24号一位代価表
_ _ _ _ 表層(車道・路肩部)	509	m2			第25号一位代価表
_ _ _ As舗装工 (歩道)	1	式			
_ _ _ _ 砂層	416	m2			第26号一位代価表

春日部市

本　工　事　費　内　訳　書

工事区分　工種　種別　細別・規格	数　　量	単　位	単　価	金　　額	摘　　要
_ _ _ _ 上層路盤(歩道部)	416	m2			第27号一位代価表
_ _ _ _ 表層(歩道部)	416	m2			第28号一位代価表
_ _ _ As舗装工(乗入部)	1	式			
_ _ _ _ 下層路盤(歩道部)	71	m2			第29号一位代価表
_ _ _ _ 表層(歩道部)	71	m2			第30号一位代価表
_ _ 区画線工	1	式			
_ _ _ 区画線工	1	式			
_ _ _ _ 溶融式区画線 (外側線 実線 白)	49	m			第31号一位代価表
_ _ _ _ 溶融式区画線	5	m			第32号一位代価表
_ _ 撤去工	1	式			
_ _ _ 舗装撤去工	1	式			

春日部市

本　工　事　費　内　訳　書

工事区分　工種　種別　細別・規格	数　　量	単　位	単　価	金　　額	摘　　要
_ _ _ _ 舗装版切断	17	m			第33号一位代価表
_ _ _ _ 舗装版破砕積込	457	m2			第34号一位代価表
_ _ _ _ アスファルト殻処分	22	m3			第35号一位代価表
_ _ _ _ 濁水処理	1	式			第36号一位代価表
_ _ _ コンクリート撤去工	1	式			
_ _ _ _ 殻運搬処理工（鉄筋）	0.5	m3			第37号一位代価表
_ 【交通誘導警備員】	1	式			
_ _ 【交通誘導警備員】	1	式			
_ _ _ 【交通誘導警備員】	1	式			
_ _ _ _ 交通誘導警備員Ｂ		人日			第38号一位代価表
_ 直接工事費	1	式			

春日部市

本　工　事　費　内　訳　書

工事区分　工種　種別　細別・規格	数　　量	単　位	単　価	金　　額	摘　　要
_ _ 共通仮設費計	1	式			
_ _ _ 共通仮設費（率分）	1	式			
_ 純工事費	1	式			
_ _ 現場管理費	1	式			
_ 工事原価計	1	式			
_ _ 一般管理費等	1	式			
工事価格	1	式			
_ 消費税相当額	1	式			
工事費合計	1	式			

建設技能労働者や交通誘導員等の現場労働者にかかる経費として、労務費のほか各種経費（法定福利費の事業者負担額、労務管理費、安全訓練等に要する費用等）が必要であり、本積算ではこれらを現場管理費等の一部として率計上している。

使用機械の機種・規格及び施工方法は特記仕様書等で定めのある場合を除き、受注者の責任において任意で定め施工すること。ただし、使用機械は、排出ガス対策、低騒音・低振動型建設機械を原則とし、機種や規格については、施工計画書等に明記すること。

春日部市

第1号一位代価表　　掘削

100.000　m3　当り

名　称　/　規　格	数　量	単　位	単　価	金　額	摘　要
掘削 土砂，ｵｰﾌﾟﾝｶｯﾄ，無し，無し，5,000m3未満	100	m3			第1号施工Ｐ
合　計	(　1	m3	当り		)

第2号一位代価表　　盛土

100.000　m3　当り

名　称　/　規　格	数　量	単　位	単　価	金　額	摘　要
路床盛土 2.5m以上4.0m未満	100	m3			第2号施工Ｐ
合　計	(　1	m3	当り		)

第3号一位代価表　　床掘

100.000　m3　当り

名　称　/　規　格	数　量	単　位	単　価	金　額	摘　要
床掘り 土砂，上記以外(小規模)，全ての費用	100	m3			第3号施工Ｐ
合　計	(　1	m3	当り		)

第4号一位代価表　　埋戻し

100.000　m3　当り

名　称　/　規　格	数　量	単　位	単　価	金　額	摘　要
埋戻し 最大埋戻幅1m未満	100	m3			第4号施工Ｐ
合　計	(　1	m3	当り		)

第5号一位代価表　　残土処理

100.000　m3　当り

名　称　/　規　格	数　量	単　位	単　価	金　額	摘　要
土砂等運搬 標準，ﾊﾞｯｸﾎｳ山積0.8m3(平積0.6m3)，土砂(岩塊･玉石混り土含む)，有り，14.0km以下	100	m3			第5号施工Ｐ
建設発生土受入費(石灰) (第1～第3種建設発生土) 地山	100	m3			
合　計	(　1	m3	当り		)

第6号一位代価表　　歩車道境界ﾌﾞﾛｯｸ(一般部)

10.000　m　当り

名　称　/　規　格	数　量	単　位	単　価	金　額	摘　要
歩車道境界ブロック 設置，各種600mm以下50kg以上100kg未満，1.67 個/m，再生ｸﾗｯｼｬﾗﾝ RC-40，18-8-25(普通)，無し	10	m			第6号施工Ｐ
合　計	(　1	m	当り		)

第7号一位代価表　　歩車道境界ﾌﾞﾛｯｸ(切り下げ部)

10.000　m　当り

名　称　/　規　格	数　量	単　位	単　価	金　額	摘　要
歩車道境界ブロック 設置，各種600mm以下50kg以上100kg未満，1.67 個/m，再生ｸﾗｯｼｬﾗﾝ RC-40，18-8-25(普通)，無し	10	m			第7号施工Ｐ 1.67
合　計	(　1	m	当り		)

第8号一位代価表　　歩車道境界ﾌﾞﾛｯｸ(乗入部)

10.000　m　当り

名　称　/　規　格	数　量	単　位	単　価	金　額	摘　要
歩車道境界ブロック 設置，各種(600mm以下､50kg未満)，1.67 個/m，再生ｸﾗｯｼｬﾗﾝ RC-40，18-8-25(普通)，無し	10	m			第8号施工Ｐ
合　計	(　1	m	当り		)

第9号一位代価表　　歩車道境界ﾌﾞﾛｯｸ(切下擦付部)

1.000　箇所　当り

名　称　/　規　格	数　量	単　位	単　価	金　額	摘　要
歩車道境界ブロック 設置，各種600mm以下50kg以上100kg未満，1.67 個/m，再生ｸﾗｯｼｬﾗﾝ RC-40，18-8-25(普通)，無し	0.6	m			第9号施工Ｐ
合　計		箇所			

第10号一位代価表　　歩車道境界ﾌﾞﾛｯｸ(乗入擦付部)

1.000　箇所　当り

名　称　/　規　格	数　量	単　位	単　価	金　額	摘　要
歩車道境界ブロック 設置，各種600mm以下50kg以上100kg未満，1.67 個/m，再生ｸﾗｯｼｬﾗﾝ RC-40，18-8-25(普通)，無し	0.6	m			第10号施工Ｐ
合　計		箇所			

第11号一位代価表　　管(函)渠型側溝

100.000　m　当り

名　称　/　規　格	数　量	単　位	単　価	金　額	摘　要
管(函)渠型側溝 据付，200mm以上300mm以下，無し，全ての費用	100	m			第11号施工Ｐ
安定処理 ｽﾀﾋﾞﾗｲｻﾞ，0.6m以下，1.67 t/100m2，1回	57	m2			第12号施工Ｐ
下層路盤(車道･路肩部) 230 mm，2層施工，再生ｸﾗｯｼｬﾗﾝ RC-40，全ての費用	57	m2			第13号施工Ｐ
合　計	(　1	m	当り		)

第12号一位代価表　　L形側溝

100.000　m　当り

名　称　/　規　格	数　量	単　位	単　価	金　額	摘　要
型枠 一般型枠，鉄筋･無筋構造物	30	m2			第14号施工Ｐ
コンクリート 無筋･鉄筋構造物，人力打設，21-8-25(20)(普通)，一般養生，無し，全ての費用	15	m3			第15号施工Ｐ
安定処理 ｽﾀﾋﾞﾗｲｻﾞ，0.6m以下，1.67 t/100m2，1回	52	m2			第12号施工Ｐ
下層路盤(車道･路肩部) 340 mm，2層施工，再生ｸﾗｯｼｬﾗﾝ RC-40，全ての費用	52	m2			第16号施工Ｐ
上層路盤(車道･路肩部) 再生粒度調整砕石 RM-40，mm，mm，mm，250 mm，2層施工，全ての費用	52	m2			第17号施工Ｐ
合　計	(　1	m	当り		)

第13号一位代価表　　管(函)渠型側溝（横断暗渠）

100.000　m　当り

名　称　/　規　格	数　量	単　位	単　価	金　額	摘　要
小型ボックスカルバート工 300×300・T-25，300以上400以下，基礎砕石あり，標準	100	m			第1号施工表
合　計	(　1	m	当り		)

第14号一位代価表　　ﾌﾟﾚｷｬｽﾄ集水桝

100.000　箇所　当り

名　称　/　規　格	数　量	単　位	単　価	金　額	摘　要
プレキャスト集水桝 据付，600kgを超え800kg以下，有り，全ての費用	100	基			第18号施工Ｐ
集水桝 600×600×650	100	基			
合　計	(　1	箇所	当り		)

第15号一位代価表　　蓋

100.000　枚　当り

名　称　/　規　格	数　量	単　位	単　価	金　額	摘　要
蓋設置 200kg以下	100	組			第19号施工Ｐ
集水桝蓋(グレーチング) 600×600(T-25)	100	枚			
合　計	(　1	枚	当り		)

第16号一位代価表　　暗渠排水管

100.000　m　当り

名　称　/　規　格	数　量	単　位	単　価	金　額	摘　要
暗渠排水管 据付，直管，200～400mm，全ての費用	100	m			第20号施工Ｐ
合　計	(　1	m	当り		)

第17号一位代価表　　地先境界ﾌﾞﾛｯｸ(一般部)

100.000　m　当り

名　称　/　規　格	数　量	単　位	単　価	金　額	摘　要
地先境界ブロック 設置，B種(150×120×600)，個/m，再生ｸﾗｯｼｬﾗﾝ RC-40，18-8-25(普通)，無し	100	m			第21号施工Ｐ
合　計	(　1	m	当り		)

第18号一位代価表　　地先境界ﾌﾞﾛｯｸ(乗入部)

100.000　m　当り

名　称　/　規　格	数　量	単　位	単　価	金　額	摘　要
地先境界ブロック 設置，C種(150×150×600)，個/m，再生ｸﾗｯｼｬﾗﾝ RC-40，18-8-25(普通)，無し	100	m			第22号施工Ｐ
合　計	(　1	m	当り		)

第19号一位代価表　　視線誘導標

100.000　本　当り

名　称　/　規　格	数　量	単　位	単　価	金　額	摘　要
視線誘導標設置 材工共	100	本			
合　計	(　1	本	当り		)

第20号一位代価表　　仮防護柵設置工

100.000　基　当り

名　称　/　規　格	数　量	単　位	単　価	金　額	摘　要
仮防護柵設置工 門型	100	箇所			第1号特殊施工
合　計	(　1	基	当り		)

第21号一位代価表　　安定処理(改良材16.7kg/m2)

100.000　m2　当り

名　称　/　規　格	数　量	単　位	単　価	金　額	摘　要
安定処理 ｽﾀﾋﾞﾗｲｻﾞ, 0.6m以下, 1.67 t/100m2, 1回	100	m2			第12号施工Ｐ
合　計	(　1	m2	当り		)

第22号一位代価表　　下層路盤(車道・路肩部)

100.000　m2　当り

名　称　/　規　格	数　量	単　位	単　価	金　額	摘　要
下層路盤(車道･路肩部) 340 mm, 2層施工, 再生ｸﾗｯｼｬﾗﾝ RC-40, 全ての費用	100	m2			第16号施工Ｐ
合　計	(　1	m2	当り		)

第23号一位代価表　　上層路盤(車道・路肩部)

100.000　m2　当り

名　称　/　規　格	数　量	単　位	単　価	金　額	摘　要
上層路盤(車道･路肩部) 再生粒度調整砕石 RM-40, mm, mm, mm, 300 mm, 2層施工, 全ての費用	100	m2			第23号施工Ｐ
合　計	(　1	m2	当り		)

第24号一位代価表　　基層(車道・路肩部)

100.000　m2　当り

名　称　/　規　格	数　量	単　位	単　価	金　額	摘　要
基層(車道･路肩部) 3.0m超, mm, mm, 50 mm, 再生粗粒度アスコン(20), ﾌﾟﾗｲﾑｺｰﾄ PK-3, 全ての費用	100	m2			第24号施工Ｐ
合　計	(　1	m2	当り		)

第25号一位代価表　　表層(車道・路肩部)

100.000　m2　当り

名　称　/　規　格	数　量	単　位	単　価	金　額	摘　要
表層(車道･路肩部) 3.0m超, mm, mm, 50 mm, 改質As 再生粗粒 II型(20), ﾀｯｸｺｰﾄ PK-4, 全ての費用	100	m2			第25号施工Ｐ
合　計	(　1	m2	当り		)

第26号一位代価表　　砂層

100.000　m2　当り

名　称　/　規　格	数　量	単　位	単　価	金　額	摘　要
埋戻し 最大埋戻幅1m以上4m未満	10	m3			第26号施工Ｐ
砂 再生	10	m3			
合　計	(　1	m2	当り		)

第27号一位代価表　　上層路盤(歩道部)

100.000　m2　当り

名　称　/　規　格	数　量	単　位	単　価	金　額	摘　要
上層路盤(歩道部) 100 mm, 1層施工, 路盤材(各種), 全ての費用	100	m2			第27号施工Ｐ
合　計	(　1	m2	当り		)

第28号一位代価表　　表層(歩道部)

100.000　m2　当り

名　称　/　規　格	数　量	単　位	単　価	金　額	摘　要
透水性アスファルト舗装 1.4m以上2.4m未満, mm, 40 mm, 開粒度ｱｽｺﾝ(13)	100	m2			第28号施工Ｐ
合　計	(　1	m2	当り		)

第29号一位代価表　　下層路盤(歩道部)

100.000　m2　当り

名　称　/　規　格	数　量	単　位	単　価	金　額	摘　要
上層路盤(歩道部) 250 mm, 2層施工, 再生粒度調整砕石 RM-40, 全ての費用	100	m2			第29号施工Ｐ
合　計	(　1	m2	当り		)

第30号一位代価表　　表層(歩道部)

100.000　m2　当り

名　称　/　規　格	数　量	単　位	単　価	金　額	摘　要
表層(歩道部) 1.4m以上, mm, mm, 50 mm, 再生密粒度アスコン(13), ﾌﾟﾗｲﾑｺｰﾄ PK-3, 全ての費用	100	m2			第30号施工Ｐ
合　計	(　1	m2	当り		)

第31号一位代価表　　溶融式区画線（外側線 実線 白）

100.000　m　当り

名　称　/　規　格	数　量	単　位	単　価	金　額	摘　要
区画線設置 無し, 溶融式手動, 無し, 実線 15cm, 無し, 1.5mm, 無し, 有り, 含有量15～18%, 白, アスファルト舗装, 全ての費用	100	m			第3号施工表
合　計	(　1	m	当り		)

第32号一位代価表　　溶融式区画線

100.000　m　当り

名　称　/　規　格	数　量	単　位	単　価	金　額	摘　要
区画線設置 無し，溶融式手動，無し，実線30cm，無し，1.5mm，無し，有り，含有量15～18%，白，アスファルト舗装，全ての費用	100	m			第4号施工表
合　計	(　1	m	当り		)

第33号一位代価表　　舗装版切断

100.000　m　当り

名　称　/　規　格	数　量	単　位	単　価	金　額	摘　要
舗装版切断 ｱｽﾌｧﾙﾄ舗装版，15cm以下，全ての費用	100	m			第31号施工Ｐ
合　計	(　1	m	当り		)

第34号一位代価表　　舗装版破砕積込

100.000　m2　当り

名　称　/　規　格	数　量	単　位	単　価	金　額	摘　要
舗装版破砕積込	100	m2			第32号施工Ｐ
合　計	(　1	m2	当り		)

第35号一位代価表　　アスファルト殻処分

100.000　m3　当り

名　称　/　規　格	数　量	単　位	単　価	金　額	摘　要
殻運搬 舗装版破砕，機械(騒音対策不要､厚15cm以下)，有り，19.5km以下，全ての費用	100	m3			第33号施工Ｐ
廃材持込料 区分 越谷県土整備事務所 適用区分 As廃材	235	t			
合　計	(　1	m3	当り		)

第36号一位代価表　　濁水処理

1.000　式　当り

名　称　/　規　格	数　量	単　位	単　価	金　額	摘　要
アスファルト切断濁水運搬費 積載量2t 運搬距離 15kmまで		台			
アスファルト切断濁水処分費 中間処理後,最終処分場に搬入［焼却又は溶融含まず］	0.1	m3			
合　計		式			

第37号一位代価表　　殻運搬処理工（鉄筋）

100.000　m3　当り

名　称　/　規　格	数　量	単　位	単　価	金　額	摘　要
構造物とりこわし 鉄筋構造物，機械施工，無し，無し，必要	100	m3			第5号施工表
殻運搬 ｺﾝｸﾘｰﾄ(鉄筋)構造物とりこわし，機械積込，有り，5.7km以下，全ての費用	100	m3			第34号施工Ｐ
廃材持込料 区分 越谷県土整備事務所 適用区分 Co廃材[有筋]	250	t			
合　計	(　1	m3	当り		)

第38号一位代価表　　交通誘導警備員Ｂ

100.000　人日　当り

名　称　/　規　格	数　量	単　位	単　価	金　額	摘　要
交通誘導警備員B		人日			第6号施工表
合　計	(　1	人日	当り		)

第 0001 号 一位代価表(施工歩掛表)　　小型ボックスカルバート工　　10.00　m　　当り

(SP100200)

名　称　/　規　格	数　量	単　位	単　価	金　　額	摘　　要
土木一般世話役		人			
特殊作業員		人			
普通作業員		人			
ボックスカルバート T-25 300×300×2000	5.000	個			
ﾊﾞｯｸﾎｳ(ｸﾛｰﾗ)[標準･ｸﾚｰﾝ機能付]排ｶﾞｽ型(1次) 山積0.45m3 2.9t吊 岩石工の割増対象にしない，普通，交替制を適用しない，しない，しない		hr			第2号施工表
基礎砕石費	1	式			
諸雑費（率・まるめ）	1	式			
合　計	1	m	当り		

	条件名称	入力名称
J01	小型ボックスカルバート （１本=２m）	300×300・T-25
J02	内径又は内空幅（mm）	300以上400以下
J03	基礎砕石	基礎砕石あり
J04	バックホウ供用日当り運転時間	標準

第 0002 号 一位代価表(施工歩掛表)　ﾊﾞｯｸﾎｳ(ｸﾛｰﾗ)[標準･ｸﾚｰﾝ機能付]排ｶﾞｽ型(1次) 山積0.45m3 2.9t吊　1.00 hr 当り

(K0202062)

名 称 / 規 格	数 量	単 位	単 価	金 額	摘 要
運転手(特殊)		人			
軽油		L			
バックホウ(クローラ)[標準･クレーン機能付き] 排ガス型(第1次) 山積0.45m3 2.9t吊		hr			JAC
合 計	1	hr	当り		

	条件名称	入力名称
J02	岩石割増しコード	岩石工の割増対象にしない
J03	機械損耗部品補正	普通
J05	交替制による割増し	交替制を適用しない
J07	基礎価格補正	しない
J08	輸送補正	しない

第 0003 号 一位代価表(施工歩掛表)　　区画線設置　　1,000.00　m　　当り

(WB821210)

名　称　/　規　格	数　量	単　位	単　価	金　　額	摘　　要
区画線設置(溶融式) 昼間 豪雪無 実線15cm 制約無	1,000.000	m			
トラフィックペイント 溶融型 3種1号 ビーズ15～18 白	570.000	kg			
ガラスビーズ 0.106～0.850mm	25.000	kg			
接着用プライマー 区画線用	25.000	kg			
軽油		L			
諸雑費 (率・まるめ)	1	式			
合　計	1	m	当り		

	条件名称	入力名称
J01	夜間作業の有無	無し
J02	施工方法区分	溶融式手動
J03	豪雪補正の有無	無し
J04	規格･仕様区分	実線 15cm
J05	時間的制約の有無	無し
J06	塗布厚	1.5mm
J07	排水性舗装に施工する場合の補正	無し
J08	未供用区間の場合の補正	有り
J09	溶融式塗料規格	含有量15～18%
J11	塗料区分	白
J12	プライマー規格	アスファルト舗装
J13	費用の内訳	全ての費用

第 0004 号 一位代価表(施工歩掛表)　　区画線設置　　1,000.00　m　　当り

(WB821210)

名　称　/　規　格	数　量	単　位	単　価	金　　額	摘　　要
区画線設置(溶融式) 昼間 豪雪無 実線30cm 制約無	1,000.000	m			
トラフィックペイント 溶融型 3種1号 ビーズ15～18 白	1,130.000	kg			
ガラスビーズ 0.106～0.850mm	50.000	kg			
接着用プライマー 区画線用	50.000	kg			
軽油		L			
諸雑費 (率・まるめ)	1	式			
合　計	1	m	当り		

	条件名称	入力名称
J01	夜間作業の有無	無し
J02	施工方法区分	溶融式手動
J03	豪雪補正の有無	無し
J04	規格･仕様区分	実線 30cm
J05	時間的制約の有無	無し
J06	塗布厚	1.5mm
J07	排水性舗装に施工する場合の補正	無し
J08	未供用区間の場合の補正	有り
J09	溶融式塗料規格	含有量15～18%
J11	塗料区分	白
J12	プライマー規格	アスファルト舗装
J13	費用の内訳	全ての費用

第 0005 号 一位代価表(施工歩掛表)　　構造物とりこわし　　1.00　m3　　当り

(WB824010)

名　称　/　規　格	数　量	単　位	単　価	金　　額	摘　　要
鉄筋構造物【構造物とりこわし】 昼間 機械施工 制約無	1.000	m3			
諸雑費（まるめ）	1.000	式			
合　計	1	m3	当り		

	条件名称	入力名称
J01	構造物区分	鉄筋構造物
J02	工法区分	機械施工
J03	時間的制約の有無	無し
J04	夜間作業の有無	無し
J05	低騒音･低振動対策	必要

第 0006 号 一位代価表(施工歩掛表)　　交通誘導警備員B　　1.00 人日　　当り

(WB010212)

名　称　/　規　格	数　量	単　位	単　価	金　　額	摘　　要
交通誘導警備員B		人			
諸雑費（まるめ）	1.000	式			
合　計	1	人日	当り		

第 0001 号 一位代価表(特殊施工単価)　仮防護柵設置工
PJ0010
門型　　1.000　箇所　当り

名　称　/　規　格	単　位	数　量	単　価	金　額	摘　　要
仮防護柵設置手間	m				
		2			
仮防護柵撤去手間	m				
		2			
合　計	1	箇所	当り		

第 0001 号 一位代価表(施工Ｐ構成表)　掘削　　1 m3　当り

(CB210100)　　施工P(機44.260%,労36.730%,材19.010%,市 0.000%)

名 称 / 規 格	埼 玉 単 価	構 成 比 (%)	東 京 単 価	摘 要
バックホウ(クローラ型)[標準型・超低騒音型] 排出ガス対策型(第3次基準値) 山積0.8m3		44.26		K1
運転手(特殊)		36.73		R1
軽油		19.01		Z1
積算単価		標準単価		

	条件名称	入力名称
J01	土質	土砂
J02	施工方法	ｵｰﾌﾟﾝｶｯﾄ
J03	押土の有無	無し
J04	障害の有無	無し
J05	施工数量	5,000m3未満

第 0002 号 一位代価表(施工Ｐ構成表)　路床盛土　　1 m3　当り

(CB210520)　　施工P(機15.830%,労75.680%,材 8.490%,市 0.000%)

名 称 / 規 格	埼 玉 単 価	構 成 比 (%)	東 京 単 価	摘 要
振動ローラ(舗装用)[搭乗・コンバインド式] 運転質量3～4t		7.93		K1
バックホウ(クローラ)[後方超小旋回型] 山積0.28m3(平積0.2m3)		7.9		K2
運転手(特殊)		67.44		R1
普通作業員		8.24		R2
軽油		8.49		Z1

積算単価		標準単価		

	条件名称	入力名称
J01	施工幅員	2.5m以上4.0m未満

第 0003 号 一位代価表(施工Ｐ構成表)　床掘り　　1 m3　当り

(CB210030)　　施工P(機19.870%,労72.990%,材 7.140%,市 0.000%)

名 称 / 規 格	埼 玉 単 価	構 成 比 (%)	東 京 単 価	摘 要
バックホウ(クローラ)[後方超小旋回型] 排ガス型(第2次) 山積0.28m3		19.87		K1
運転手(特殊)		39.96		R1
普通作業員		33.03		R2
軽油		7.14		Z1
積算単価		標準単価		

	条件名称	入力名称
J01	土質	土砂
J02	施工方法	上記以外(小規模)
J05	費用の内訳	全ての費用

第 0004 号 一位代価表(施工Ｐ構成表)　埋戻し　　1 m3　当り

(CB210410)　　施工P(機 9.570%,労86.790%,材 3.640%,市 0.000%)

名 称 / 規 格	埼 玉 単 価	構 成 比 (%)	東 京 単 価	摘 要
バックホウ(クローラ)[後方超小旋回・超低騒音] 排出ガス対策型(2014年規制)山積0.45m3		8.96		K1
タンパ及びランマ 質量 60～80kg		0.61		K2
普通作業員		53.01		R1
特殊作業員		25.36		R2
運転手(特殊)		8.42		R3
軽油		2.8		Z1
ガソリン レギュラー		0.84		Z2
積算単価		標準単価		

	条件名称	入力名称
J01	施工方法	最大埋戻幅1m未満

第 0005 号 一位代価表(施工Ｐ構成表)　土砂等運搬　　1 m3　当り

(CB210110)　　施工P(機45.590%,労39.520%,材14.890%,市 0.000%)

名 称 / 規 格	埼 玉 単 価	構 成 比 (%)	東 京 単 価	摘 要
ダンプトラック[オンロード・ディーゼル] 10t積級		45.59		K1
運転手(一般)		39.52		R1
軽油		14.89		Z1
積算単価		標準単価		

	条件名称	入力名称
J01	土砂等発生現場	標準
J02	積込機種・規格	ﾊﾞｯｸﾎｳ山積0.8m3(平積0.6m3)
J03	土質	土砂(岩塊・玉石混り土含む)
J04	DID区間の有無	有り
J06	運搬距離(km)(DID区間有)	14.0km以下

第 0006 号 一位代価表(施工Ｐ構成表)　歩車道境界ブロック　　1 m　当り

(CB422510)　　施工P(機 1.910%,労61.240%,材36.850%,市 0.000%)

名 称 / 規 格	埼 玉 単 価	構 成 比 (%)	東 京 単 価	摘 要
小型バックホウ(クローラ)[後方超小旋回クレーン機能付] 山積0.09m3(平積0.07m3) 0.9t吊		1.59		K1
バックホウ(クローラ)[標準] 山積0.8m3(平積0.6m3)		0.32		K2
普通作業員		20.09		R1
特殊作業員		16.86		R2
土木一般世話役		10.31		R3
型わく工		8.59		R4
歩車道境界ブロック(一般部) (180/240×300×600)　水抜き加工(2箇所/10m)含		26.17		Z1
生コンクリート 18-8-25(20)　【60%以下】		9.2		Z2
軽油		0.78		Z3
再生クラッシャーラン RC-40		0.7		Z4
積算単価		標準単価		

	条件名称	入力名称
J01	作業区分	設置
J02	ﾌﾞﾛｯｸ規格	各種600mm以下50kg以上100kg未満
J03	m当り歩車道境界ﾌﾞﾛｯｸ使用量	1.67 個/m
J04	基礎砕石規格	再生ｸﾗｯｼｬﾗﾝ RC-40

春日部市

J05	均し基礎ｺﾝｸﾘｰﾄ規格	18-8-25(普通)
J06	養生工の有無	無し

春日部市

第 0007 号 一位代価表(施工Ｐ構成表)　歩車道境界ブロック　　1 m　当り

(CB422510)　　施工P(機 1.910%,労61.240%,材36.850%,市 0.000%)

名 称 / 規 格	埼 玉 単 価	構 成 比 (%)	東 京 単 価	摘 要
小型バックホウ(クローラ)[後方超小旋回クレーン機能付] 山積0.09m3(平積0.07m3) 0.9t吊		1.59		K1
バックホウ(クローラ)[標準] 山積0.8m3(平積0.6m3)		0.32		K2
普通作業員		20.09		R1
特殊作業員		16.86		R2
土木一般世話役		10.31		R3
型わく工		8.59		R4
歩車道境界ブロック(切下部) (226/240×70×600)		26.17		Z1
生コンクリート 18-8-25(20) 【60%以下】		9.2		Z2
軽油		0.78		Z3
再生クラッシャーラン RC-40		0.7		Z4
積算単価		標準単価		

	条件名称	入力名称
J01	作業区分	設置
J02	ﾌﾞﾛｯｸ規格	各種600mm以下50kg以上100kg未満
J03	m当り歩車道境界ﾌﾞﾛｯｸ使用量	1.67 個/m
J04	基礎砕石規格	再生ｸﾗｯｼｬﾗﾝ RC-40

春日部市

J05	均し基礎ｺﾝｸﾘｰﾄ規格	18-8-25(普通)
J06	養生工の有無	無し

第 0008 号 一位代価表(施工Ｐ構成表)　歩車道境界ブロック　　1 m　当り

(CB422510)　　施工P(機 0.350%,労67.770%,材31.880%,市 0.000%)

名 称 / 規 格	埼 玉 単 価	構 成 比 (%)	東 京 単 価	摘 要
バックホウ(クローラ)[標準] 山積0.8m3(平積0.6m3)		0.35		K1
普通作業員		25.71		R1
土木一般世話役		13.5		R2
特殊作業員		12.24		R3
型わく工		10.11		R4
歩車道境界ブロック(乗入部) (230/240×100×600)		21.35		Z1
生コンクリート 18-8-25(20)　【60%以下】		9.47		Z2
再生クラッシャーラン RC-40		0.75		Z3
軽油		0.31		Z4
積算単価		標準単価		

	条件名称	入力名称
J01	作業区分	設置
J02	ﾌﾞﾛｯｸ規格	各種(600mm以下､50kg未満)
J03	m当り歩車道境界ﾌﾞﾛｯｸ使用量	1.67 個/m
J04	基礎砕石規格	再生ｸﾗｯｼｬﾗﾝ RC-40
J05	均し基礎ｺﾝｸﾘｰﾄ規格	18-8-25(普通)
J06	養生工の有無	無し

第 0009 号 一位代価表(施工Ｐ構成表)　歩車道境界ブロック　　1 m　当り

(CB422510)　　施工P(機 1.910%,労61.240%,材36.850%,市 0.000%)

名 称 / 規 格	埼 玉 単 価	構 成 比 (%)	東 京 単 価	摘 要
小型バックホウ(クローラ)[後方超小旋回クレーン機能付] 山積0.09m3(平積0.07m3) 0.9t吊		1.59		K1
バックホウ(クローラ)[標準] 山積0.8m3(平積0.6m3)		0.32		K2
普通作業員		20.09		R1
特殊作業員		16.86		R2
土木一般世話役		10.31		R3
型わく工		8.59		R4
歩車道境界ブロック(切下擦付部) (180-226/240×300×600)		26.17		Z1
生コンクリート 18-8-25(20) 【60%以下】		9.2		Z2
軽油		0.78		Z3
再生クラッシャーラン RC-40		0.7		Z4
積算単価		標準単価		

	条件名称	入力名称
J01	作業区分	設置
J02	ﾌﾞﾛｯｸ規格	各種600mm以下50kg以上100kg未満
J03	m当り歩車道境界ﾌﾞﾛｯｸ使用量	1.67 個/m
J04	基礎砕石規格	再生ｸﾗｯｼｬﾗﾝ RC-40

春日部市

J05	均し基礎ｺﾝｸﾘｰﾄ規格	18-8-25(普通)
J06	養生工の有無	無し

春日部市

第 0010 号 一位代価表(施工Ｐ構成表)　歩車道境界ブロック　　1 m　当り

(CB422510)　　施工P(機 1.910%,労61.240%,材36.850%,市 0.000%)

名 称 / 規 格	埼 玉 単 価	構 成 比 (%)	東 京 単 価	摘 要
小型バックホウ(クローラ)[後方超小旋回クレーン機能付] 山積0.09m3(平積0.07m3) 0.9t吊		1.59		K1
バックホウ(クローラ)[標準] 山積0.8m3(平積0.6m3)		0.32		K2
普通作業員		20.09		R1
特殊作業員		16.86		R2
土木一般世話役		10.31		R3
型わく工		8.59		R4
歩車道境界ブロック(乗入擦付部) (180-230/240×300×600)		26.17		Z1
生コンクリート 18-8-25(20) 【60%以下】		9.2		Z2
軽油		0.78		Z3
再生クラッシャーラン RC-40		0.7		Z4
積算単価		標準単価		

	条件名称	入力名称
J01	作業区分	設置
J02	ﾌﾞﾛｯｸ規格	各種600mm以下50kg以上100kg未満
J03	m当り歩車道境界ﾌﾞﾛｯｸ使用量	1.67 個/m
J04	基礎砕石規格	再生ｸﾗｯｼｬﾗﾝ RC-40

春日部市

J05	均し基礎ｺﾝｸﾘｰﾄ規格	18-8-25(普通)
J06	養生工の有無	無し

第 0011 号 一位代価表(施工Ｐ構成表)　管(函)渠型側溝　　1 m　当り

(CB222790)　　施工P(機 1.530%,労18.150%,材80.320%,市 0.000%)

名 称 / 規 格	埼 玉 単 価	構 成 比 (%)	東 京 単 価	摘 要
バックホウ(クローラ)[標準･クレーン機能付き] 山積0.28m3(平積0.2m3)1.7t吊		1.37		K1
普通作業員		5.31		R1
土木一般世話役		4.81		R2
運転手(特殊)		4.61		R3
特殊作業員		1.48		R4
側溝 300×300×2000		79.53		Z1
軽油		0.71		Z2
積算単価		標準単価		

	条件名称	入力名称
J01	作業区分	据付
J02	内径又は内空幅(mm)	200mm以上300mm以下
J03	基礎砕石の有無	無し
J04	費用の内訳	全ての費用

第 0012 号 一位代価表(施工Ｐ構成表)　安定処理　　1 m2　当り

(CB211410)　　施工P(機19.290%,労15.750%,材64.960%,市 0.000%)

名 称 / 規 格	埼 玉 単 価	構 成 比 (%)	東 京 単 価	摘 要
スタビライザ[路床改良用･排ガス型(第2次)] 処理深さ0.6×幅2.0m		17.44		K1
バックホウ(クローラ)[標準･クレーン機能付き] 山積0.45m3(平積0.35m3)2.9t吊		0.74		K2
ブルドーザ[湿地] 7t級		0.59		K3
運転手(特殊)		9.31		R1
普通作業員		4.01		R2
土木一般世話役		2.43		R3
固化材 各種		63.02		Z1
軽油		1.94		Z2
積算単価		標準単価		

	条件名称	入力名称
J01	使用機種	ｽﾀﾋﾞﾗｲｻﾞ
J03	混合深さ	0.6m以下
J04	固化材100m2当り使用量(実数)	1.67 t/100m2
J05	混合回数	1回

第 0013 号 一位代価表(施工Ｐ構成表)　下層路盤(車道･路肩部)　　1 m2　当り

(CB410030)　　施工P(機 5.390%,労18.060%,材76.550%,市 0.000%)

名 称 / 規 格	埼 玉 単 価	構 成 比 (%)	東 京 単 価	摘 要
モータグレーダ[土工用･排ガス対策型(第2次)] ブレード幅3.1m		2.16		K1
ロードローラ[マカダム･排ガス対策型(第2次)] 運転質量10t 締固め幅2.1m		1.71		K2
タイヤローラ[普通型] 運転質量8～20t		0.55		K3
運転手(特殊)		8.45		R1
特殊作業員		2.8		R2
普通作業員		2.73		R3
土木一般世話役		0.82		R4
再生クラッシャーラン RC-40		74.68		Z1
軽油		1.54		Z2
積算単価		標準単価		

	条件名称	入力名称
J01	全仕上り厚(実数入力)	230 mm
J02	施工区分	2層施工
J03	材料	再生ｸﾗｯｼｬﾗﾝ RC-40
J04	費用の内訳	全ての費用

第 0014 号 一位代価表(施工Ｐ構成表)　型枠　　1 m2　当り

(CB240210)　　施工P(機 0.000%,労100.000%,材 0.000%,市 0.000%)

名 称 / 規 格	埼 玉 単 価	構 成 比 (%)	東 京 単 価	摘 要
型わく工		46.19		R1
普通作業員		25.55		R2
土木一般世話役		9.57		R3
積算単価		標準単価		

	条件名称	入力名称
J01	型枠の種類	一般型枠
J02	構造物の種類	鉄筋･無筋構造物

第 0015 号 一位代価表(施工Ｐ構成表)　コンクリート　　1 m3　当り

(CB240010)　　施工P(機 0.000%,労29.400%,材70.600%,市 0.000%)

名 称 / 規 格	埼 玉 単 価	構 成 比 (%)	東 京 単 価	摘 要
普通作業員		13.2		R1
特殊作業員		7.51		R2
土木一般世話役		6.69		R3
生コンクリート 21-8-25(20) 【55%以下】		70.6		Z1
積算単価		標準単価		

	条件名称	入力名称
J01	構造物種別	無筋･鉄筋構造物
J02	打設工法	人力打設
J03	ｺﾝｸﾘｰﾄ規格	21-8-25(20)(普通)
J05	養生工の種類	一般養生
J07	現場内小運搬の有無	無し
J13	費用の内訳	全ての費用

第 0016 号 一位代価表(施工Ｐ構成表)　下層路盤(車道･路肩部)　　1 m2　当り

(CB410030)　　施工P(機 5.390%,労18.060%,材76.550%,市 0.000%)

名 称 / 規 格	埼 玉 単 価	構 成 比 (%)	東 京 単 価	摘 要
モータグレーダ[土工用･排ガス対策型(第2次)] ブレード幅3.1m		2.16		K1
ロードローラ[マカダム･排ガス対策型(第2次)] 運転質量10t 締固め幅2.1m		1.71		K2
タイヤローラ[普通型] 運転質量8～20t		0.55		K3
運転手(特殊)		8.45		R1
特殊作業員		2.8		R2
普通作業員		2.73		R3
土木一般世話役		0.82		R4
再生クラッシャーラン RC-40		74.68		Z1
軽油		1.54		Z2
積算単価		標準単価		

	条件名称	入力名称
J01	全仕上り厚(実数入力)	340 mm
J02	施工区分	2層施工
J03	材料	再生ｸﾗｯｼｬﾗﾝ RC-40
J04	費用の内訳	全ての費用

第 0017 号 一位代価表(施工Ｐ構成表)　上層路盤(車道･路肩部)　　1 m2　当り

(CB410040)　　施工P(機12.070%,労40.360%,材47.570%,市 0.000%)

名 称 / 規 格	埼 玉 単 価	構 成 比 (%)	東 京 単 価	摘 要
モータグレーダ[土工用･排ガス対策型(第2次)] ブレード幅3.1m		4.83		K1
ロードローラ[マカダム･排ガス対策型(第2次)] 運転質量10t 締固め幅2.1m		3.83		K2
タイヤローラ[普通型] 運転質量8～20t		1.24		K3
運転手(特殊)		18.87		R1
特殊作業員		6.26		R2
普通作業員		6.11		R3
土木一般世話役		1.84		R4
再生粒度調整砕石 RM-40		43.39		Z1
軽油		3.43		Z2
積算単価		標準単価		

	条件名称	入力名称
J01	材料	再生粒度調整砕石 RM-40
J06	全仕上り厚(実数入力)	250 mm
J07	施工区分	2層施工
J09	費用の内訳	全ての費用

第 0018 号 一位代価表(施工Ｐ構成表)　プレキャスト集水桝　　1 基　当り

(CB222800)　　施工P(機 9.590%,労88.390%,材 2.020%,市 0.000%)

名 称 / 規 格	埼 玉 単 価	構 成 比 (%)	東 京 単 価	摘 要
バックホウ(クローラ)[標準･クレーン機能付き] 山積0.28m3(平積0.2m3)1.7t吊		7.74		K1
運転手(特殊)		28.21		R1
普通作業員		27.01		R2
土木一般世話役		13.06		R3
特殊作業員		3.01		R4
軽油		1.63		Z1
積算単価		標準単価		

	条件名称	入力名称
J01	作業区分	据付
J02	製品質量(kg/基)	600kgを超え800kg以下
J03	基礎砕石の有無	有り
J04	費用の内訳	全ての費用

第 0019 号 一位代価表(施工Ｐ構成表)　蓋設置　　1 組　当り

(CB440460)　　施工P(機 6.380%,労90.600%,材 3.020%,市 0.000%)

名 称 / 規 格	埼 玉 単 価	構 成 比 (%)	東 京 単 価	摘 要
バックホウ(クローラ)[超小旋回型・クレーン機能付き] 山積0.28m3(平積0.2m3) 1.7t吊		6.38		K1
普通作業員		41.94		R1
運転手(特殊)		20.81		R2
土木一般世話役		14.48		R3
特殊作業員		13.37		R4
軽油		3.02		Z1
積算単価		標準単価		

	条件名称	入力名称
J01	蓋1組当り質量	200kg以下

第 0020 号 一位代価表(施工Ｐ構成表)　暗渠排水管　　1 m　当り

(CB222770)　　施工P(機 0.000%,労12.990%,材87.010%,市 0.000%)

名 称 / 規 格	埼 玉 単 価	構 成 比 (%)	東 京 単 価	摘 要
普通作業員		9.26		R1
土木一般世話役		3.73		R2
暗渠排水管		87.01		Z1
積算単価		標準単価		

	条件名称	入力名称
J01	作業区分	据付
J02	管種別	直管
J03	呼び径	200～400mm
J05	費用の内訳	全ての費用

第 0021 号 一位代価表(施工Ｐ構成表)　地先境界ブロック　　1 m　当り

(CB422520)　　施工P(機 0.360%,労73.980%,材25.660%,市 0.000%)

名 称 / 規 格	埼 玉 単 価	構 成 比 (%)	東 京 単 価	摘 要
バックホウ(クローラ)[標準] 山積0.8m3(平積0.6m3)		0.36		K1
普通作業員		28.02		R1
土木一般世話役		14.76		R2
特殊作業員		13.33		R3
型わく工		11.11		R4
地先境界ブロック 150×120×600(B)		14.74		Z1
生コンクリート 18-8-25(20) 【60%以下】		9.82		Z2
再生クラッシャーラン RC-40		0.78		Z3
軽油		0.32		Z4
積算単価		標準単価		

	条件名称	入力名称
J01	作業区分	設置
J02	ﾌﾞﾛｯｸ規格	B種(150×120×600)
J04	基礎砕石規格	再生ｸﾗｯｼｬﾗﾝ RC-40
J05	均し基礎ｺﾝｸﾘｰﾄ規格	18-8-25(普通)
J06	養生工の有無	無し

春日部市

第 0022 号 一位代価表(施工Ｐ構成表)　地先境界ブロック　　1 m　当り

(CB422520)　　施工P(機 0.350%,労72.950%,材26.700%,市 0.000%)

名 称 / 規 格	埼 玉 単 価	構 成 比 (%)	東 京 単 価	摘 要
バックホウ(クローラ)[標準] 山積0.8m3(平積0.6m3)		0.35		K1
普通作業員		27.65		R1
土木一般世話役		14.55		R2
特殊作業員		13.14		R3
型わく工		10.95		R4
地先境界ブロック 150×150×600(C)		15.93		Z1
生コンクリート 18-8-25(20) 【60%以下】		9.68		Z2
再生クラッシャーラン RC-40		0.77		Z3
軽油		0.32		Z4
積算単価		標準単価		

	条件名称	入力名称
J01	作業区分	設置
J02	ﾌﾞﾛｯｸ規格	C種(150×150×600)
J04	基礎砕石規格	再生ｸﾗｯｼｬﾗﾝ RC-40
J05	均し基礎ｺﾝｸﾘｰﾄ規格	18-8-25(普通)
J06	養生工の有無	無し

春日部市

第 0023 号 一位代価表(施工Ｐ構成表)　上層路盤(車道･路肩部)　　1 m2　当り

(CB410040)　　施工P(機12.070%,労40.360%,材47.570%,市 0.000%)

名 称 / 規 格	埼 玉 単 価	構 成 比 (%)	東 京 単 価	摘 要
モータグレーダ[土工用･排ガス対策型(第2次)] ブレード幅3.1m		4.83		K1
ロードローラ[マカダム･排ガス対策型(第2次)] 運転質量10t 締固め幅2.1m		3.83		K2
タイヤローラ[普通型] 運転質量8～20t		1.24		K3
運転手(特殊)		18.87		R1
特殊作業員		6.26		R2
普通作業員		6.11		R3
土木一般世話役		1.84		R4
再生粒度調整砕石 RM-40		43.39		Z1
軽油		3.43		Z2
積算単価		標準単価		

	条件名称	入力名称
J01	材料	再生粒度調整砕石 RM-40
J06	全仕上り厚(実数入力)	300 mm
J07	施工区分	2層施工
J09	費用の内訳	全ての費用

第 0024 号 一位代価表(施工Ｐ構成表)　基層(車道･路肩部)　　1 m2　当り

(CB410240)　　施工P(機 1.610%,労11.210%,材87.180%,市 0.000%)

名 称 / 規 格	埼 玉 単 価	構 成 比 (%)	東 京 単 価	摘 要
アスファルトフィニッシャ [ホイール型]舗装幅2.3～6.0m		1.02		K1
タイヤローラ[普通型] 運転質量8～20t		0.16		K2
ロードローラ[マカダム] 運転質量10～12t		0.16		K3
普通作業員		4.01		R1
運転手(特殊)		2.3		R2
特殊作業員		2.23		R3
土木一般世話役		0.8		R4
再生アスファルト混合物 再生粗粒度アスコン(20)		78.16		Z1
アスファルト乳剤 PK-3 プライムコート用		8.35		Z2
軽油		0.56		Z3
積算単価		標準単価		

	条件名称	入力名称
J01	平均幅員	3.0m超
J04	1層当平均仕上厚 70mm以下	50 mm
J05	材料	再生粗粒度アスコン(20)
J06	瀝青材料種類	ﾌﾟﾗｲﾑｺｰﾄ PK-3

春日部市

J07	費用の内訳	全ての費用

第 0025 号 一位代価表(施工Ｐ構成表)　表層(車道･路肩部)　　1 m2　当り

(CB410260)　　施工P(機 1.430%,労 9.930%,材88.640%,市 0.000%)

名 称 / 規 格	埼 玉 単 価	構 成 比 (%)	東 京 単 価	摘 要
アスファルトフィニッシャ [ホイール型]舗装幅2.3～6.0m		0.91		K1
タイヤローラ[普通型] 運転質量8～20t		0.14		K2
ロードローラ[マカダム] 運転質量10～12t		0.14		K3
普通作業員		3.56		R1
運転手(特殊)		2.04		R2
特殊作業員		1.98		R3
土木一般世話役		0.7		R4
再生改質アスファルト混合物 改質As 再生粗粒 II型(20)		85.53		Z1
アスファルト乳剤 PK-4 タックコート用		2.53		Z2
軽油		0.49		Z3
積算単価		標準単価		

	条件名称	入力名称
J01	平均幅員	3.0m超
J04	1層当平均仕上厚 70mm以下	50 mm
J05	材料	改質As 再生粗粒 II型(20)
J06	瀝青材料種類	ﾀｯｸｺｰﾄ PK-4

春日部市

J07　　費用の内訳　　全ての費用

第 0026 号 一位代価表(施工Ｐ構成表)　埋戻し　　1 m3　当り

(CB210410)　　施工P(機 9.760%,労81.500%,材 8.740%,市 0.000%)

名 称 / 規 格	埼 玉 単 価	構 成 比 (%)	東 京 単 価	摘 要
バックホウ(クローラ)[標準] 山積0.8m3(平積0.6m3)		8.18		K1
振動ローラ(舗装用)[ハンドガイド式] 運転質量0.5～0.6t		1.48		K2
タンパ及びランマ 質量 60～80kg		0.1		K3
普通作業員		39.69		R1
特殊作業員		26.02		R2
運転手(特殊)		15.79		R3
軽油		8.61		Z1
ガソリン レギュラー		0.13		Z2
積算単価		標準単価		

	条件名称	入力名称
J01	施工方法	最大埋戻幅1m以上4m未満

第 0027 号 一位代価表(施工Ｐ構成表)　上層路盤(歩道部)　　1 m2　当り

(CB410041)　　施工P(機 5.200%,労67.430%,材27.370%,市 0.000%)

名 称 / 規 格	埼 玉 単 価	構 成 比 (%)	東 京 単 価	摘 要
小型バックホウ(クローラ)[標準] 山積0.11m3(平積0.08m3)		2.69		K1
振動ローラ(舗装用)[搭乗・コンバインド式] 運転質量3～4t		2.36		K2
普通作業員		28.22		R1
運転手(特殊)		24.35		R2
特殊作業員		12.9		R3
路盤材		25.44		Z1
軽油		1.88		Z2
積算単価		標準単価		

	条件名称	入力名称
J01	全仕上り厚(実数入力)	100 mm
J02	施工区分	1層施工
J03	材料	路盤材(各種)
J04	費用の内訳	全ての費用

第 0028 号 一位代価表(施工Ｐ構成表)　透水性アスファルト舗装　　1 m2　当り

(CB410660)　　施工P(機 6.270%,労30.020%,材63.710%,市 0.000%)

名 称 / 規 格	埼 玉 単 価	構 成 比 (%)	東 京 単 価	摘 要
ASフィニッシャ[ホイール型] 排出ガス対策型(第3次) 舗装 幅1.4～3.0m		4.95		K1
振動ローラ(舗装用)[搭乗・コンバインド式] 排出ガス対策型(第1次) 運転質 量3～4t		0.91		K2
普通作業員		11.81		R1
特殊作業員		7.91		R2
運転手(特殊)		5.48		R3
土木一般世話役		2.86		R4
アスファルト混合物 開粒度アスコン(13)		63.19		Z1
軽油		0.49		Z2
積算単価		標準単価		

	条件名称	入力名称
J01	平均幅員	1.4m以上2.4m未満
J03	1層当平均仕上厚 70mm以下	40 mm
J04	材料	開粒度ｱｽｺﾝ(13)

第 0029 号 一位代価表(施工Ｐ構成表)　上層路盤(歩道部)　　1 m2　当り

(CB410041)　　施工P(機 4.890%,労63.390%,材31.720%,市 0.000%)

名 称 / 規 格	埼 玉 単 価	構 成 比 (%)	東 京 単 価	摘 要
小型バックホウ(クローラ)[標準] 山積0.11m3(平積0.08m3)		2.53		K1
振動ローラ(舗装用)[搭乗・コンバインド式] 運転質量3～4t		2.22		K2
普通作業員		26.53		R1
運転手(特殊)		22.89		R2
特殊作業員		12.13		R3
再生粒度調整砕石 RM-40		29.9		Z1
軽油		1.77		Z2
積算単価		標準単価		

	条件名称	入力名称
J01	全仕上り厚(実数入力)	250 mm
J02	施工区分	2層施工
J03	材料	再生粒度調整砕石 RM-40
J04	費用の内訳	全ての費用

第 0030 号 一位代価表(施工Ｐ構成表)　表層(歩道部)　　1 m2　当り

(CB410261)　　施工P(機 2.650%,労23.010%,材74.340%,市 0.000%)

名 称 / 規 格	埼 玉 単 価	構 成 比 (%)	東 京 単 価	摘 要
ASフィニッシャ[クローラ型] 舗装幅1.4～3.0m		1.99		K1
振動ローラ(舗装用)[搭乗・コンバインド式] 運転質量3～4t		0.38		K2
普通作業員		8.67		R1
特殊作業員		5.8		R2
運転手(特殊)		4		R3
土木一般世話役		2.08		R4
再生アスファルト混合物 再生密粒度アスコン(13)		65.08		Z1
アスファルト乳剤 PK-3 プライムコート用		8.85		Z2
軽油		0.37		Z3
積算単価		標準単価		

	条件名称	入力名称
J01	平均幅員	1.4m以上
J04	1層当平均仕上厚 70mm以下	50 mm
J05	材料	再生密粒度アスコン(13)
J06	瀝青材料種類	ﾌﾟﾗｲﾑｺｰﾄ PK-3
J07	費用の内訳	全ての費用

第 0031 号 一位代価表(施工Ｐ構成表)　舗装版切断　　1 m　当り

(CB430510)　　施工P(機15.420%,労57.130%,材27.450%,市 0.000%)

名 称 / 規 格	埼 玉 単 価	構 成 比 (%)	東 京 単 価	摘 要
コンクリートカッタ[バキューム式(超低騒音型)] 湿式 切削深20cm級 ブレード径φ56cm		10.49		K1
特殊作業員		19.6		R1
土木一般世話役		10.55		R2
普通作業員		8.73		R3
コンクリートカッタ (ブレード) 径18インチ		23.29		Z1
ガソリン レギュラー		2.83		Z2
積算単価		標準単価		

	条件名称	入力名称
J01	舗装版種別	ｱｽﾌｧﾙﾄ舗装版
J02	ｱｽﾌｧﾙﾄ舗装版厚	15cm以下
J05	費用の内訳	全ての費用

第 0032 号 一位代価表(施工Ｐ構成表)　舗装版破砕積込(電線共同溝工)　　1 m2　当り

(CB440500)　　施工P(機 4.780%,労92.730%,材 2.490%,市 0.000%)

名 称 / 規 格	埼 玉 単 価	構 成 比 (%)	東 京 単 価	摘 要
バックホウ(クローラ)[超小旋回型・クレーン機能付き] 山積0.28m3(平積0.2m3) 1.7t吊		4.78		K1
普通作業員		53.88		R1
土木一般世話役		23.25		R2
運転手(特殊)		15.6		R3
軽油		2.49		Z1
積算単価		標準単価		

条件名称　　入力名称

第 0033 号 一位代価表(施工Ｐ構成表)　殻運搬　　1 m3　当り

(CB227010)　　施工P(機44.950%,労38.970%,材16.080%,市 0.000%)

名 称 / 規 格	埼 玉 単 価	構 成 比 (%)	東 京 単 価	摘 要
ダンプトラック[オンロード・ディーゼル] 10t積級		44.95		K1
運転手(一般)		38.97		R1
軽油		16.08		Z1
積算単価		標準単価		

	条件名称	入力名称
J01	殻発生作業	舗装版破砕
J02	積込工法区分	機械(騒音対策不要、厚15cm以下)
J03	DID区間の有無	有り
J08	運搬距離(km)(DID区間有)	19.5km以下
J13	費用の内訳	全ての費用

第 0034 号 一位代価表(施工Ｐ構成表)　殻運搬　　1 m3　当り

(CB227010)　　施工P(機41.690%,労43.880%,材14.430%,市 0.000%)

名 称 / 規 格	埼 玉 単 価	構 成 比 (%)	東 京 単 価	摘 要
ダンプトラック[オンロード・ディーゼル] 10t積級		41.69		K1
運転手(一般)		43.88		R1
軽油		14.43		Z1
積算単価		標準単価		

	条件名称	入力名称
J01	殻発生作業	ｺﾝｸﾘｰﾄ(鉄筋)構造物とりこわし
J02	積込工法区分	機械積込
J03	DID区間の有無	有り
J04	運搬距離(km)(DID区間有無)	5.7km以下
J13	費用の内訳	全ての費用

積　算　条　件　一　覧　表

単価表番号	名　称 / 規　格	単　位	単　価	摘　要
第0001号施工表	小型ボックスカルバート工 300×300・T-25，300以上400以下，基礎砕石あり，標準	m		SP100200
第0002号施工表	ﾊﾞｯｸﾎｳ(ｸﾛｰﾗ)[標準･ｸﾚｰﾝ機能付]排ｶﾞｽ型(1次) 山積0.45m3 2.9t吊 岩石工の割増対象にしない，普通，交替制を適用しない，しない，しない	hr		K0202062
第0003号施工表	区画線設置 無し，溶融式手動，無し，実線15cm，無し，1.5mm，無し，有り，含有量15～18%，白，アスファルト舗装，全ての費用	m		WB821210
第0004号施工表	区画線設置 無し，溶融式手動，無し，実線30cm，無し，1.5mm，無し，有り，含有量15～18%，白，アスファルト舗装，全ての費用	m		WB821210
第0005号施工表	構造物とりこわし 鉄筋構造物，機械施工，無し，無し，必要	m3		WB824010
第0006号施工表	交通誘導警備員B	人日		WB010212
第0001号施工P	掘削 土砂，ｵｰﾌﾟﾝｶｯﾄ，無し，無し，5,000m3未満	m3		CB210100
第0002号施工P	路床盛土 2.5m以上4.0m未満	m3		CB210520
第0003号施工P	床掘り 土砂，上記以外(小規模)，全ての費用	m3		CB210030
第0004号施工P	埋戻し 最大埋戻幅1m未満	m3		CB210410
第0005号施工P	土砂等運搬 標準，ﾊﾞｯｸﾎｳ山積0.8m3(平積0.6m3)，土砂(岩塊･玉石混り土含む)，有り，14.0km以下	m3		CB210110

春日部市

積　算　条　件　一　覧　表

単価表番号	名　称 / 規　格	単　位	単　価	摘　要
第0006号施工P	歩車道境界ブロック 設置，各種600mm以下50kg以上100kg未満，1.67 個/m，再生ｸﾗｯｼｬﾗﾝ RC-40，18-8-25(普通)，無し	m		CB422510
第0007号施工P	歩車道境界ブロック 設置，各種600mm以下50kg以上100kg未満，1.67 個/m，再生ｸﾗｯｼｬﾗﾝ RC-40，18-8-25(普通)，無し	m		CB422510
第0008号施工P	歩車道境界ブロック 設置，各種(600mm以下､50kg未満)，1.67 個/m，再生ｸﾗｯｼｬﾗﾝ RC-40，18-8-25(普通)，無し	m		CB422510
第0009号施工P	歩車道境界ブロック 設置，各種600mm以下50kg以上100kg未満，1.67 個/m，再生ｸﾗｯｼｬﾗﾝ RC-40，18-8-25(普通)，無し	m		CB422510
第0010号施工P	歩車道境界ブロック 設置，各種600mm以下50kg以上100kg未満，1.67 個/m，再生ｸﾗｯｼｬﾗﾝ RC-40，18-8-25(普通)，無し	m		CB422510
第0011号施工P	管(函)渠型側溝 据付，200mm以上300mm以下，無し，全ての費用	m		CB222790
第0012号施工P	安定処理 ｽﾀﾋﾞﾗｲｻﾞ，0.6m以下，1.67 t/100m2，1回	m2		CB211410
第0013号施工P	下層路盤(車道･路肩部) 230 mm，2層施工，再生ｸﾗｯｼｬﾗﾝ RC-40，全ての費用	m2		CB410030
第0014号施工P	型枠 一般型枠，鉄筋･無筋構造物	m2		CB240210
第0015号施工P	コンクリート 無筋･鉄筋構造物，人力打設，21-8-25(20)(普通)，一般養生，無し，全ての費用	m3		CB240010
第0016号施工P	下層路盤(車道･路肩部) 340 mm，2層施工，再生ｸﾗｯｼｬﾗﾝ RC-40，全ての費用	m2		CB410030

春日部市

積　算　条　件　一　覧　表

単価表番号	名　称 / 規　格	単　位	単　価	摘　要
第0017号施工P	上層路盤(車道･路肩部) 再生粒度調整砕石 RM-40, mm, mm, mm, 250 mm, 2層施工, 全ての費用	m2		CB410040
第0018号施工P	プレキャスト集水桝 据付, 600kgを超え800kg以下, 有り, 全ての費用	基		CB222800
第0019号施工P	蓋設置 200kg以下	組		CB440460
第0020号施工P	暗渠排水管 据付, 直管, 200～400mm, 全ての費用	m		CB222770
第0021号施工P	地先境界ブロック 設置, B種(150×120×600), 個/m, 再生ｸﾗｯｼｬﾗﾝ RC-40, 18-8-25(普通), 無し	m		CB422520
第0022号施工P	地先境界ブロック 設置, C種(150×150×600), 個/m, 再生ｸﾗｯｼｬﾗﾝ RC-40, 18-8-25(普通), 無し	m		CB422520
第0023号施工P	上層路盤(車道･路肩部) 再生粒度調整砕石 RM-40, mm, mm, mm, 300 mm, 2層施工, 全ての費用	m2		CB410040
第0024号施工P	基層(車道･路肩部) 3.0m超, mm, mm, 50 mm, 再生粗粒度アスコン(20), ﾌﾟﾗｲﾑｺｰﾄ PK-3, 全ての費用	m2		CB410240
第0025号施工P	表層(車道･路肩部) 3.0m超, mm, mm, 50 mm, 改質As 再生粗粒 II型(20), ﾀｯｸｺｰﾄ PK-4, 全ての費用	m2		CB410260
第0026号施工P	埋戻し 最大埋戻幅1m以上4m未満	m3		CB210410
第0027号施工P	上層路盤(歩道部) 100 mm, 1層施工, 路盤材(各種), 全ての費用	m2		CB410041

積　算　条　件　一　覧　表

単価表番号	名　称 / 規　格	単　位	単　価	摘　要
第0028号施工P	透水性アスファルト舗装 1.4m以上2.4m未満，mm，40 mm，開粒度ｱｽｺﾝ(13)	m2		CB410660
第0029号施工P	上層路盤(歩道部) 250 mm，2層施工，再生粒度調整砕石RM-40，全ての費用	m2		CB410041
第0030号施工P	表層(歩道部) 1.4m以上，mm，mm，50 mm，再生密粒度アスコン(13)，ﾌﾟﾗｲﾑｺｰﾄ PK-3，全ての費用	m2		CB410261
第0031号施工P	舗装版切断 ｱｽﾌｧﾙﾄ舗装版，15cm以下，全ての費用	m		CB430510
第0032号施工P	舗装版破砕積込(電線共同溝工)	m2		CB440500
第0033号施工P	殻運搬 舗装版破砕，機械(騒音対策不要､厚15cm以下)，有り，19.5km以下，全ての費用	m3		CB227010
第0034号施工P	殻運搬 ｺﾝｸﾘｰﾄ(鉄筋)構造物とりこわし，機械積込，有り，5.7km以下，全ての費用	m3		CB227010

使用機械の機種・規格及び施工方法は特記仕様書等で定めのある場合を除き、請負者の責任において任意で定め施工すること。ただし、使用機械は、排出ガス対策、低騒音・低振動型建設機械を原則とし、機種や規格については、施工計画書等に明記すること。

春日部市

県道西金野井春日部線道路改良工事

数量計算書

令和7年9月

春日部市　西金野井第二土地区画整理事務所

1. 総　括　表

数 量 総 括 表

レベル1:名称	レベル2:工種	レベル3:種別	レベル4:細別	レベル5:規格	単位	合計	備 考
道路改良	土工	掘削工	片切	土砂	m3	580.7	
		盛土工	路体盛土	路体盛土	m3	2.0	
		作業土工	床掘り		m3	11.7	
			埋戻し	W<1.0	m3	11.7	
			残土		m3	580.7	
	縁石工	歩車道境界ブロック	(1)一般部		m	88.8	
			(2)切下部		m	9.3	
			(3)乗入部		m	15.4	
			(4)切下摺付部		箇所	2.0	
			(5)乗入摺付部		箇所	4.0	
	排水構造物工	側溝	街渠縦断管	300×300	m	74.1	
			L型街渠		m	42.0	
		桝工	集水桝	600×600×650	基	6.0	
			集水桝蓋	600×600(T-25)	枚	6.0	
		横断函渠	プレキャスト横断函渠	300×300	m	32.1	
		取付管工	取付管	VU φ300	m	2.1	
	境石工	境石	(1)一般部		m	92.3	
			(2)乗入部		m	15.9	
	安全施設工	車線分離標	ポストコーン	H=800	箇所	4.0	
	舗装工	車道舗装(暫定)	路床安定処理	セメント系固化材16.7kg/m2 (t=30cm)	m2	509.4	
			下層路盤	再生切込砕石(RC-40) (t=34cm)	m2	509.4	
			上層路盤	再生粒度調整砕石(RM-40) (t=30cm)	m2	509.4	
			基 層	再生粗粒度アスコン (t=5cm)	m2	509.4	
			表 層	改質アスファルトII型 (t=5cm)	m2	509.4	
		歩道舗装(暫定)	砂層	再生砂 (t=10cm)	m2	93.0	
			路盤工	再生切込砕石(RC-40) (t=10cm)	m2	93.0	
			表 層	透水性アスコン (t=4cm)	m2	93.0	
		歩道舗装(将来)	砂層	再生砂 (t=10cm)	m2	323.6	
			路盤工	再生切込砕石(RC-40) (t=10cm)	m2	323.6	
			表 層	透水性アスコン (t=4cm)	m2	323.6	
		乗入舗装(将来)	路盤工	再生切込砕石(RC-40) (t=25cm)	m2	71.0	
			表 層	再生密粒度アスコン(t=5cm)	m2	71.0	
	区画線工	区画線		白色実線、W=15cm	m	49.8	
				白色実線、W=30cm	m	4.8	
	撤去工	排水施設撤去	U型側溝撤去	300×300	m	2.4	
		舗装撤去	舗装版撤去	t=4cm	m2	121.8	
			舗装版撤去	t=5cm	m2	335.4	
			舗装版切断	t=4cm	m	17.4	
			舗装版切断	t=5cm	m	−	
			濁水処理	t=5cm以下	m3	0.02	
		運搬処理工	アスファルト殻運搬		m3	21.6	
			アスファルト殻処分		t	8.6	
			二次製品殻運搬		m3	0.5	
			二次製品処分		t	1.2	

２．土工

土 工 数 量 集 計 表

工種	種別	細別	規格		単位	合計	摘要
土工	掘削工						
		掘削工	片切	土砂	m3	580.7	
				計	m3	580.7	A
	盛土工						
		路体盛土	W<2.5m	盛土路体	m3	2.0	B
	作業土工						
		床掘			m3	11.7	C
		埋戻し	W<1.0		m3	11.7	D
		残土処分			m3	580.7	

土　工　計　算　書

測　　点	距離	オープン掘削			片切掘削			摘要
		断面積	平均断面積	土量	断面積	平均断面積	土量	
8 + 00.000	0.0					0.00	0.0	
9 + 00.000	20.0				0.4	0.20	4.0	
10 + 00.000	20.0				0.7	0.55	11.0	
10 + 03.535	3.5				0.7	0.70	2.5	
10 + 11.186	7.7				3.4	2.05	15.8	
11 + 00.000	8.8				3.4	3.40	29.9	
12 + 00.000	20.0				3.8	3.60	72.0	
13 + 00.000	20.0				4.0	3.90	78.0	
14 + 00.000	20.0				5.2	4.60	92.0	
14 + 02.839	2.8				4.0	4.60	12.9	
15 + 00.000	17.2				9.0	6.50	111.8	
16 + 00.000	20.0				4.5	6.75	135.0	
16 + 03.474	3.5				4.5	4.50	15.8	
合　計	163.5						580.7	

土　工　計　算　書

測　　点	距離	路体盛土						摘要
		断面積	平均断面積	土量	断面積	平均断面積	土量	
8 + 00.000	0.0							
9 + 00.000	20.0							
10 + 00.000	20.0							
10 + 03.535	3.5							
10 + 11.186	7.7							
11 + 00.000	8.8							
12 + 00.000	20.0	0.1	0.05	1.0				
13 + 00.000	20.0		0.05	1.0				
14 + 00.000	20.0							
14 + 02.839	2.8							
15 + 00.000	17.2							
16 + 00.000	20.0							
16 + 03.474	3.5							
合　計	163.5			2.0				

土　工　計　算　書

測　　点	距離	床掘			埋戻し			摘要
		断面積	平均断面積	土量	断面積	平均断面積	土量	
8 + 00.000	0.0							
9 + 00.000	20.0							
10 + 00.000	20.0							
10 + 03.535	3.5							
10 + 11.186	7.7	0.1	0.05	0.4	0.1	0.05	0.4	
11 + 00.000	8.8	0.1	0.10	0.9	0.1	0.10	0.9	
12 + 00.000	20.0	0.1	0.10	2.0	0.1	0.10	2.0	
13 + 00.000	20.0	0.1	0.10	2.0	0.1	0.10	2.0	
14 + 00.000	20.0	0.1	0.10	2.0	0.1	0.10	2.0	
14 + 02.839	2.8	0.1	0.10	0.3	0.1	0.10	0.3	
15 + 00.000	17.2	0.1	0.10	1.7	0.1	0.10	1.7	
16 + 00.000	20.0	0.1	0.10	2.0	0.1	0.10	2.0	
16 + 03.474	3.5	0.1	0.10	0.4	0.1	0.10	0.4	
合　計	163.5			11.7			11.7	

３. 付帯施設工

（１）付帯施設工数量調書

付帯施設工数量集計表

名　　称	規　　格	詳細	単位	数　　量		合　　計
				本線		
排水工						
	街渠縦断管	300×300	m	74.1		74.1
	L型街渠		m	42.0		42.0
	集水桝	600×600×650	箇所	6.0		6.0
	集水桝蓋	600×600(T-25)	枚	6.0		6.0
	横断管渠	300×300	m	32.1		32.1
	取付管	VU φ300	m	2.1		2.1
縁石工	歩車道境界ブロック					
	(1)一般部		m	88.8		88.8
	(2)切下部		m	9.3		9.3
	(3)乗入部		m	15.4		15.4
	(4)切下摺付部		箇所	2.0		2.0
	(5)乗入摺付部		箇所	4.0		4.0
境石工						
	(1)一般部		m	92.3		92.3
	(2)乗入部		m	15.9		15.9

構造物位置および延長(箇所)調書

街渠縦断管

	開始	～	終了	左右	延長(m)	備考
	10 + 16.0	～	12 + 12.1	右	36.8	300×300
	12 + 18.0	～	14 + 12.6	右	35.2	300×300
	16 + 1.4	～	16 + 3.5	右	2.1	300×300

構造物位置および延長(箇所)調書

側溝　集計表　（１）

	項目	延長(m)	備考
	街渠縦断管　300×300	74.1	

構造物位置および延長(箇所)調書

L型街渠

	開始	～	終了	左右	延長(m)	備考
	10 + 11.7	～	10 + 15.1	右	6.3	
	14 + 13.4	～	15 + 3.1	右	19.1	
	15 + 10.2	～	16 + 0.5	右	16.6	

構造物位置および延長(箇所)調書

側溝　集計表（２）

	項目	延長(m)	備考
	L型街渠	42.0	

構造物位置および延長(箇所)調書

桝工

集水桝

	開始	～	終了	左右	基	蓋	備考
	10 + 15.5			右	1	600×600(T-25)	600×600×650
	10 + 15.6			右	1	600×600(T-25)	600×600×650
	12 + 12.6			右	1	600×600(T-25)	600×600×650
	12 + 17.6			右	1	600×600(T-25)	600×600×650
	14 + 13.0			右	1	600×600(T-25)	600×600×650
	16 + 0.9			右	1	600×600(T-25)	600×600×650

構造物位置および延長(箇所)調書

桝工　集計表

	項目	基		備考
	集水桝			
	600×600×650	6		
	集水桝蓋			
	600×600(T-25)	6		

構造物位置および延長(箇所)調書

取付管工

取付管

	開始	～	終了	左右	延長(m)	備考
	10 + 15.5			右	2.1	VU φ300

構造物位置および延長(箇所)調書

取付管工　集計表

	項目	延長(m)	備考
	取付管		
	VU φ300	2.1	

構造物位置および延長(箇所)調書

横断函渠

プレキャスト横断管渠

	開始	～	終了	左右	延長(m)	備考
	12 + 12.9	～	12 + 17.3	右	4.5	300×300
	14 + 13.4	～	16 + 0.5	右	27.6	300×300

構造物位置および延長(箇所)調書

横断函渠　集計表

	項目	延長(m)	備考
	プレキャスト横断管渠		
	300×300	32.1	

構造物位置および延長(箇所)調書

縁石工

歩道境界ブロック

	開始	～	終了	左右	延長、箇所	備考
	10 + 11.7	～	10 + 15.1	右	6.3 m	(2)切下部
	10 + 16.0	～	12 + 12.1	右	36.8 m	(1)一般部
	12 + 18.0	～	13 + 16.3	右	18.6 m	(1)一般部
	13 + 16.3	～	14 + 6.1	右	4.0 箇所	(5)乗入摺付部
	13 + 16.9	～	14 + 2.2	右	5.4 m	(3)乗入部
	14 + 2.2	～	14 + 7.1	右	3.5 m	(1)一般部
	14 + 7.1	～	14 + 17.1	右	10.0 m	(3)乗入部
	14 + 17.1	～	14 + 17.7	右	1.0 箇所	(4)切下摺付部
	14 + 17.7	～	15 + 0.2	右	3.0 m	(2)切下部
	15 + 0.2	～	15 + 0.6	右	1.0 箇所	(4)切下摺付部
	15 + 0.6	～	15 + 2.6	右	10.8 m	(1)一般部
	15 + 10.2	～	16 + 3.5	右	19.1 m	(1)一般部

構造物位置および延長(箇所)調書

縁石工　集計表

車道縁石

	項目	延長、箇所	備考
	歩道境界ブロック		
	(1)一般部	88.8　m	
	(2)切下部	9.3　m	
	(3)乗入部	15.4　m	
	(4)切下摺付部	2.0 箇所	
	(5)乗入摺付部	4.0 箇所	

構造物位置および延長(箇所)調書

境石工

境石

	開始			～	終了			左右	延長（m）	備考
	8	+	6.1	～	8	+	9.2	右	4.1	(1)一般部
	10	+	11.7	～	12	+	11.9	右	42.1	(1)一般部
	12	+	17.8	～	13	+	16.9	右	19.6	(1)一般部
	13	+	16.9	～	14	+	2.2	右	5.5	(2)乗入部
	14	+	2.2	～	14	+	5.6	右	3.5	(1)一般部
	14	+	5.6	～	14	+	10.9	右	10.4	(2)乗入部
	14	+	10.9	～	14	+	17.1	右	10.0	(1)一般部
	14	+	17.1	～	16	+	3.3	右	13.0	(1)一般部

構造物位置および延長(箇所)調書

境石工　集計表

境石

	項目	延長、箇所	備考
	(1)一般部	92.3	
	(2)乗入部	15.9	

４.舗　装　工

舗 装 面 積 数 量 集 計 表

種別	細目	規　　格	単位	数量	摘要
車道舗装(暫定)					
	路床安定処理	セメント系固化材16.7kg/m2 (t=30cm)	m2	509.4	
	下層路盤	再生切込砕石(RC-40) (t=34cm)	m2	509.4	
	上層路盤	再生粒度調整砕石 (RM-40) (t=30cm)	m2	509.4	
	基　層	再生粗粒度アスコン (t=5cm)	m2	509.4	
	表　層	改質アスファルトII型 (t=5cm)	m2	509.4	
歩道舗装(暫定)					
	砂層	再生砂 (t=10cm)	m2	93.0	
	路盤工	再生切込砕石(RC-40) (t=10cm)	m2	93.0	
	表　層	透水性アスコン (t=4cm)	m2	93.0	
歩道舗装(将来)					
	砂層	再生砂 (t=10cm)	m2	323.6	
	路盤工	再生切込砕石(RC-40) (t=10cm)	m2	323.6	
	表　層	透水性アスコン (t=4cm)	m2	323.6	
歩道舗装(乗入れ部)					
	路盤工	再生切込砕石(RC-40) (t=25cm)	m2	71.0	
	表　層	再生密粒度アスコン (t=5cm)	m2	71.0	

舗装工　数量計算書

種別（規格）	算　　式	数　　量
車道舗装(暫定)		
左		
路床安定処理		
セメント系固化材16.7kg/m2	A=　128.50　+　380.90　m2	m2
(t=30cm)	＝　509.40	509.40
下層路盤		
再生切込砕石(RC-40)	A=　128.50　+　380.90　m2	m2
(t=34cm)	＝　509.40	509.40
上層路盤		
再生粒度調整砕石（RM-40)	A=　128.50　+　380.90　m2	m2
(t=30cm)	＝　509.40	509.40
基　層		
再生粗粒度アスコン	A=　128.50　+　380.90　m2	m2
(t=5cm)	＝　509.40	509.40
表　層		
改質アスファルトII型	A=　128.50　+　380.90　m2	m2
(t=5cm)	＝　509.40	509.40

舗装工　数量計算書

種別（規格）	算　　式	数　　量
歩道舗装(暫定)		
左		
砂層	m2	m2
再生砂	A= 21.40 + 13.70 + 57.90 ＝ 93.00	93.00
(t=10cm)		
路盤工	m2	m2
再生切込砕石(RC-40)	A= 21.40 + 13.70 + 57.90 ＝ 93.00	93.00
(t=10cm)		
表　層	m2	m2
透水性アスコン	A= 21.40 + 13.70 + 57.90 ＝ 93.00	93.00
(t=4cm)		
歩道舗装(将来)		
左		
砂層		
再生砂	A= 127.80 + 50.20 + 8.60 + 75.00	
(t=10cm)	+ 62.00	
	m2	m2
	＝ 323.60	323.60
路盤工		
再生切込砕石(RC-40)	A= 127.80 + 50.20 + 8.60 + 75.00	
(t=10cm)	+ 62.00	
	m2	m2
	＝ 323.60	323.60
表　層		
透水性アスコン	A= 127.80 + 50.20 + 8.60 + 75.00	
(t=4cm)	+ 62.00	
	m2	m2
	＝ 323.60	323.60

舗装工　数量計算書

種別（規格）	算　　式	数　　量
歩道舗装(乗入れ部)		
左		
路盤	A= 11.30 + 12.80 + 13.30 + 33.60	
再生切込砕石(RC-40)	m2	m2
(t=25cm)	＝ 71.00	71.00
表　層	A= 11.30 + 12.80 + 13.30 + 33.60	
再生密粒度アスコン	m2	m2
(t=5cm)	＝ 71.00	71.00

5.区　画　線　工

区　画　線　工　数　量　集　計　表

名　　称	規　　格	詳細	単位	数　　量		合　　計
				本線		
区画線工						
	区画線	白色実線、W=15cm	m	49.8		49.8
		白色実線、W=30cm	m	4.8		4.8

構造物位置および延長(箇所)調書

区画線工

区画線

開始	～	終了	左右	延長(m)	種類	備考
10 + 9.9	～	10 + 11.4	左	2.4	交差点指示	白色実線、W=30cm
15 + 4.9	～	15 + 7.1	右	18.0	車道外側線	白色実線、W=15cm
15 + 6.5	～	15 + 9.0	右	15.7	ゾーン30	白色実線、W=15cm
15 + 8.5	～	15 + 13.7	右	16.1	車道外側線	白色実線、W=15cm
15 + 10.4	～	15 + 11.8	左	2.4	交差点指示	白色実線、W=30cm

構造物位置および延長(箇所)調書

集計表

区画線

項目	延長(m)	備考
白色実線、W=15cm	49.8	
白色実線、W=30cm	4.8	

６.撤　去　工

撤　去　数　量　集　計　表

名　　称	規　　格	詳細	単位	数　　量		合　　計
				本線		
排水施設撤去						
	U型側溝撤去	300×300	m	2.4		2.4
舗装撤去						
	舗装版撤去	t=4cm	m2	121.8		121.8
	舗装版撤去	t=5cm	m2	335.4		335.4
	舗装版切断	t=4cm	m	17.4		17.4
	濁水処理	t=5cm以下	m3	0.0		0.02
運搬処理工						
	アスファルト殻運搬		m3	21.6		21.6
	アスファルト殻処分		t	8.6		8.6
	二次製品殻運搬		m3	0.5		0.5
	二次製品処分		t	1.2		1.2

数量計算書

撤去工

濁水処理	t=4cm		t=5cm					m3	m3
V=	(	17.4	+		)	*	0.00130	0.023	0.023

m3/100m

舗装版切断厚	濁水処理量	備　考
5cm	0.130	
10cm	0.240	
15cm	0.350	
20cm	0.460	
25cm	0.570	
30cm	0.680	
35cm	0.790	
40cm	0.900	

舗装版撤去	t=4cm				t=5cm			m3	m3
V=	121.8	*	0.04	+	335.4	*	0.05	= 21.6	21.6
	体積		単位重量					t	t
W=	21.6	/	2.50					= 8.6	8.6
アスファルト殻運搬								m3	m3
V=								21.6	21.6
アスファルト殻処分								t	t
W=								8.6	8.6
構造物取壊し工	単位数量		延長個所		割り返し				
U型側溝撤去 300×300								m3	m3
V=	2.0	*	2.4	/	10.0			= 0.5	0.5
	体積		単位重量					t	t
W=	0.5	*	2.30					= 1.2	1.2
二次製品殻運搬								m3	m3
V=								0.5	0.5
二次製品処分								t	t
W=								1.2	1.2

構造物位置および延長(箇所)調書

撤去工

排水施設撤去

	開始	～	終了	左右	延長(m)	備考
	8 + 4.4	～	8 + 5.0	右	1.5	U型側溝撤去 300×300
	10 + 11.0	～	10 + 11.7	右	0.9	U型側溝撤去 300×300

構造物位置および延長(箇所)調書

撤去工 集計表（１）

排水施設撤去

	項目	延長(m)	備考
	U型側溝撤去 300×300	2.4	

構造物位置および延長(箇所)調書

撤去工

舗装版撤去

	開始			～	終了			左右	面積(m2)	備考
	8	+	4.9	～	9	+	10.2	右	65.9	t=4cm
	10	+	11.2	～	12	+	12.0	右	55.9	t=4cm
	13	+	11.6	～	13	+	11.8	右	138.4	t=5cm
	15	+	0.0	～	15	+	15.9	右	197.0	t=5cm

構造物位置および延長(箇所)調書

撤去工

舗装版切断

	開始	～	終了	左右	延長(m)	備考
	8 + 4.9	～	8 + 12.8	右	12.6	t=4cm
	10 + 11.2			右	3.9	t=4cm
	12 + 12.0			右	0.9	t=4cm

構造物位置および延長(箇所)調書

撤去工　集計表（２）

舗装撤去

	項目	延長(m)、面積(m2)	備考
	舗装版撤去 t=4cm	121.8	
	舗装版撤去 t=5cm	335.4	
	舗装版切断 t=4cm	17.4	

７.単位数量計算書

工　　種	街渠縦断管　300×300	（１０ｍ当り）

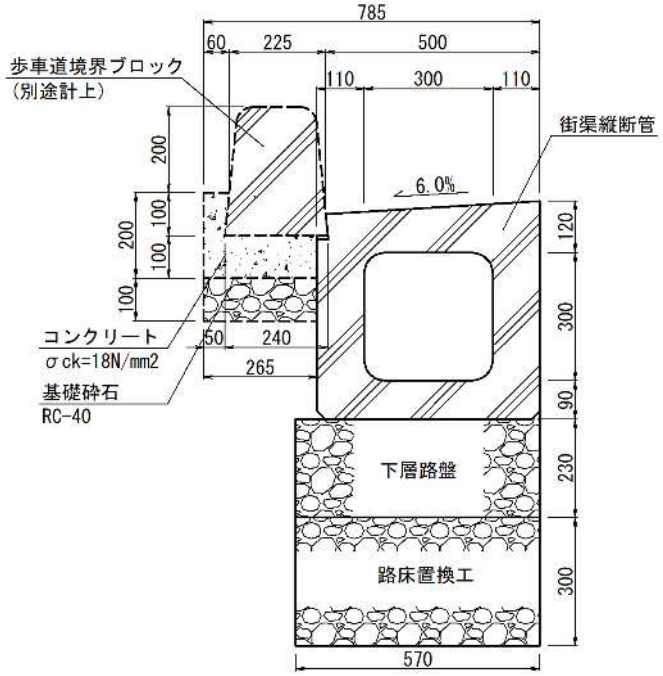

名　　称	規格・形状	算　　式	数　　量	
街渠縦断管	300×300	10.00/2.00	5.0	個
下層路盤	RC-40 t=230	0.57*10.00	5.7	m2
路床置換	セメント系固化材 16.7kg/m2 t=300	0.57*10.00	5.7	m2

工　　種	集水桝 600×600×650	（１０箇所当り）

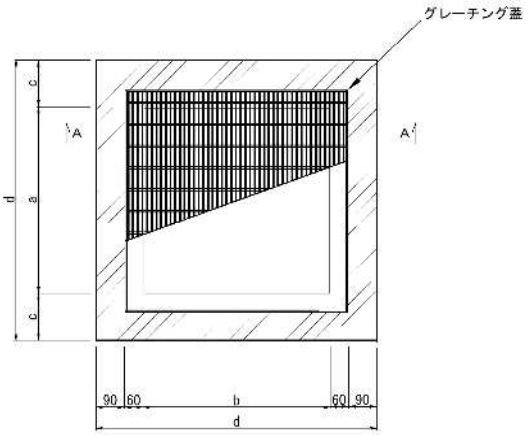

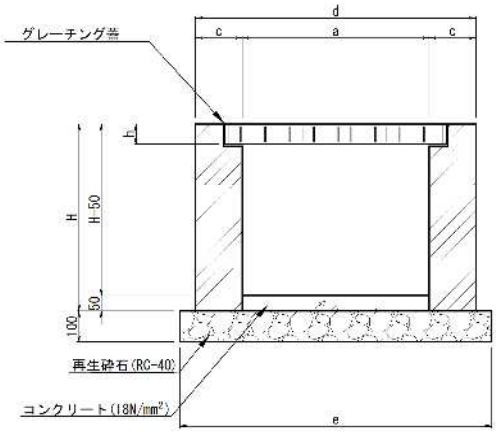

寸法表

	a	b	c	d	e	H
600×600×650	600	600	150	900	1000	650
600×600×850	600	600	150	900	1000	850

材料表　　（10箇所当り）

名　称	規格・寸法	単位	数　量		摘　要
			H=650	H=850	
集水桝	600×600	個	10.00	10.00	
コンクリート	σck=18N/mm2	m^3	0.20	0.20	
基礎砕石	RC-40, t=100	m^2	10.00	10.00	
グレーチング蓋	T=2	枚	－	10.00	h=32
グレーチング蓋	T=25	枚	10.00	－	h=75

名　　称	規格・形状	算　　式	数　　量	
集　水　桝	二次製品 600×600×650		10.0	基
コンクリート	σck=18N/mm2	0.6*0.6*0.05*10	0.2	m3
基礎砕石	RC-40 t=100	1.0*1.0*10	10.0	m2
グレーチング蓋	T-25		10.0	枚

工　　種	L型街渠	（１０ｍ当り）

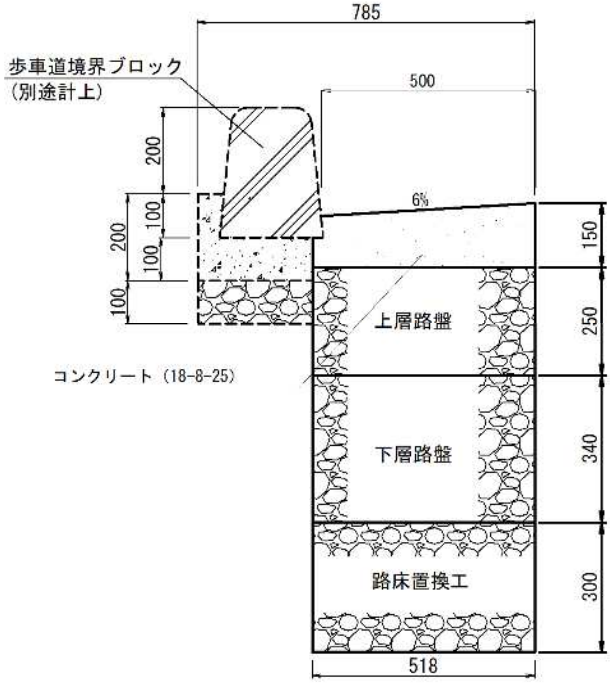

名　　称	規格・形状	算　　式	数　　量	
コンクリート	18-8-25		5.0	本
上 層 路 盤	RC-40 t=250	0.518*10.00	5.2	m2
下 層 路 盤	RC-40 t=340	0.518*10.00	5.2	m2
路 床 置 換 工	セメント系固化材 16.7kg/㎡, t=300	0.518*10.00	5.2	㎡

工　　種	歩車道境界ブロック(一般部)	（１０ｍ当り）

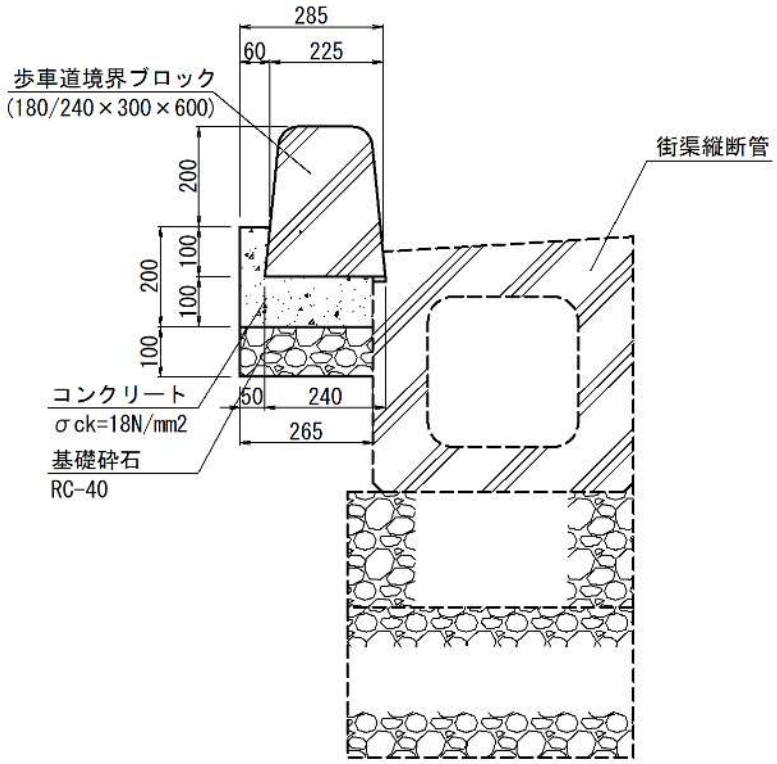

名　　称	規格・形状	算　　式	数　　量	
基礎砕石	RC-40 t=100	0.265*10.00	2.65	m2
コンクリート	σck=18N/mm2	(0.265*0.10+(0.060+0.050)/2*0.10)*10.00	0.32	m3
型　　枠		0.20*10.00	2.00	m2
歩車道境界ブロック	一般部 180/240*300*600	(10.00/0.60)-2	14.7	個
歩車道境界ブロック	一般部（水抜き加工） 180/240*300*600		2.0	個

工　　種	歩車道境界ブロック(切下部)	（１０ｍ当り）

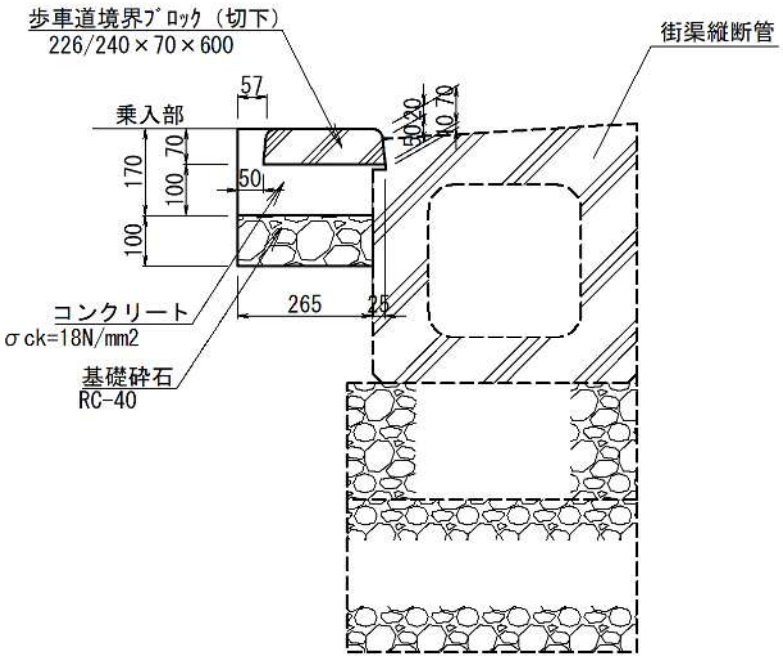

名　　称	規格・形状	算　　式	数　　量	
基礎砕石	RC-40 t=100	0.265*10.00	2.65	m2
コンクリート	σck=18N/mm2	(0.265*0.10+(0.057+0.050)/2*0.07)*10.00	0.30	m3
型　　枠		0.17*10.00	1.70	m2
歩車道境界ブロック	切下部 226/240×70×600	10.00/0.60	16.7	個

工　　種	歩車道境界ブロック(乗入部)	（１０ｍ当り）

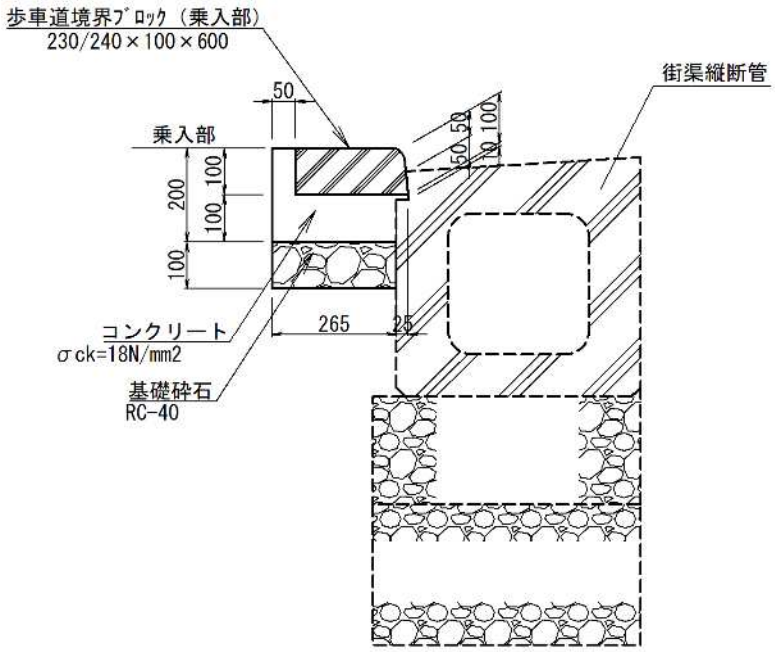

名　　称	規格・形状	算　　式	数　　量	
基礎砕石	RC-40 t=100	0.265*10.00	2.65	m2
コンクリート	σck=18N/mm2	(0.265*0.10+0.050*0.10)*10.00	0.32	m3
型　　枠		0.20*10.00	2.00	m2
歩車道境界ブロック	乗入部 230/240×100×600	10.00/0.60	16.7	個

工　　種	歩車道境界ブロック(切下摺付部)	(１０m当り)

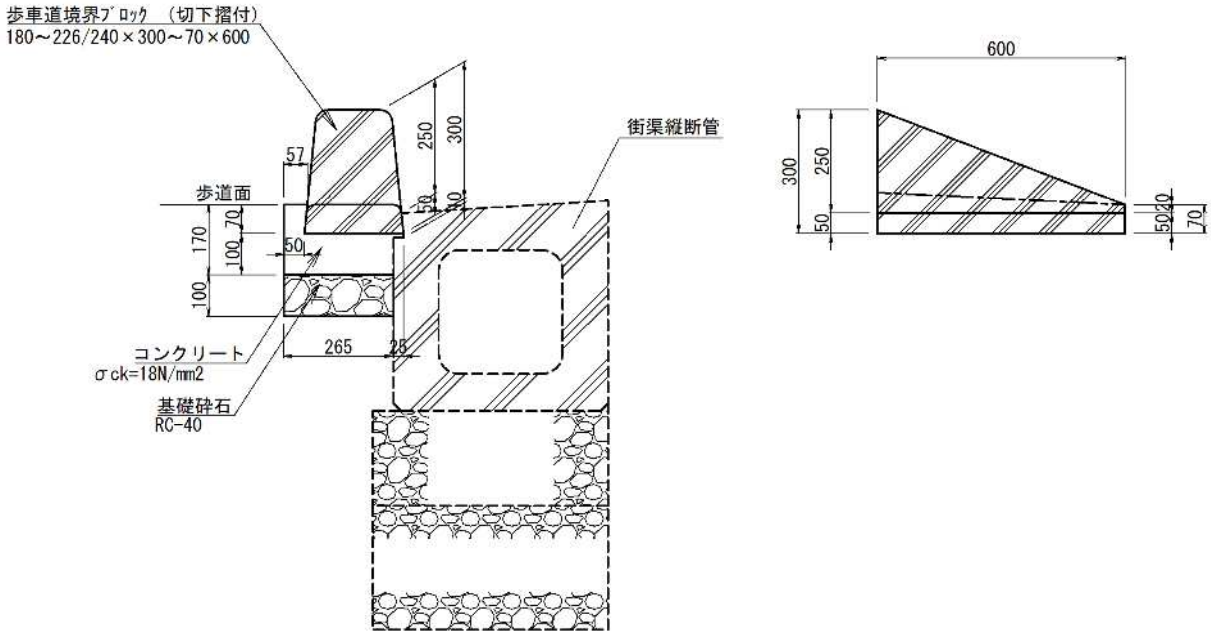

名　　称	規格・形状	算　　式	数　　量	
基礎砕石	RC-40 t=100	0.265*10.00	2.65	m2
コンクリート	σck=18N/mm2	(0.265*0.10+(0.057+0.050)/2*0.07)*10.00	0.30	m3
型　　枠		0.17*10.00	1.70	m2
歩車道境界ブロック	切下摺付 180～226/240×300～70×600	10.00/0.60	16.7	個

工　　種	歩車道境界ブロック(乗入摺付部)	（１０ｍ当り）

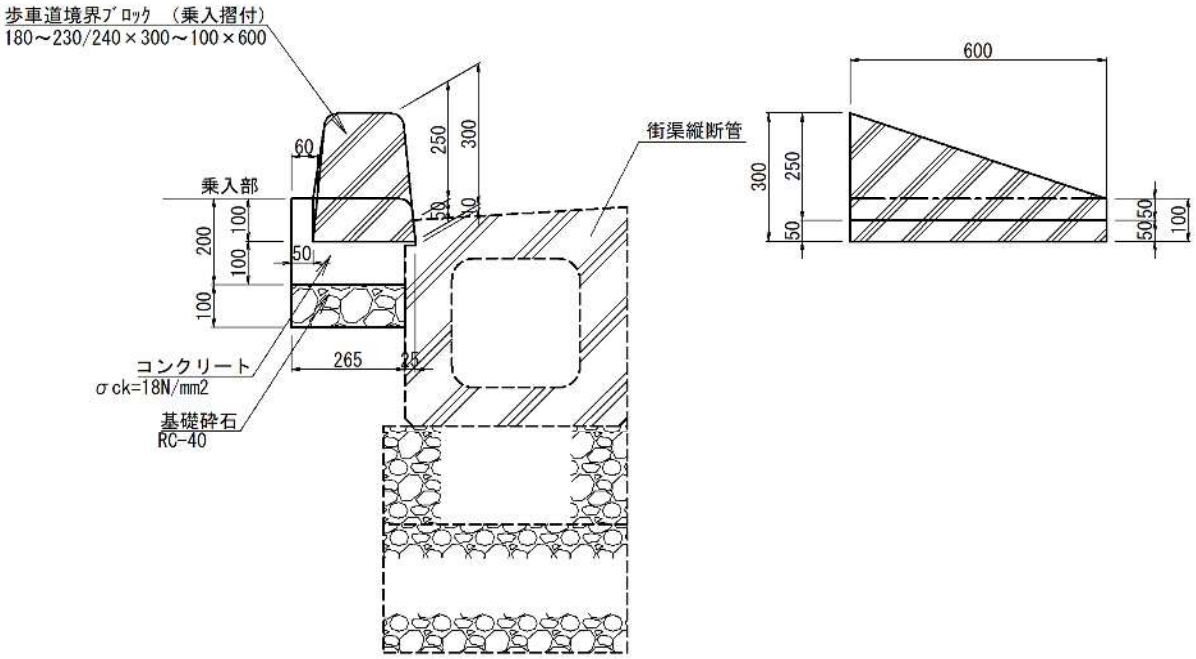

名　　称	規格・形状	算　　式	数　　量	
基礎砕石	RC-40 t=100	0.265*10.00	2.65	m2
コンクリート	σck=18N/mm2	(0.265*0.10+(0.060+0.050)/2*0.10)*10.00	0.32	m3
型　　枠		0.20*10.00	2.00	m2
歩車道境界ブロック	乗入摺付 180～230/240×300～100×600	10.00/0.60	16.7	個

工 事 特 記 仕 様 書

（趣旨）

第１条　この特記仕様書は、埼玉県土木工事共通仕様書に定めるもののほか、工事に関し必要な事項を定めるものとする。

（適用）

第２条　この特記仕様書は、次の工事に適用する。

・工 事 名　　県道西金野井春日部線道路改良工事

・工事箇所　　春日部市西金野井第二土地区画整理事業地内

（施工時間）

第３条　施工時間は以下のとおりとする。

全工種：昼間

ただし、関係機関等から時間的制約条件を付された場合は、速やかに監督員と協議するものとする。

（安全管理）

第４条　施工にあたっては、特に下記の事項に注意し安全管理に努めなければならない。

①事前に保安計画図を作成し、その内容について監督員・関係機関と協議を行うこと。

②保安計画にあたっては、作業時はもとより作業時間以外についても道路使用者の安全を十分確保すること。また、歩行者の誘導方法も計画すること。

③施行中は交通整理員を適正に配置し、交通に支障を及ぼさないように努めなければならない。また、特に隣接地住民の出入りについては、事前に十分調整を行い、工事を進めること。

（共通事項）

第５条　受注者は、「資源の有効な利用の促進に関する法律（資源有効利用促進法）」等に基づき、次の対象工事について、工事着手前に本工事に係る「再生資源利用計画書」、「再生資源利用促進計画書」及び「工事登録証明書」を建設副産物情報交換システム（CO BRIS）により作成し、施工計画書に含め各１部提出する。

また、工事完成後速やかに計画の実施状況（実績）について、「再生資源利用実施書」、「再生資源利用促進実施書」及び「工事登録証明書」を同システムにより作成し、各１部提出するとともに、これらの記録を保存する。

○ 再生資源利用計画書（実施書）の作成対象工事　（下記のいずれかに該当する工事）

① 500m^{3}以上の土砂を搬入する工事

② 500 t以上の砕石を搬入する工事

③ 200 t以上の加熱アスファルト混合物を搬入する工事

④ 最終受注金額１００万円以上の工事

○ 再生資源利用促進計画書（実施書）の作成対象工事　（下記のいずれかに該当する工事）

① 500m^{3}以上の建設発生土を搬出する工事

② アスファルト・コンクリート塊、コンクリート塊、及び建設発生木材の合計で200 t以上搬出する工事

③　最終受注金額１００万円以上の工事

２　受注者は、施工計画書に建設廃棄物の処理計画を添付する。なお、建設廃棄物の処分にあたり、排出事業者は処理業者と建設廃棄物処理委託契約を締結し、同契約書の写しを処理計画に添付する。

また、収集運搬業務を収集運搬業者に委託する場合は、別に収集運搬業者と建設廃棄物処理委託契約を締結する。

３　建設廃棄物については、「産業廃棄物処理におけるマニフェストシステム」に基づく、建設廃棄物マニフェストＡ票、Ｂ2票、Ｄ票、Ｅ票を監督員に提示し、確認を受けるとともに、Ｄ票、Ｅ票の写しを提出する。

（建設発生土の搬出）

第６条　建設発生土は、以下に示す土質改良プラントに搬出するものとする。

土質改良プラント　　埼玉県内の石灰改良プラント

ただし、他自治体の事業で建設発生土の利用が可能となった場合は、指定する受入れ地に搬出すること。搬出方法が変更となった場合は、発生土処分及び運搬に関して設計変更の対象とし、監督員と協議するものとする。

２　受注者は、500m^3以上の建設生土を搬出する場合は、埼玉県土砂の搬出、たい積等の規制に関する条例（埼玉県土砂条例）に基づき、土砂搬出届出書を受理担当窓口へ提出する。

３　受注者は、規定様式により搬出前に搬出先市町村の建設発生土担当窓口あてに建設発生土の搬出情報を郵送・ＦＡＸ等で提供し、その写しを監督員に提出する。

（建設廃棄物の再資源化等）

第７条　受注者は、「建設工事に係る資材の再資源化等に関する法律」（平成１２年５月３１日法律第１０４号。以下「建設リサイクル法」という。）に基づいて、特定建設資材廃棄物を再資源化のための施設に搬入する場合は、適切な施設に搬入しなければならない。

なお、特定建設資材廃棄物とは、特定建設資材（コンクリート、コンクリート及び鉄から成る建設資材、木材、アスファルト・コンクリート）が廃棄物となったものである。

２　受注者は、契約前に「分別解体等の計画等」について、文書で発注者に説明するものとする。

３　受注者は、特定建設資材廃棄物の再資源化等が完了したときは、建設リサイクル法第１８条第１項に基づき、以下の事項等を別紙「再資源化等報告書」に記載し、発注者に報告しなければならない。

・特定建設資材廃棄物の再資源化等が完了した年月日
・特定建設資材廃棄物の再資源化等をした施設の名称及び所在地
・特定建設資材廃棄物の再資源化等に要した費用

また、同条第１項に基づき、特定建設資材廃棄物の再資源化等の実施状況に関する記録を作成し、保存しなければならない。

なお、資源有効利用促進法等に基づく再生資源利用実施書・再生資源利用促進実施書を作成している場合は、その写しを参考資料として報告書に添付するものとする。

４　受注者は、工事の施工に当たっては、平成１４年３月１８日に策定した「彩の国建設リサイクル実施指針」を遵守し、建設資材廃棄物の再資源化等に努め、廃棄物の減量を図らなければならない。

（再生資材の利用）

第８条　下記の再生資材を、備考欄の部分に利用すること。

資材名	規 格	備 考
再生アスコン	(13),(20)	表層及び基層等
再生粒調砕石	４０㎜以下	路盤材等
再生切込砕石	４０㎜以下	路盤材等
改良土	２０㎜以下	埋戻し材
再生砂	細粒分　含有率50％未満	埋戻し材

２ 現場から４０㎞の範囲の再資源化のための施設から供給が困難な場合は、新材への設計変更の対象とする。

３ 改良土は、地盤の掘削等から発生する土砂を、セメント系、石灰系あるいはこれに類する添加剤により改良したもので、次の規定に適合しなければならない。

（１） 無公害であること。

（２） ゴミ、ガラ、有機物、産業廃棄物等の異物を含まないこと。

（３） 添加剤との発熱反応が終了していること。

（４） 品質は、下記の表の基準値を満たすこと。

なお、基準値は、発熱反応終了後の試料による、品質管理のデータの試験によって求められること。

項 目	基準値
最大粒径	２０㎜以下
Ｃ Ｂ Ｒ	６％以上 ※２０％以下

※ ＣＢＲの基準値は、出荷時から３０日間さかのぼった品質管理データの試験値の個々の値が６％以上で、それらの平均値が２０％以下とする。（※平均値）

（５） プラントにおける品質管理基準は下記の表のとおりとする。

管理項目	基準値
含水比、粒度、設計ＣＢＲ、コーン指数	１日または１，０００㎥に１回
Ｃ Ｂ Ｒ	６％以上 ※２０％以下

注 ① この基準は、定置式土質改良プラント製造される埋戻し用改良土に適用する。

② 河川、湖沼、下水道等の公共用水域及び地下水に改良土からの溶出水が流入するおそれのある場合には、水質汚濁防止法による排出基準のpHが5.8～8.6と定められているので、この基準に準拠し、覆土を施す等施工上の配慮を行うこと。

（６） 建設発生土の受入れと改良土の製造は同一プラントとする。

なお、現場から４０㎞の範囲の再資源化のための施設から供給が困難な場合は、新材への設計変更の対象とする。

（法定外の労災保険の付保）

第９条　受注者は法定外の労災保険に付さなければならない。

（週休二日制の対象工事）

第１０条　本工事は、春日部市「週休２日制モデル工事（現場閉所型）」の試行対象工事である。

試行の実施は、春日部市「週休２日制モデル工事」試行要領によるものとする。試行要領は、春日部市ホームページで確認のこと。

春日部市ホームページ
https://www.city.kasukabe.lg.jp/jigyoshamuke/nyusatsu_keiyaku/seidogaiyo/24053.html

舗装版切断時に発生する濁水の処理に係る特記仕様書

（趣　旨）

第１条　この特記仕様書は、埼玉県土木工事共通仕様書に定めるもののほか、アスファルト舗装版切断時に発生する濁水（以下「濁水」という。）の処理に関し必要な事項を定めるものである。

（適　用）

第２条　この特記仕様書は、次の工事に適用する。

工 事 名　　県道西金野井春日部線道路改良工事

工事箇所　　春日部市西金野井第二土地区画整理事業地内

（濁水の処理）

第３条　受注者は、回収した濁水を次のとおり処理するものとする。

種類	汚泥（油分を含む汚泥）
中間処理施設	越谷県土整備事務所管内
処理方法	中間処理後、最終処分場に搬入（処理に焼却含まず）

２　受注者は、別の中間処理施設を選定する場合には、事前に監督員と協議するものとする。

（共通事項）

第４条　受注者は、舗装版切断作業を行いながら濁水を可能な限り回収し、作業後速やかに回収した濁水を産業廃棄物の汚泥（油分を含む汚泥）として中間処理施設に運搬及び処理するものとする。

２　受注者は、汚泥の中間処理業の許可を受けている業者と産業廃棄物処分委託契約を締結しなければならないものとする。

３　受注者は、自ら運搬を行う場合を除き、汚泥の収集運搬業の許可を受けている業者と産業廃棄物収集運搬委託契約を締結しなければならないものとする。

４　受注者は、濁水の処理に関する履行について、廃棄物の処理及び清掃に関する法律において定める産業廃棄物管理票（以下「マニフェスト」という。）により管理するものとする。

（提出書類）

第５条　受注者は、施工計画書において、濁水の回収、運搬及び処理に関する方法を定めなければならないものとする。また、中間処理業者及び収集運搬業者と第４条第２項及び第３項に基づき締結した委託契約書の写し及び許可証の写しを添付すること。

２　受注者は、工事完成後速やかにマニフェストの写しを監督員に提出しなければならないものとする。

（その他）

第６条　濁水処理量については、舗装版の切断延長や切断厚が変わった場合を除き、原則として設計変更の対象としないものとする。

２　受注者は、舗装版切断時に濁水を生じない工法を使用する場合においては、事前に監督員と協議するものとする。

３　この特記仕様書に疑義等が生じた場合については、別途監督員と協議するものとする。

県道西金野井春日部線道路改良工事

設計図面

春日部市　西金野井第二土地区画整理事務所

図 面 目 録

番号	図　　面　　名	縮尺(A1)	番号	図　　面　　名	縮尺(A1)
1	平面図　　暫定形	1:1000			
2	縦断図(1)　　暫定形	V=1:200, H=1 : 1000			
3	縦断図(2)　　暫定形	V=1:200, H=1 : 1000			
4	標準横断図　　暫定形	1:100			
5	横断図(1)　　暫定形	1:200			
6	横断図(2)　　暫定形	1:200			
7	横断図(3)　　暫定形	1:200			
8	舗装工平面図　　暫定形	1:1000			
9	区画線工平面図　　暫定形	1:1000			
10	排水系統図　　暫定形	1:1000			
11	構造図(1)　　暫定形	1:20			
12	構造図(2)　　暫定形	1:20			
13	撤去平面図　　暫定形	1:1000			

平　面　図

S=1:1000

凡　例

名　称	記　号	摘　要
歩道舗装		
歩道舗装		乗入れ部
車道舗装		

施工延長　L=158.0m

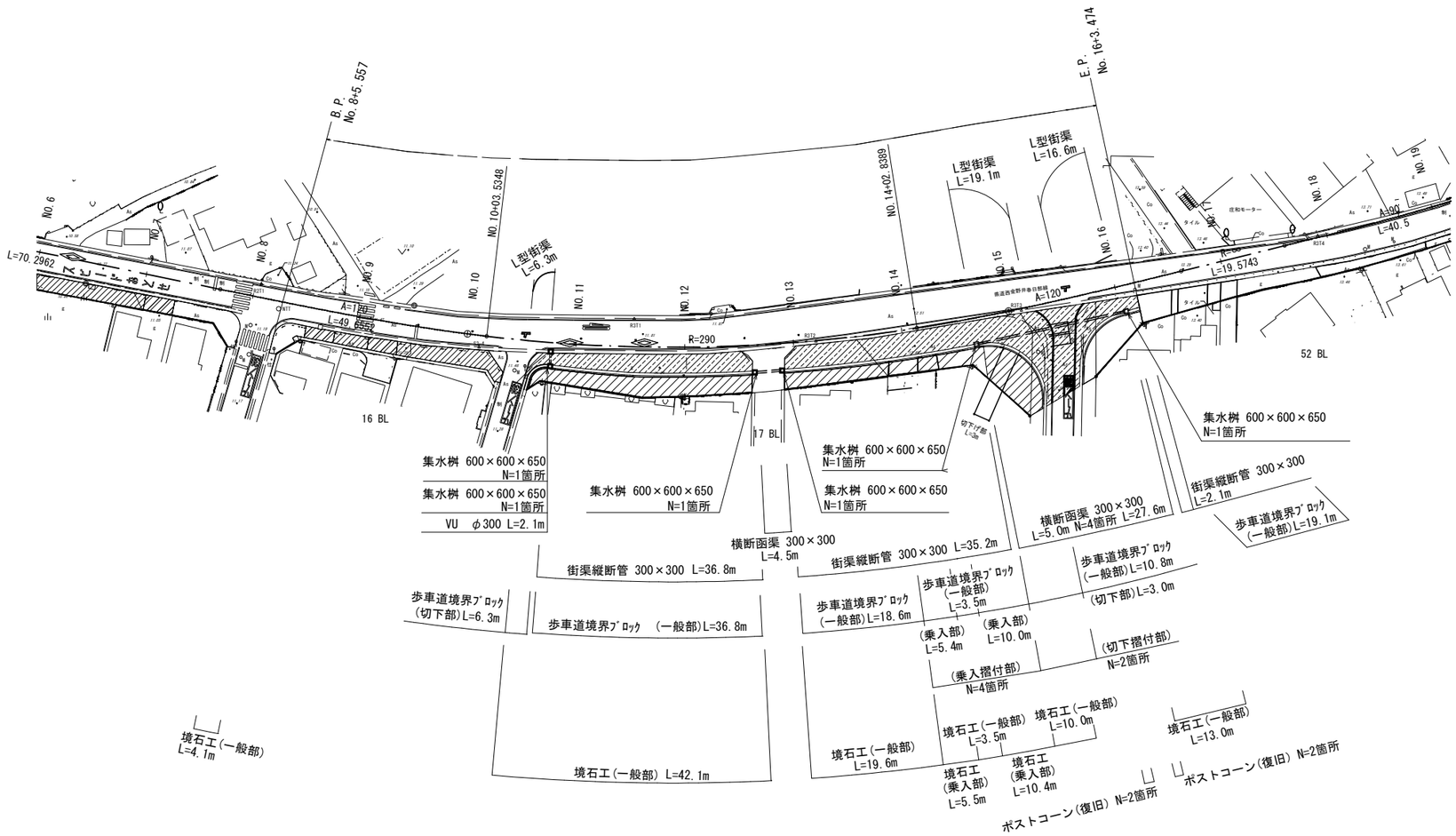

A3

工事名	県道西金野井春日部線道路改良工事		
路線名	県道西金野井春日部線道路		
工事箇所	春日部市　西金野井第二土地区画整理事業地内		
図面名	平面図		
縮　尺	S=1:1000	図面番号	1/13
事業者名	春日部市　西金野井第二土地区画整理事務所		

縦　断　図(1)

SV=1:200
SH=1:1000

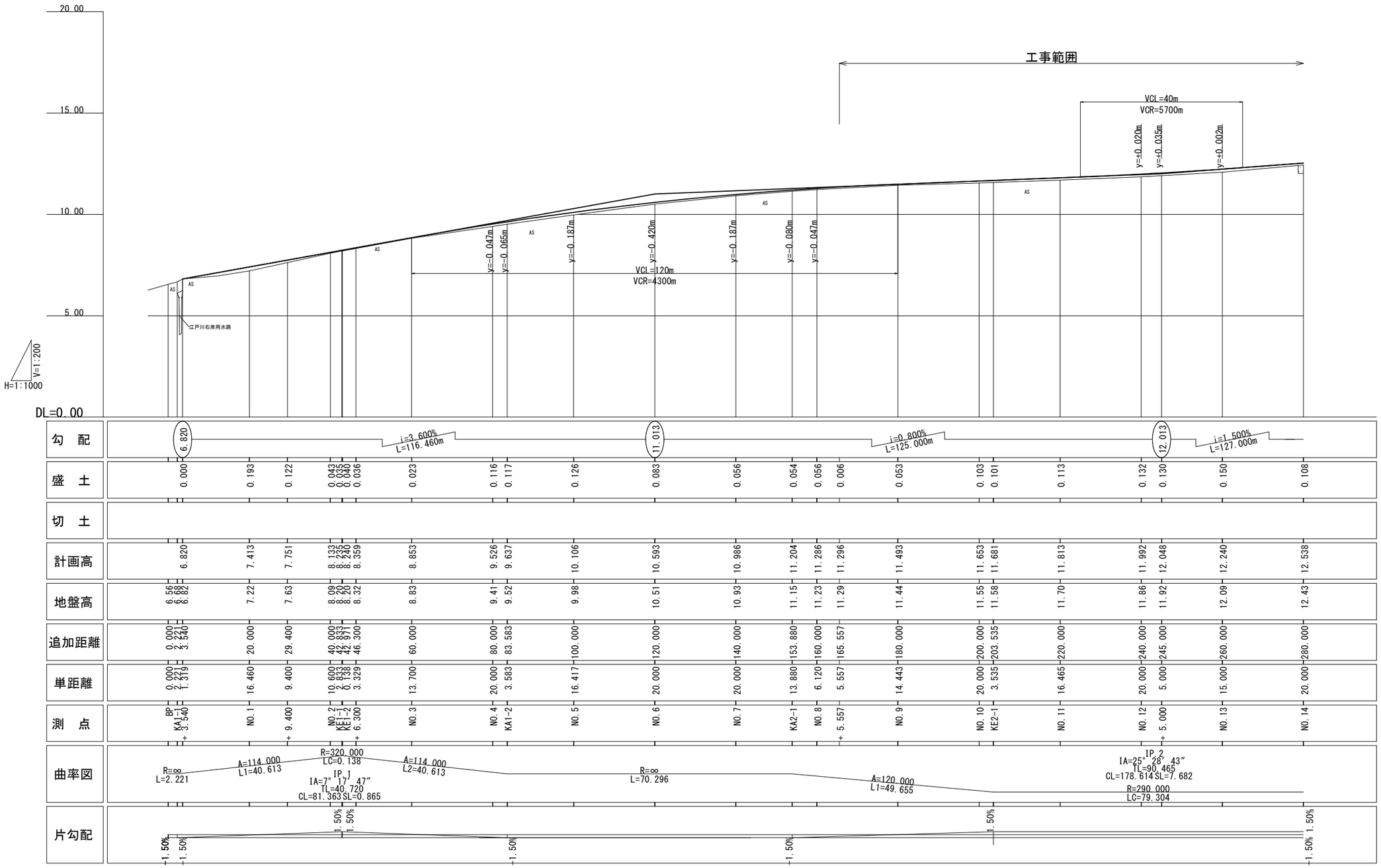

A3

工事名	県道西金野井春日部線道路改良工事		
路線名	県道西金野井春日部線		
工事箇所	春日部市　西金野井第二土地区画整理事業地内		
図面名	縦断図(1)		
縮　尺	SV=1:200 SH=1:1000	図面番号	2/13
事業者名	春日部市　西金野井第二土地区画整理事務所		

縦　断　図(2)

SV=1:200
SH=1:1000

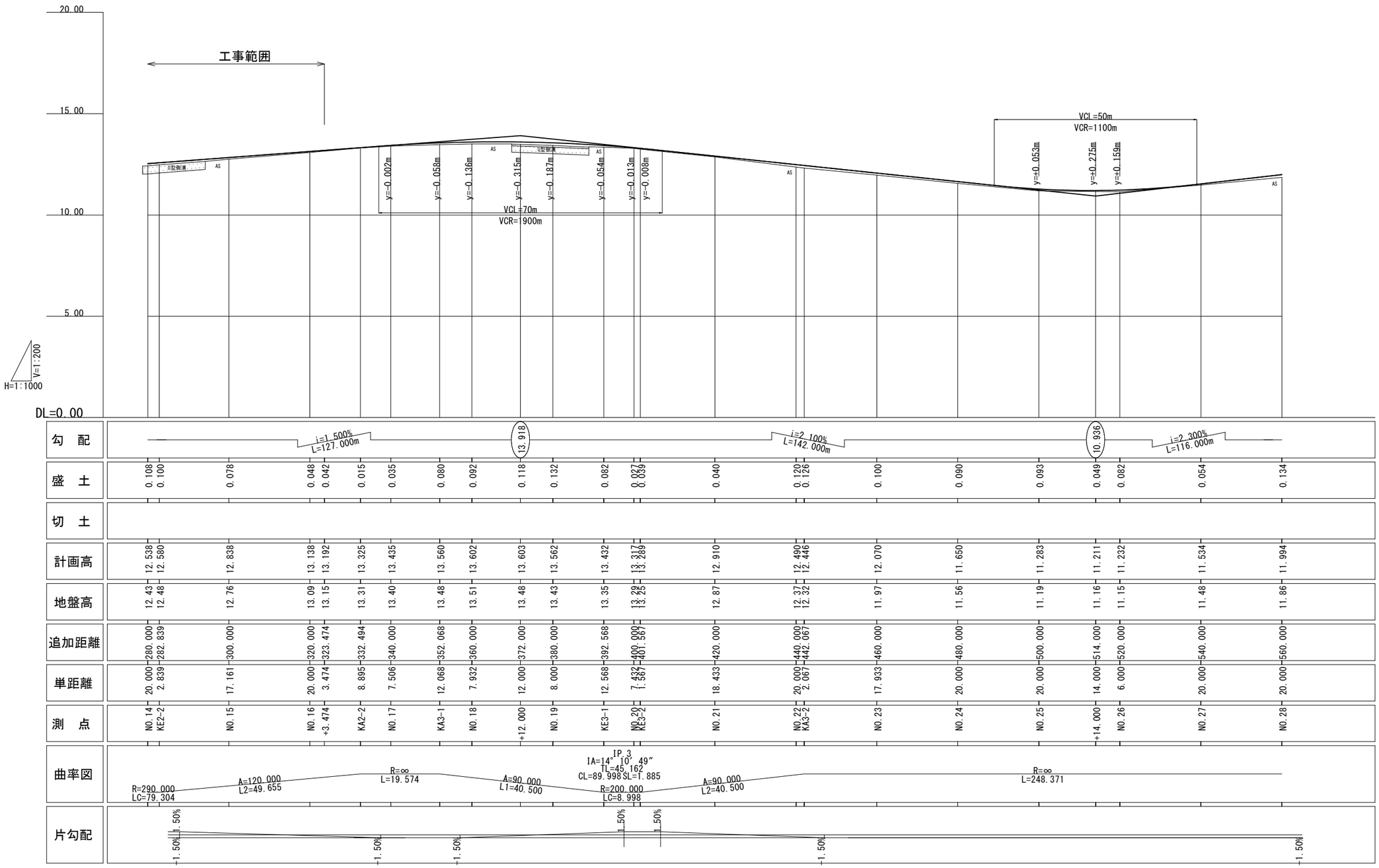

A3

工事名	県道西金野井春日部線道路改良工事		
路線名	県道西金野井春日部線		
工事箇所	春日部市　西金野井第二土地区画整理事業地内		
図面名	縦断図(2)		
縮　尺	SV=1:200 SH=1:1000	図面番号	3/13
事業者名	春日部市　西金野井第二土地区画整理事務所		

標 準 横 断 図　S=1:100

設 計 条 件	
道 路 規 格	第３種３級
設 計 速 度	V=50Km/h
交 通 区 分	Ｎ５
設 計ＣＢＲ	3.0%

標 準 部

NO.10+11.737m～NO.16+3.474m(E.P.)

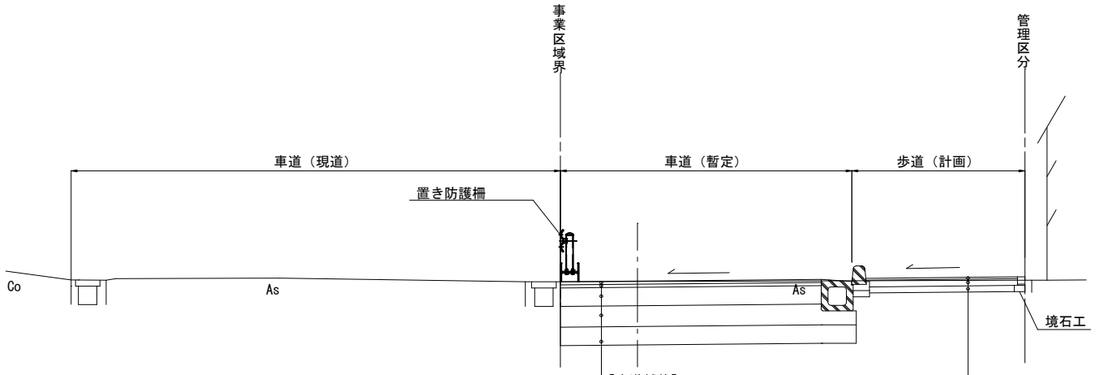

【車道舗装】

表　　層	改質アスファルトⅡ型	t= 5cm
基　　層	再生粗粒度アスコン	t= 5cm
上層路盤	再生粒度調整砕石	t=30cm
下層路盤	再生切込砕石	t=34cm
路床安定処理（セメント系固化材16.7kg/m2）		t=30cm

【歩道舗装】

表　層	透水性アスコン	t= 4cm
路盤工	再生切込砕石	t=10cm
砂　層	再生砂	t=10cm

歩道暫定整備部

NO.8+5.557(B.P.)～NO.10+11.737m

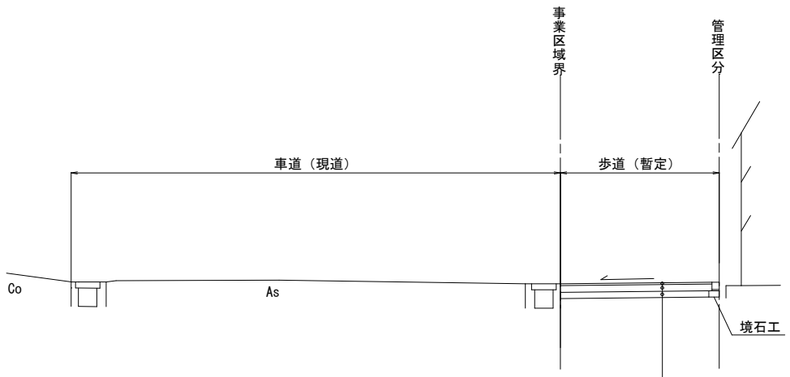

【歩道舗装】

表　層	透水性アスコン	t= 4cm
路盤工	再生切込砕石	t=10cm
砂　層	再生砂	t=10cm

歩道舗装（乗入れ部）

【歩道舗装】

表　層	再生密粒度アスコン	t= 5cm
路盤工	再生切込砕石	t=25cm

A3

工事名	県道西金野井春日部線道路改良工事		
路線名	県道西金野井春日部線		
工事箇所	春日部市　西金野井第二土地区画整理事業地内		
図面名	標準横断図		
縮　尺	S=1:100	図面番号	4/13
事業者名	春日部市　西金野井第二土地区画整理事務所		

横　断　図(1)

S=1:200

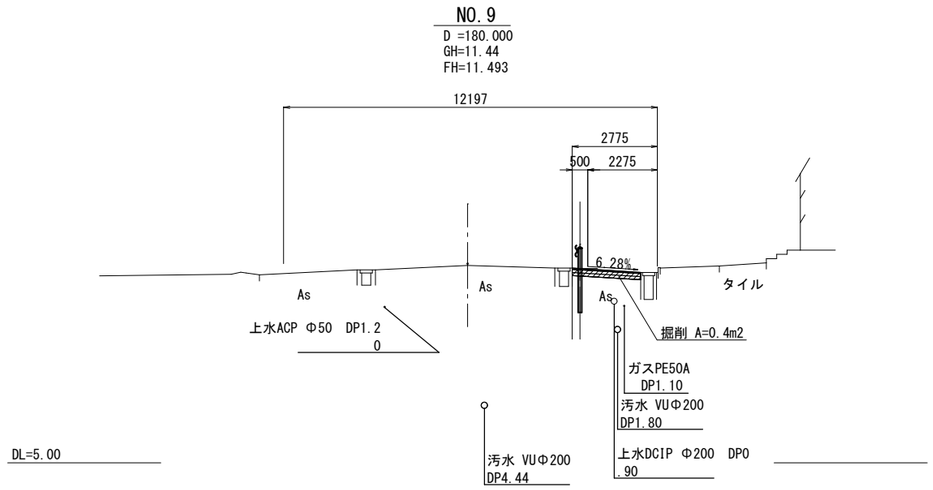

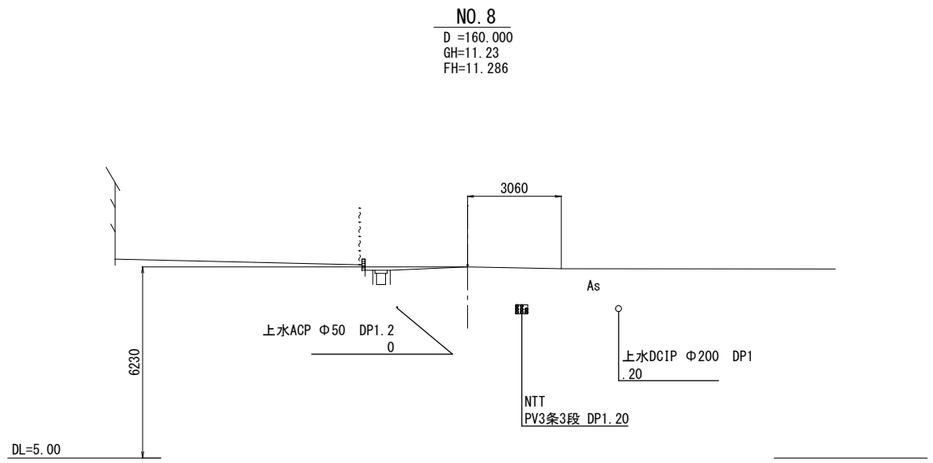

A3

工事名	県道西金野井春日部線道路改良工事		
路線名	県道西金野井春日部線		
工事箇所	春日部市　西金野井第二土地区画整理事業地内		
図面名	横断図(1)		
縮　尺	S=1:200	図面番号	5/13
事業者名	春日部市　西金野井第二土地区画整理事務所		

横　断　図(2)

S=1:200

NO.11

D =220.000
GH=11.70
FH=11.813

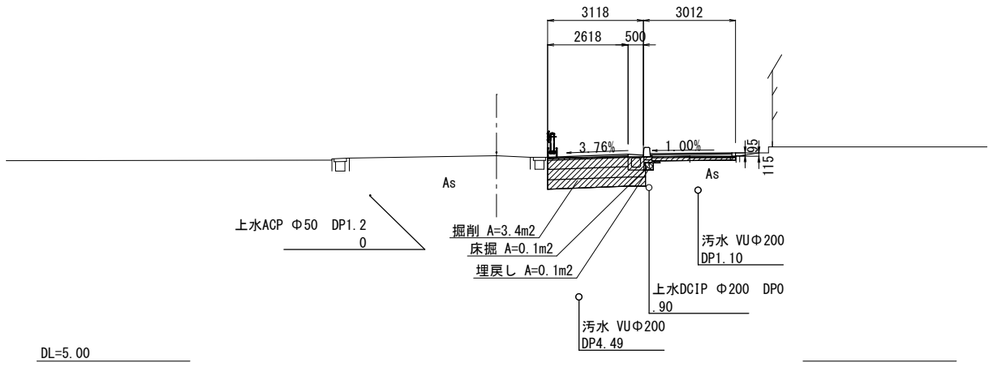

KE2-1(NO.10+3.535)

D =203.535
GH=11.58
FH=11.681

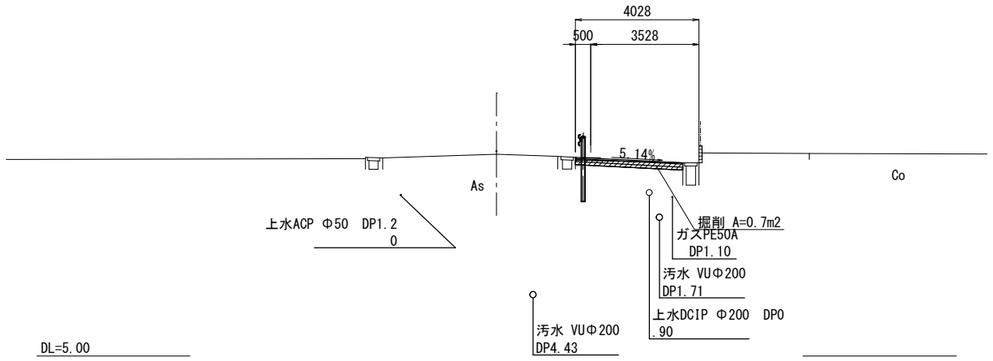

NO.10

D =200.000
GH=11.55
FH=11.653

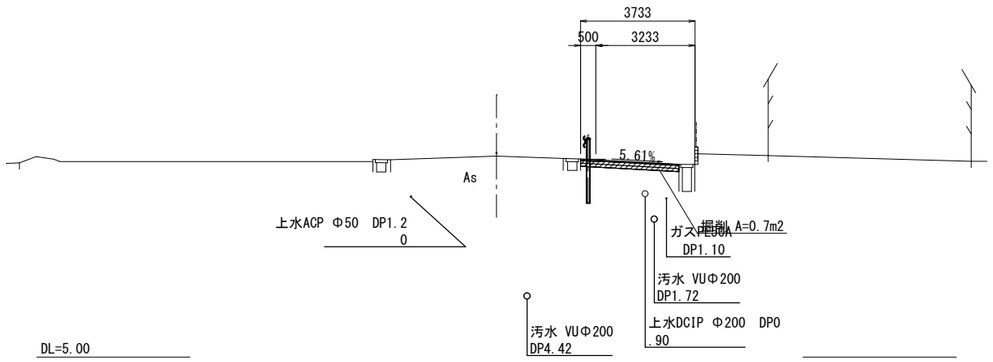

NO.13

D =260.000
GH=12.09
FH=12.240

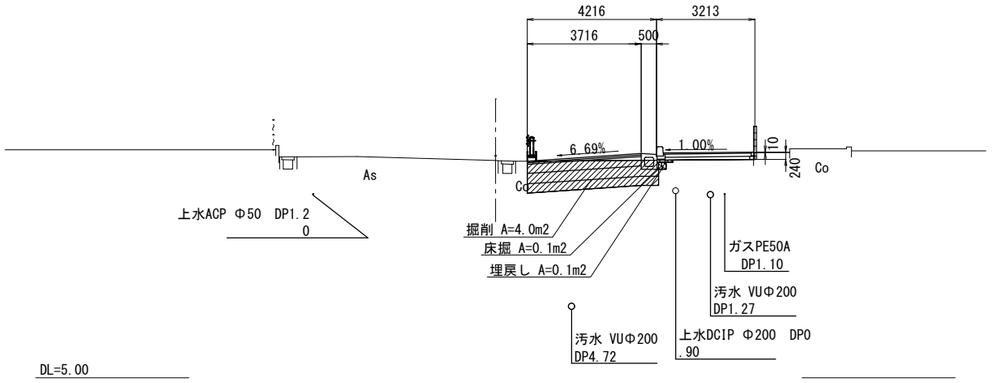

NO.12

D =240.000
GH=11.86
FH=11.993

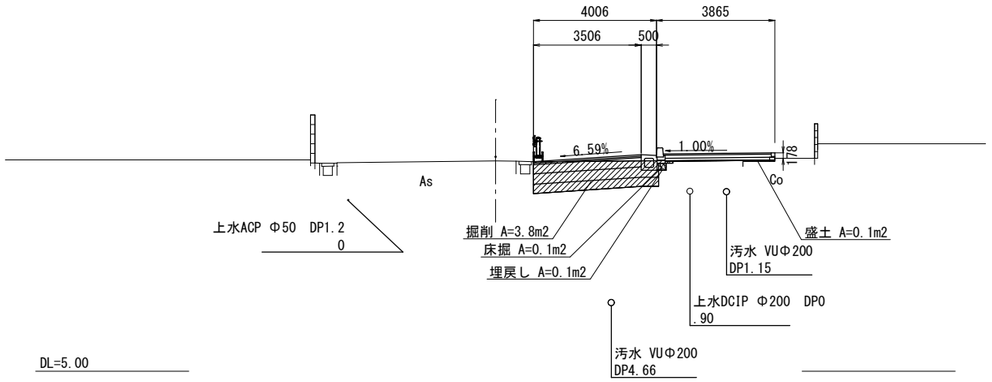

A3

工事名	県道西金野井春日部線道路改良工事		
路線名	県道西金野井春日部線		
工事箇所	春日部市　西金野井第二土地区画整理事業地内		
図面名	横断図(2)		
縮　尺	S=1:200	図面番号	6/13
事業者名	春日部市　西金野井第二土地区画整理事務所		

横　断　図(3)

S=1:200

NO.15

D =300.000
GH=12.76
FH=12.838

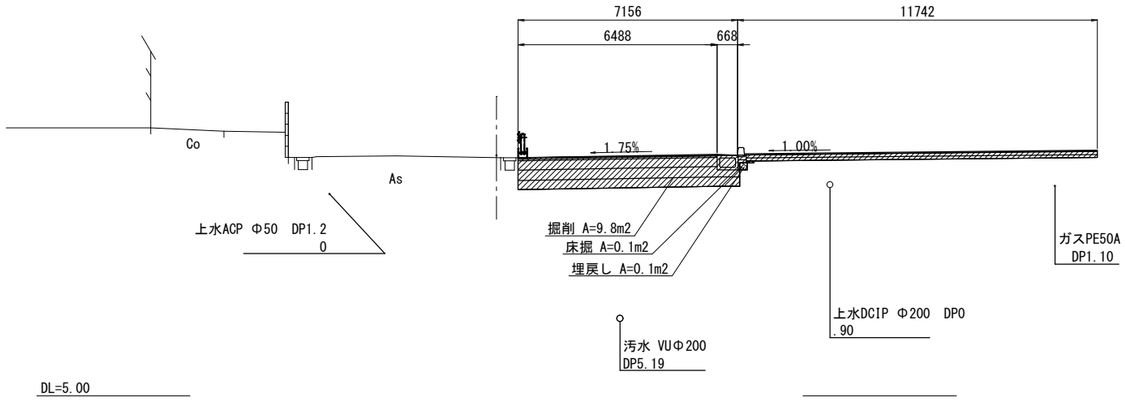

KE2-2(NO.14+2.839)

D =282.839
GH=12.48
FH=12.580

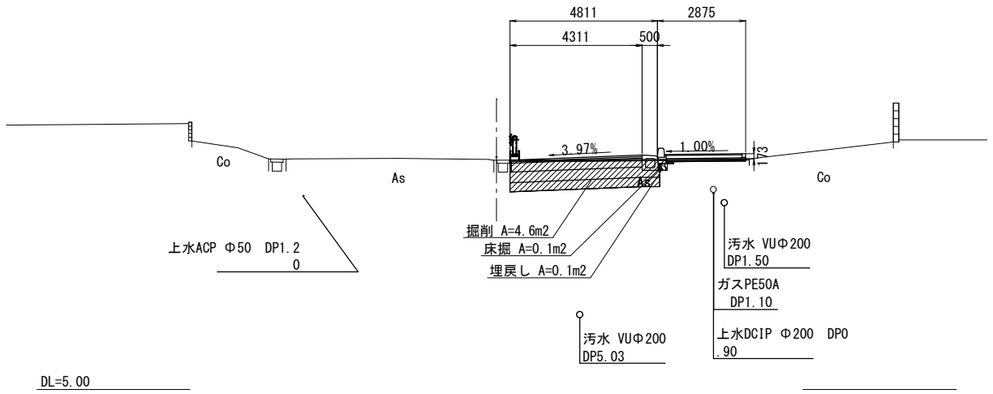

NO.14

D =280.000
GH=12.43
FH=12.538

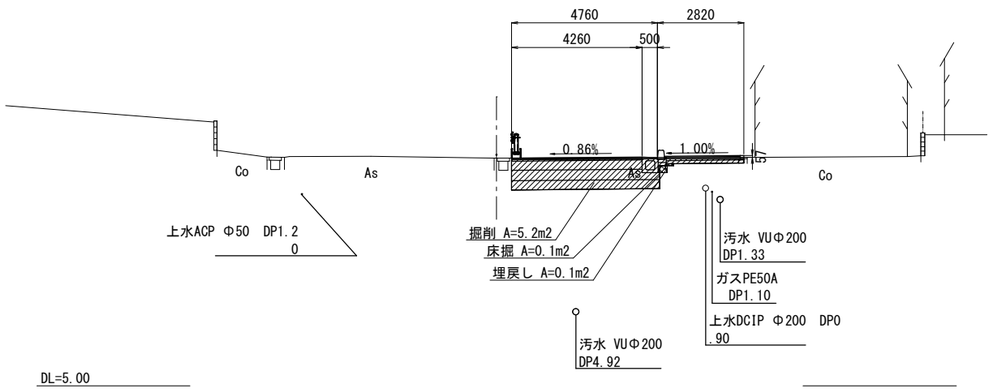

KA2-2(NO.16+12.494)

D =332.494
GH=13.31
FH=13.325

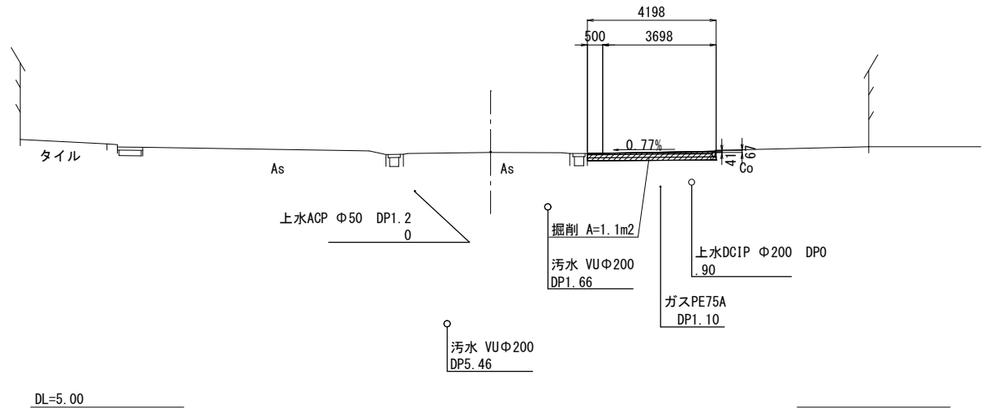

NO.16

D =320.000
GH=13.09
FH=13.138

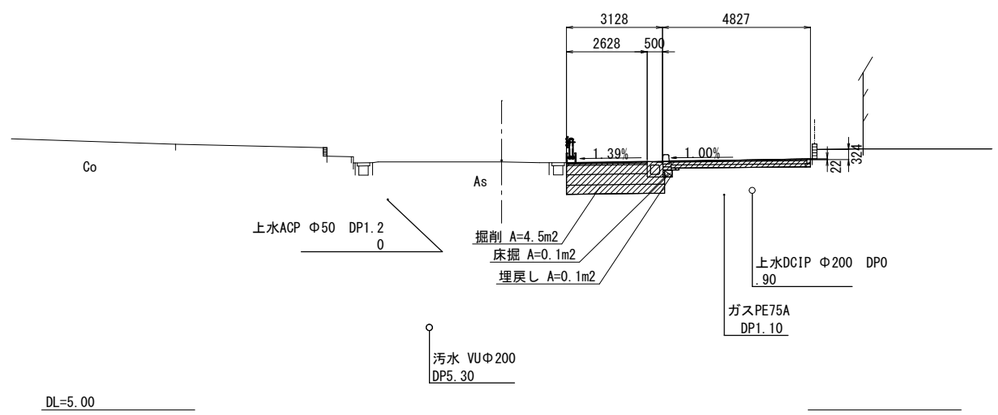

A3

工事名	県道西金野井春日部線道路改良工事		
路線名	県道西金野井春日部線		
工事箇所	春日部市　西金野井第二土地区画整理事業地内		
図面名	横断図(3)		
縮　尺	S=1:200	図面番号	7/13
事業者名	春日部市　西金野井第二土地区画整理事務所		

舗装工平面図

S=1:1000

凡　例

名　　称	記　号	摘　　要
歩道舗装		
歩道舗装		乗入れ部
車道舗装		

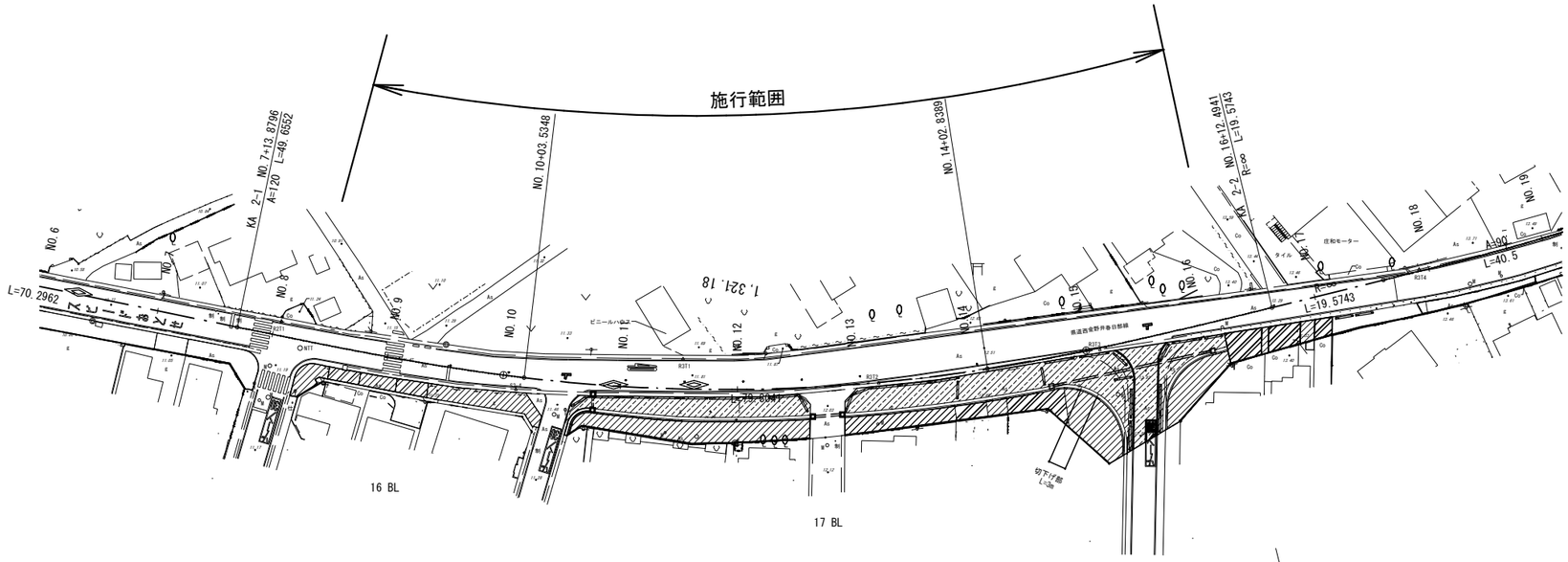

歩道舗装(暫定)
A=21.4m2

歩道舗装(暫定)
A=13.7m2

歩道舗装(暫定)
A=57.9m2

歩道舗装(乗入部)
A=11.3m2

歩道舗装(乗入部)
A=12.8m2

車道舗装(暫定)
A=128.5m2

歩道舗装(一般部)
A=127.8m2

車道舗装(暫定)
A=380.9m2

歩道舗装(一般部)
A=50.2m2

歩道舗装(一般部)
A=8.6m2

歩道舗装(一般部)
A=75.0m2

歩道舗装(一般部)
A=62.0m2

歩道舗装
乗入部
A=13.3m2

歩道舗装
乗入部
A=33.6m2

A3

工事名	県道西金野井春日部線道路改良工事		
路線名	県道西金野井春日部線		
工事箇所	春日部市　西金野井第二土地区画整理事業地内		
図面名	舗装工平面図		
縮　尺	S=1:1000	図面番号	8/13
事業者名	春日部市　西金野井第二土地区画整理事務所		

区画線工平面図

S=1:1000

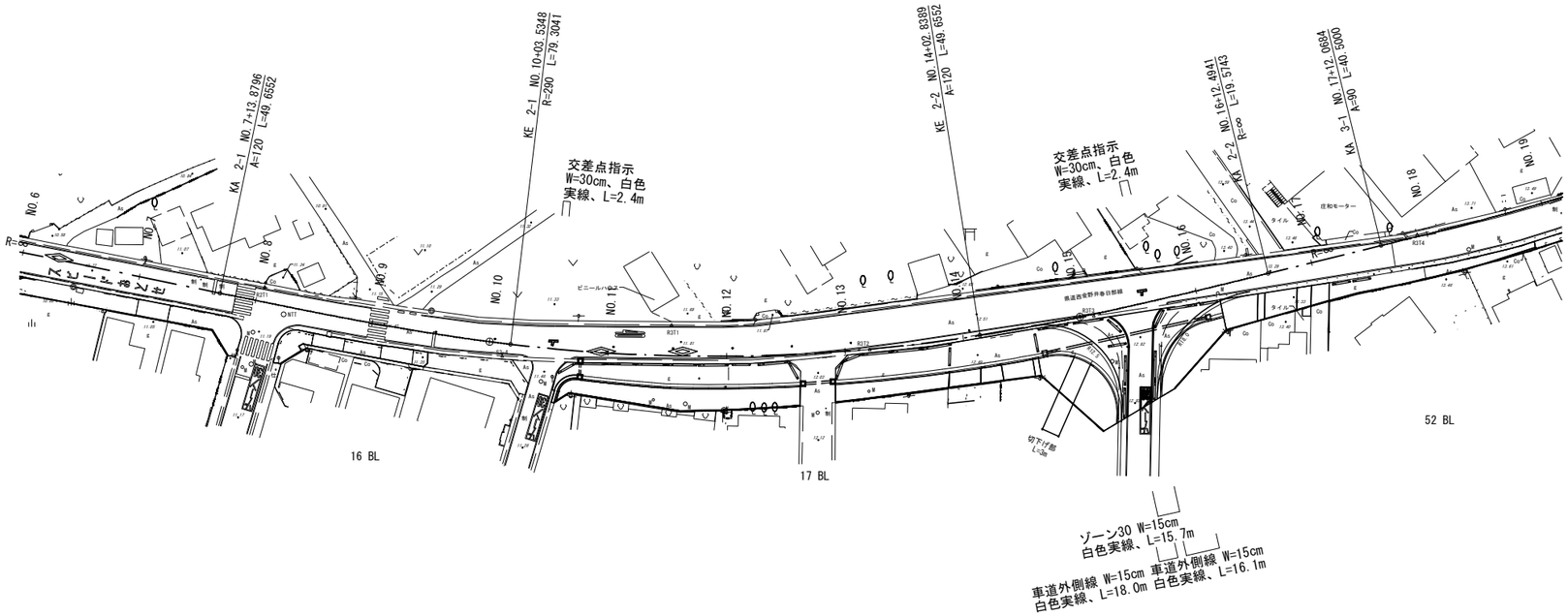

A3

工事名	県道西金野井春日部線道路改良工事		
路線名	県道西金野井春日部線		
工事箇所	春日部市　西金野井第二土地区画整理事業地内		
図面名	区画線工平面図		
縮　尺	S=1:1000	図面番号	9/13
事業者名	春日部市　西金野井第二土地区画整理事務所		

排水系統図

S=1:1000

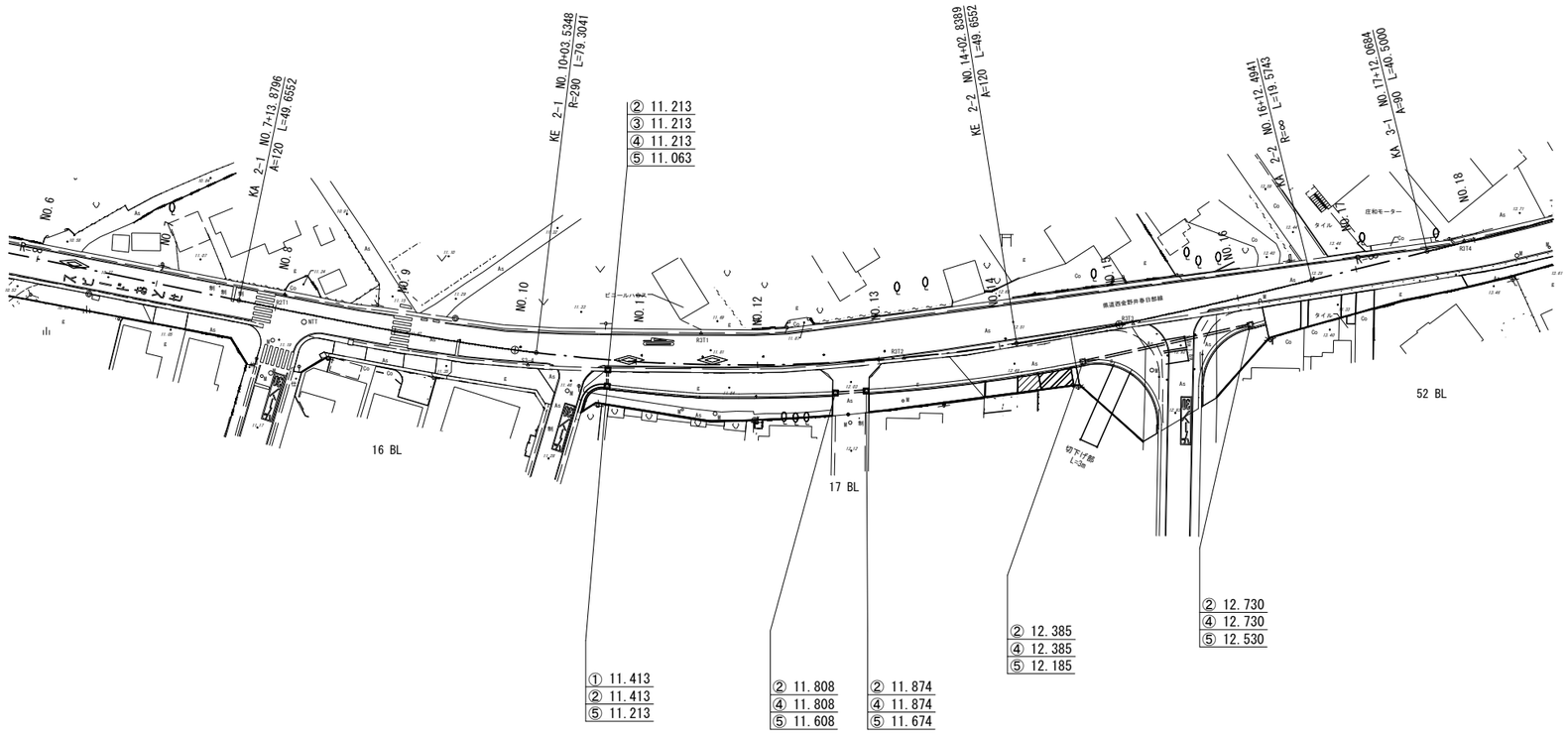

凡 例

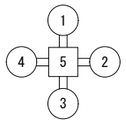

A3

工事名	県道西金野井春日部線道路改良工事		
路線名	県道西金野井春日部線		
工事箇所	春日部市　西金野井第二土地区画整理事業地内		
図面名	排水系統図		
縮　尺	S=1:1000	図面番号	10/13
事業者名	春日部市　西金野井第二土地区画整理事務所		

構　造　図（1）S=1:20

街渠縦断管 300×300

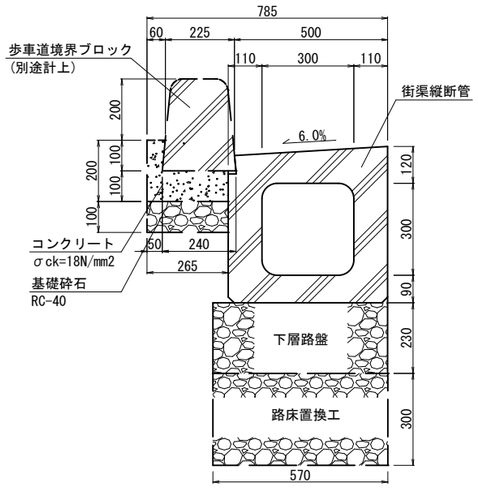

材料表　（10m当り）

名　称	規格・寸法	単位	数　量 300×300	摘　要
街渠縦断管	300×300 L=2000	本	5.00	水抜き有
下層路盤	RC-40, t=230	m^2	別途計上	
路床置換工	ｾﾒﾝﾄ系固化材16.7kg/m2, t=300	m^2	別途計上	

L型街渠

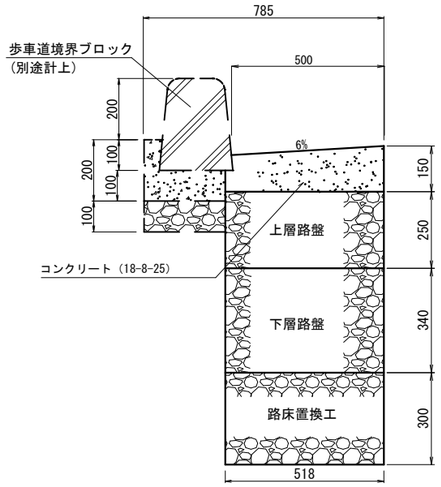

材料表　（10m当り）

名　称	規格・寸法	単位	数　量 300×300	摘　要
コンクリート	18-8-25	本	5.00	
上層路盤	RM-40, t=250	m^2	別途計上	
下層路盤	RC-40, t=340	m^2	別途計上	
路床置換工	ｾﾒﾝﾄ系固化材16.7kg/m2, t=300	m^2	別途計上	

横断函渠 300×300

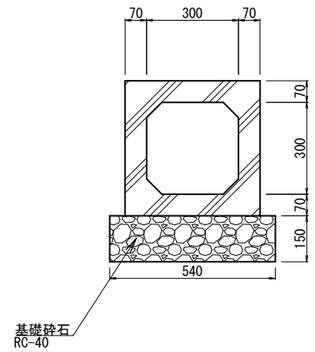

材料表　（10m当り）

名　称	規格・寸法	単位	数　量 300×300	摘　要
横断函渠	300×300 L=2000	本	5.00	
基礎砕石	RC-40, t=150	m^2	5.40	

集水桝

平　面　図

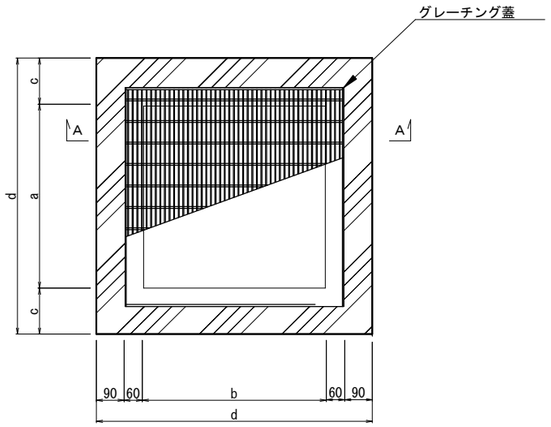

A　－　A

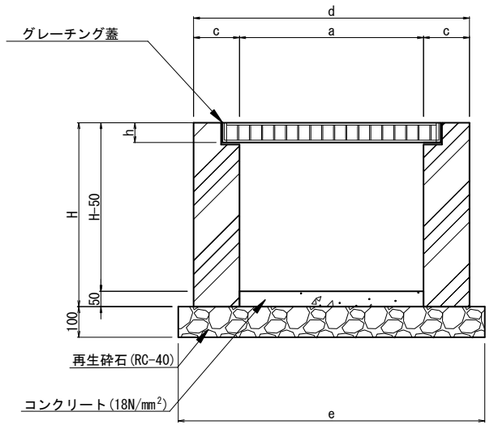

寸法表

	a	b	c	d	e	H
600×600×650	600	600	150	900	1000	650

材料表　（10箇所当り）

名　称	規格・寸法	単位	数　量		摘　要
			H=650	H=850	
集水桝	600×600	個	10.00	10.00	
コンクリート	σck=18N/mm2	m^3	0.20	0.20	
基礎砕石	RC-40, t=100	m^2	10.00	10.00	
グレーチング蓋	T=2	枚	－	10.00	h=32
グレーチング蓋	T=25	枚	10.00	－	h=75

VU φ300

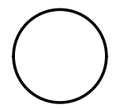

材料表　（10m当り）

名　称	規格・寸法	単位	数　量 φ300	摘　要
VU管	φ300、L=4000	m	2.50	

A3

工事名	県道西金野井春日部線道路改良工事		
路線名	県道西金野井春日部線		
工事箇所	春日部市　西金野井第二土地区画整理事業地内		
図面名	構造図(1)		
縮　尺	S=1:20	図面番号	11/13
事業者名	春日部市　西金野井第二土地区画整理事務所		

構　造　図 (2) S=1:20

歩車道境界ブロック(一般部)

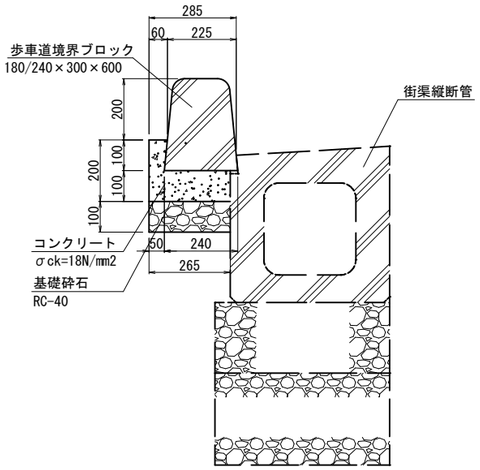

材料表　(10m当り)

名　称	規格・寸法	単位	数　量	摘　要
基礎砕石	RC-40, t=100	m^2	2.65	
コンクリート	σck=18N/mm2	m^3	0.32	
型枠		m^2	2.00	
歩車道境界ブロック	180/240×300×600	個	14.70	
歩車道境界ブロック	180/240×300×600	個	2.00	水抜

歩車道境界ブロック(切下部)

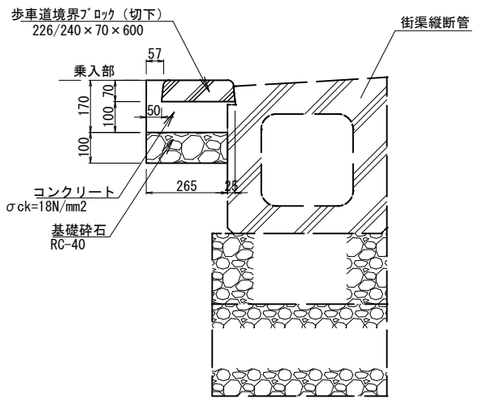

材料表　(10m当り)

名　称	規格・寸法	単位	数　量	摘　要
基礎砕石	RC-40, t=100	m^2	2.65	
コンクリート	σck=18N/mm2	m^3	0.30	
型枠		m^2	1.70	
歩車道境界ブロック	226/240×70×600	個	16.70	

歩車道境界ブロック(乗入部)

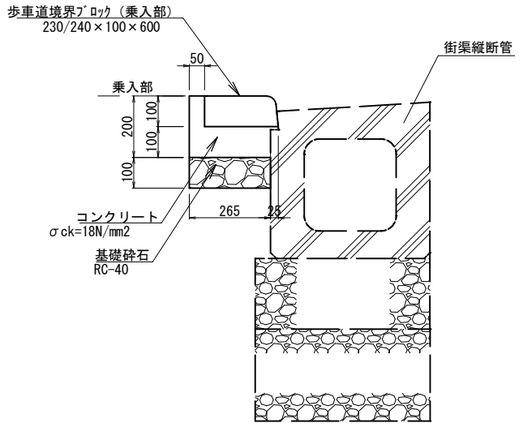

材料表　(10m当り)

名　称	規格・寸法	単位	数　量	摘　要
基礎砕石	RC-40, t=100	m^2	2.65	
コンクリート	σck=18N/mm2	m^3	0.32	
型枠		m^2	2.00	
歩車道境界ブロック	230/240×100×600	個	16.70	

ポストコーン(復旧)

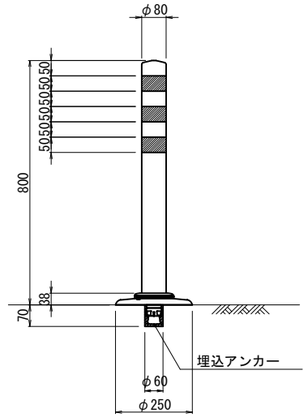

材料表　(10箇所当り)

名　称	規格・寸法	単位	数　量	摘　要
ポストコーン	H=800, 再利用	個	10.00	

歩車道境界ブロック(切下摺付部)

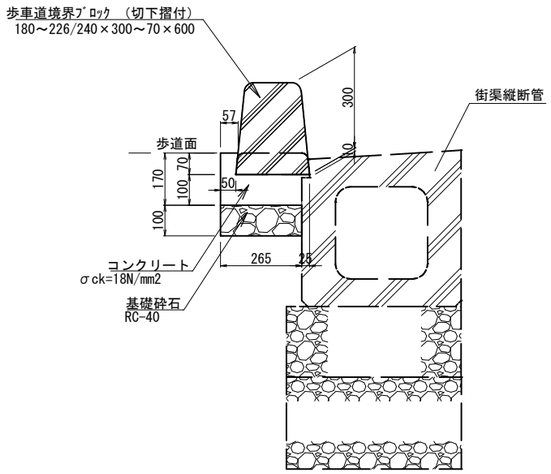

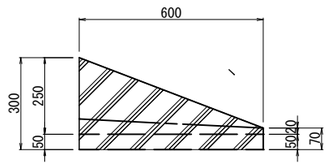

材料表　(10m当り)

名　称	規格・寸法	単位	数　量	摘　要
基礎砕石	RC-40, t=100	m^2	2.65	
コンクリート	σck=18N/mm2	m^3	0.30	
型枠		m^2	1.70	
歩車道境界ブロック	180～226/240×300～70×600	個	16.70	

歩車道境界ブロック(乗入摺付部)

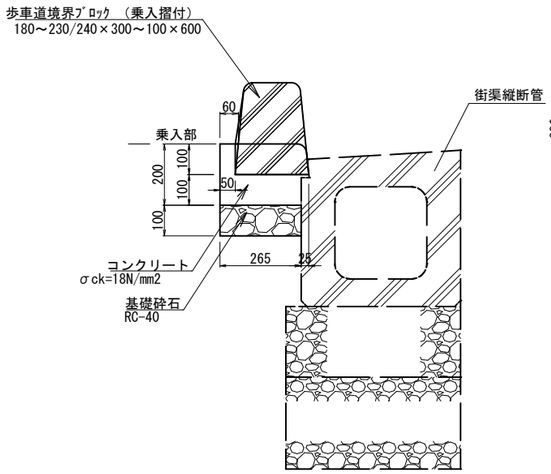

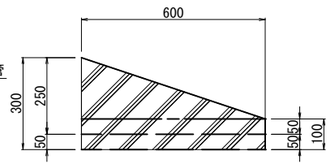

材料表　(10m当り)

名　称	規格・寸法	単位	数　量	摘　要
基礎砕石	RC-40, t=100	m^2	2.65	
コンクリート	σck=18N/mm2	m^3	0.32	
型枠		m^2	2.00	
歩車道境界ブロック	180～230/240×300～100×600	個	16.70	

境石工

一般部　　乗入部

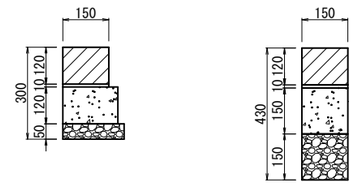

材料表　(10m当り)

名　称	規格・寸法	単位	数　量		摘　要
			一般部	乗入部	
基礎砕石	RC-40 t=50	m^2	2.00		
	RC-40 t=150			1.50	
コンクリート	σck=18N/mm2	m^3	0.22	0.32	
敷モルタル	1:3, t=10	m^2	2.00	2.00	
境界ブロック	150×120×600	個	16.70	16.70	

A3

工事名	県道西金野井春日部線道路改良工事		
路線名	県道西金野井春日部線		
工事箇所	春日部市　西金野井第二土地区画整理事業地内		
図面名	構造図(2)		
縮　尺	S=1:20	図面番号	12/13
事業者名	春日部市　西金野井第二土地区画整理事務所		

撤去平面図

S=1:1000

凡 例

名　称	記 号	摘　要
舗装版撤去		

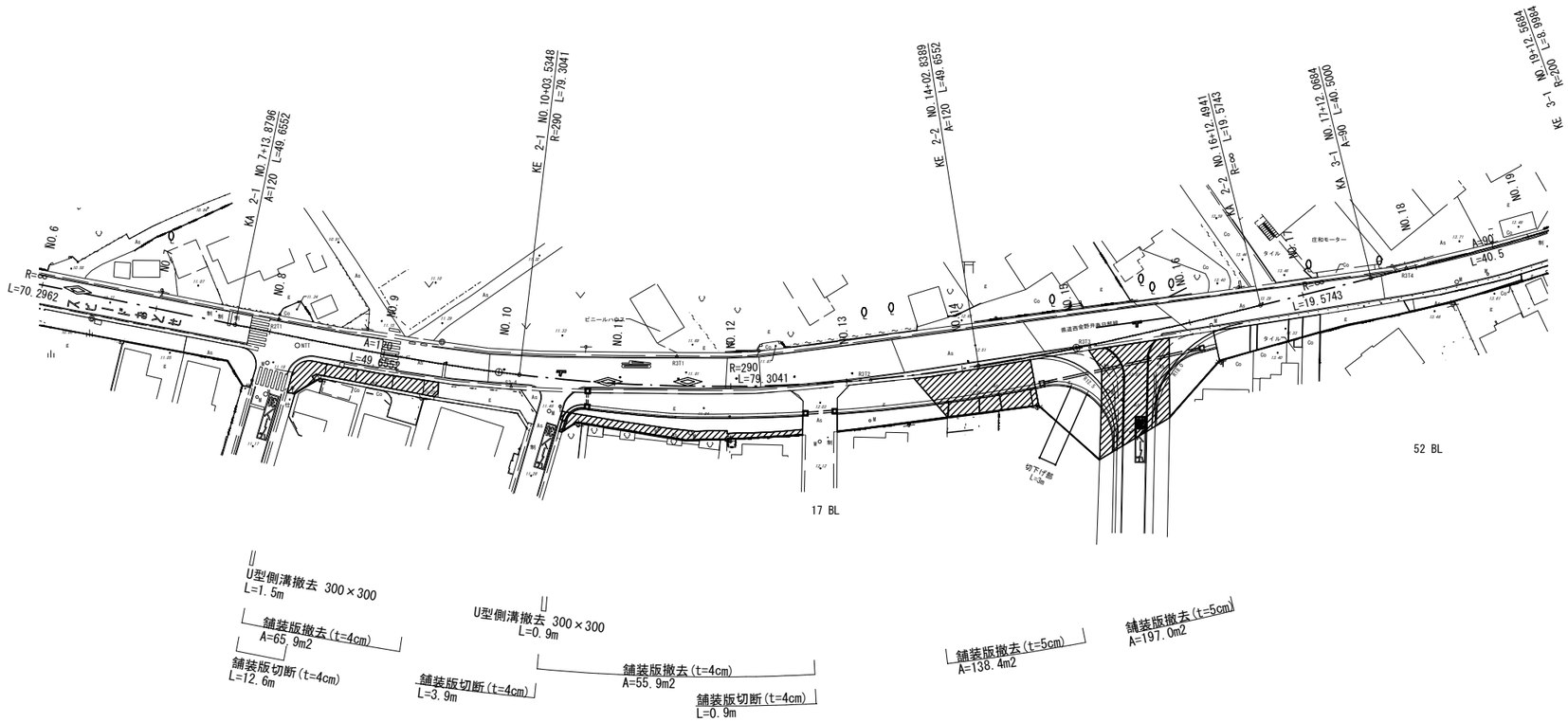

A3

工事名	県道西金野井春日部線道路改良工事		
路線名	県道西金野井春日部線		
工事箇所	春日部市　西金野井第二土地区画整理事業地内		
図面名	撤去平面図		
縮　尺	S=1:1000	図面番号	13/13
事業者名	春日部市　西金野井第二土地区画整理事務所		