改修前

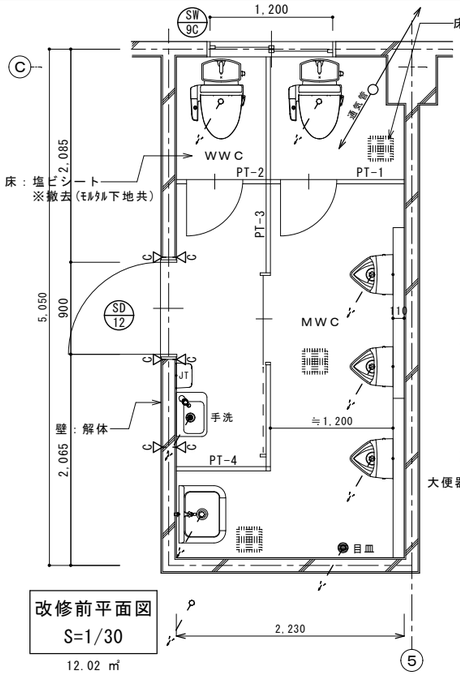

改修前平面図
S=1/30

12.02 ㎡

※内装・間仕切・設備類一式撤去

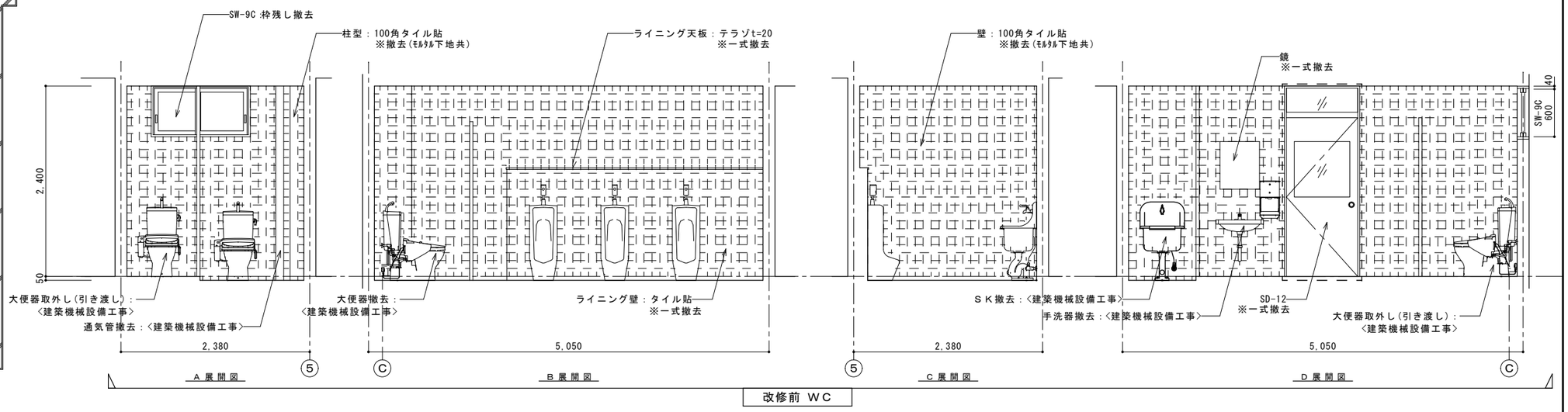

改修前 ＷＣ

改修後

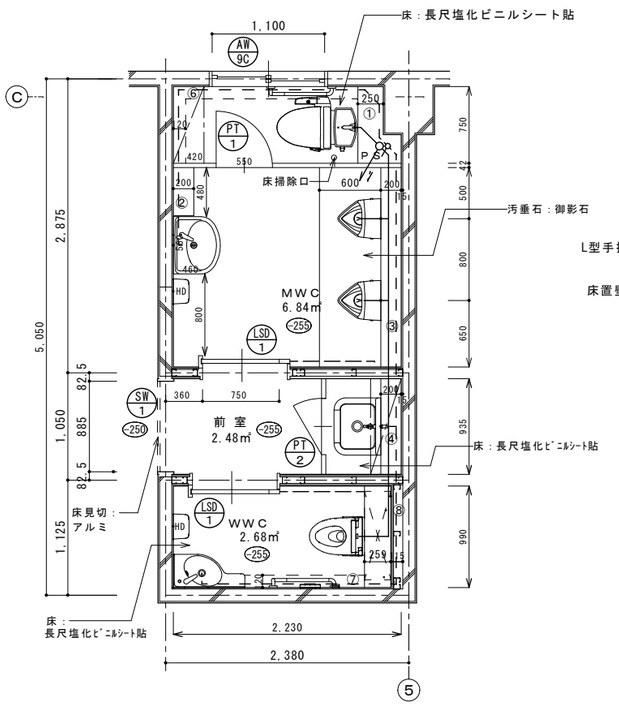

改修後平面図
S=1/30

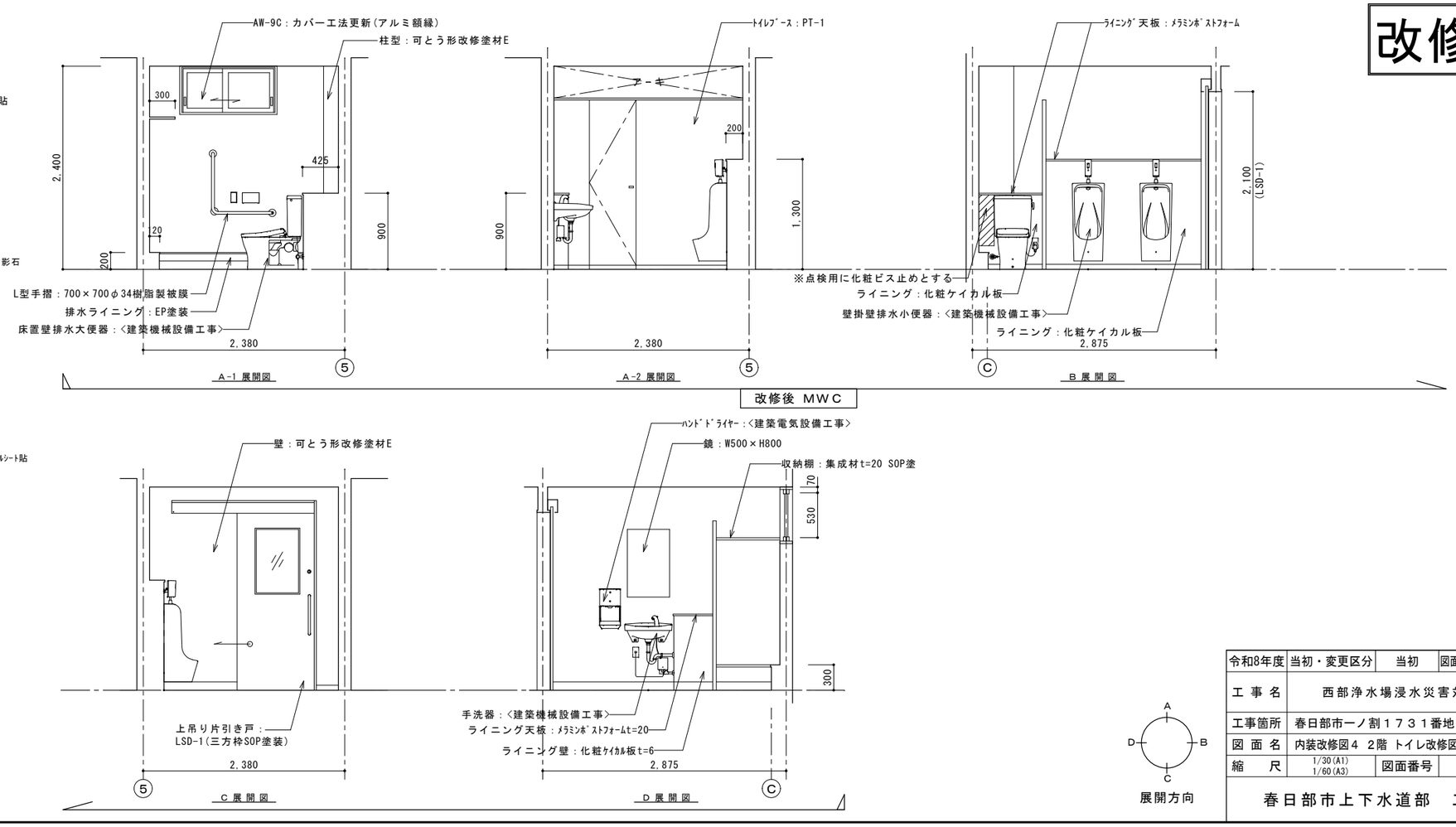

改修後 ＭＷＣ

展開方向

令和8年度	当初・変更区分	当初	図面サイズ	A1・A3
工 事 名	西部浄水場浸水災害対策工事			
工事箇所	春日部市一ノ割１７３１番地１ 西部浄水場			
図 面 名	内装改修図４ ２階 トイレ改修図１(改修前・後)			
縮 尺	1/30(A1) 1/60(A3)	図面番号	21 / A	
春日部市上下水道部 工務課				

改修後

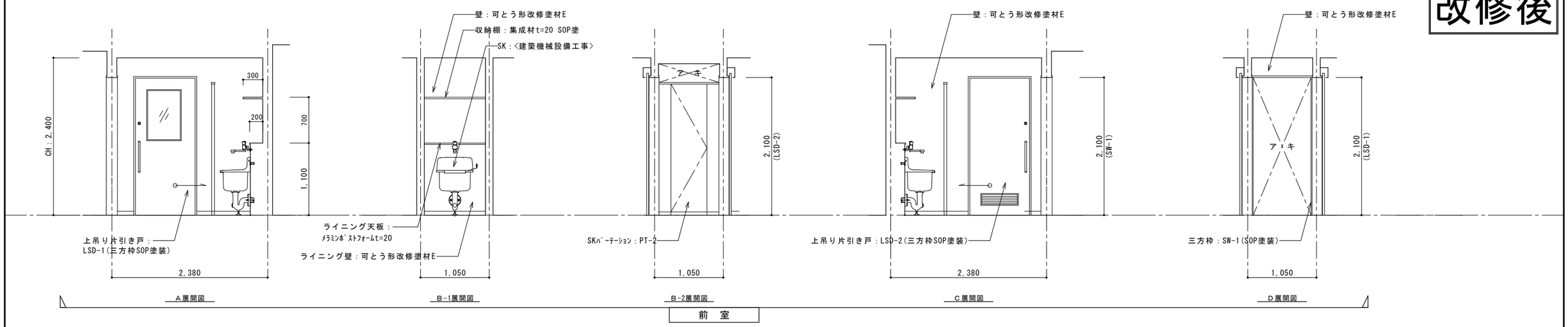

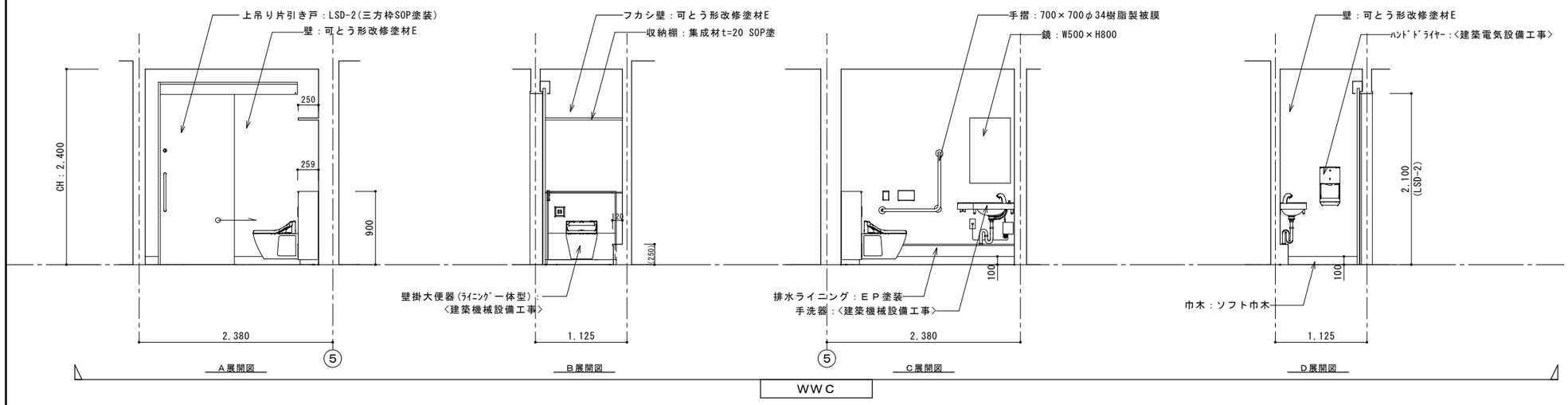

改修前・後

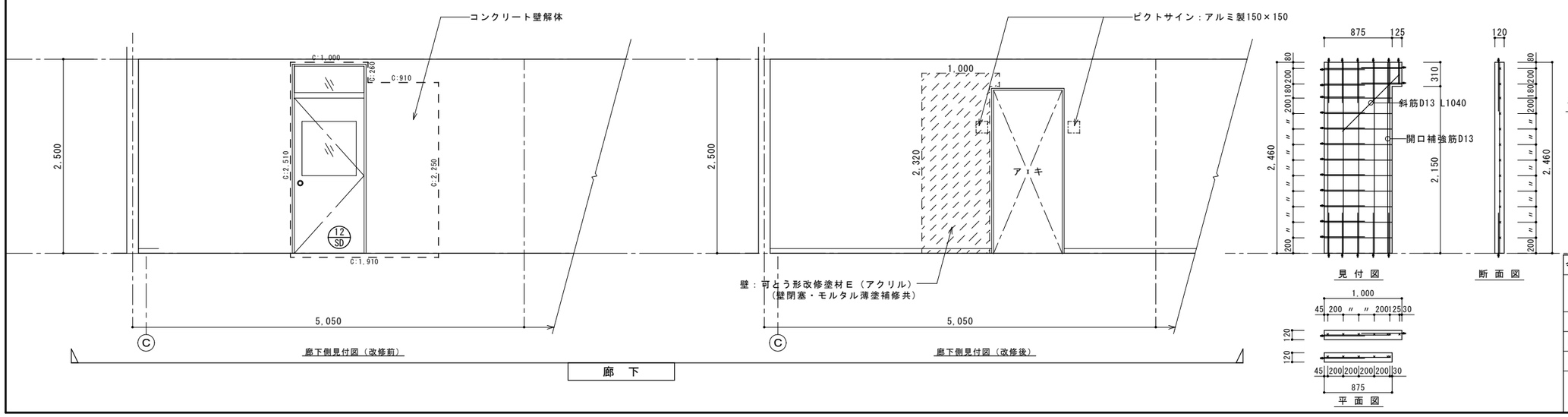

SD-12閉塞 配筋図
※配筋径は全てD13とする
→ 差筋ｱﾝｶｰ：D13 L520

令和8年度	当初・変更区分	当初	図面サイズ A1・A3
工事名	西部浄水場浸水災害対策工事		
工事箇所	春日部市一ノ割１７３１番地１ 西部浄水場		
図面名	内装改修図５ ２階 トイレ改修図２(改修前・後)		
縮尺	1/30(A1) 1/60(A3)	図面番号	22/A
春日部市上下水道部　工務課			

改修前

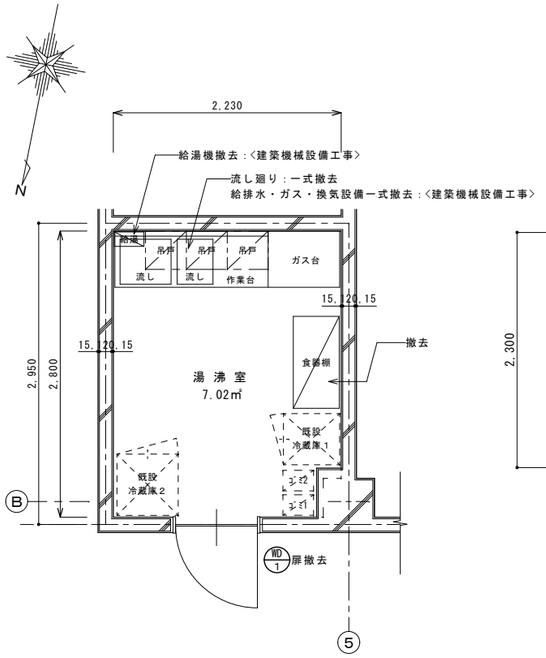

湯沸室 平面図(改修前) S=1/30

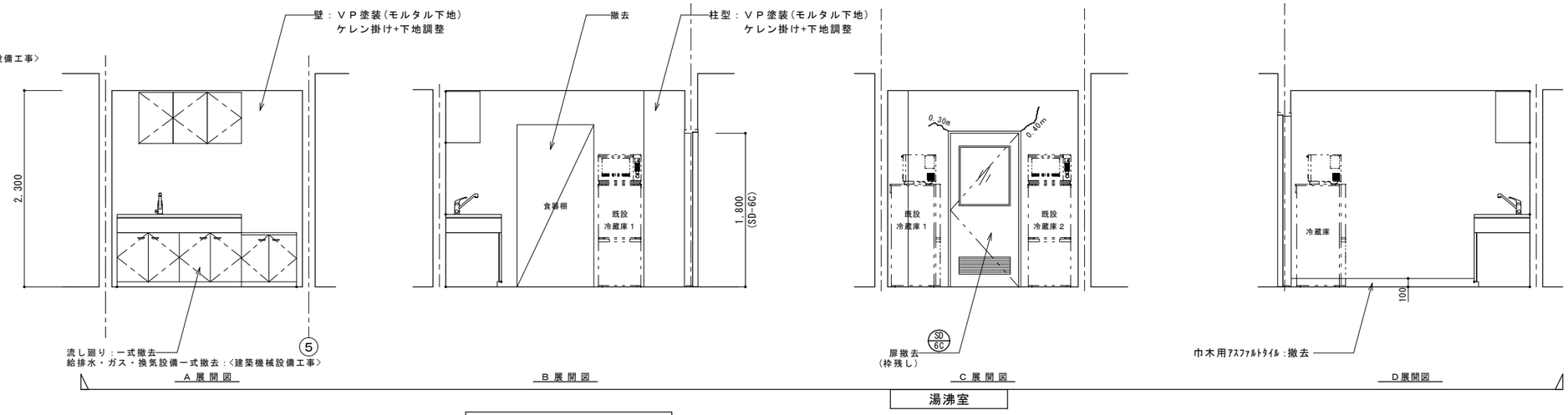

改修前展開図 S-1/30

※1 ：既存のままを示す

既存モルタルクラック 0.5㎜程度
Ｕカットシール工法でクラック処理 0.70 m

改修後

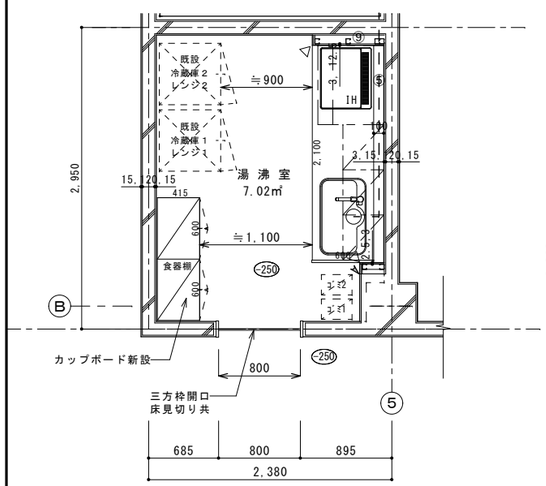

湯沸室 平面図(改修後) S=1/30

△キッチンパネル端部アルミ見切を示す

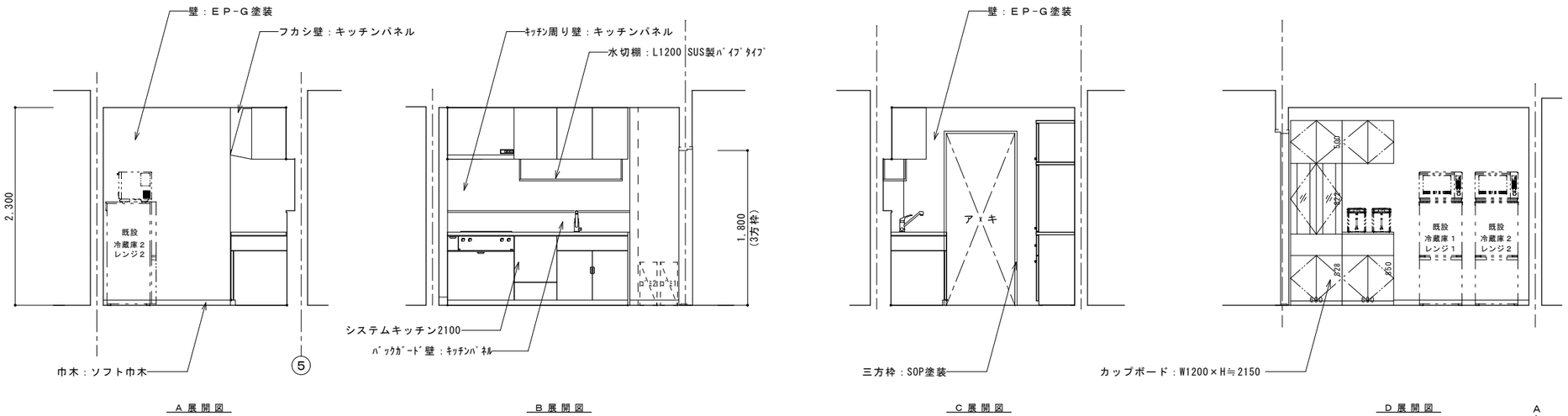

改修後展開図 S-1/30

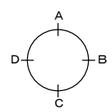

展開方向

※1：既存のままを示す ※2：撤去を示す ※3：アスベスト混入を示す

内部改修仕上表

		床	H	巾木	H	壁	天井	C・H	備考
改修前	仕上	アスファルトタイル貼り（残置） ※1	±0	巾木用ｱｽﾌｧﾙﾄﾀｲﾙ貼り ※2	100	ＶＰ塗装 ※2、※3	吸音テックス貼り（残置） ※1、※3	2,310	照明器具残置、流し台一式撤去、食器棚一式撤去
	下地	モルタル下地（残置） ※1		モルタル塗（残置） ※1		モルタル塗（残置） ※1	既存＊下地（残置） ※1		壁モルタル：クラック補修 0.70m 換気扇撤去・ｶﾞｽ給湯器撤去・給排水ｶﾞｽ配管撤去〈建築機械設備工事〉
改修後	仕上	長尺塩化ビニルシート貼(溶着)	±0	ソフト巾木	100	ＥＰ-Ｇ塗装	アクリル樹脂系非水分散形塗料(NAD)吹付	2,310	ﾗｲﾆﾝｸﾞｶｳﾝﾀｰ、天井点検口450角、ｷｯﾁﾝﾊﾟﾈﾙ(ｱﾙﾐ見切共)、 フカシ壁、システムキッチンL2100、カップボードW1200
	下地	カチオン系下地調整材t=2程度(Ｃ－２)		カチオン系下地調整材(Ｃ－２)		下地調整（ＲＢ種）	既存ボード面：素地ごしらえ		給排水衛生・電気温水器〈建築機械設備工事〉、電源供給〈建築電気設備工事〉

令和8年度	当初・変更区分	当初	図面サイズ A1・A3
工事名	西部浄水場浸水災害対策工事		
工事箇所	春日部市一ノ割１７３１番地１ 西部浄水場		
図面名	内装改修図６ ２階 湯沸室改修図（改修前・後）		
縮尺	1/30(A1) 1/60(A3)	図面番号	23／A

春日部市上下水道部 工務課

雑　詳　細　図　　S=1/20

外部ダクト周り改修図　A －4 ➡ A －4　　1 箇所

改修前

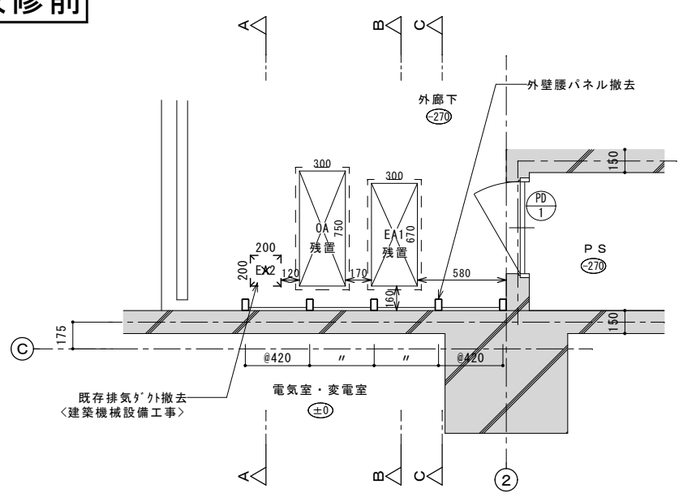

改 修 前　平 面 図

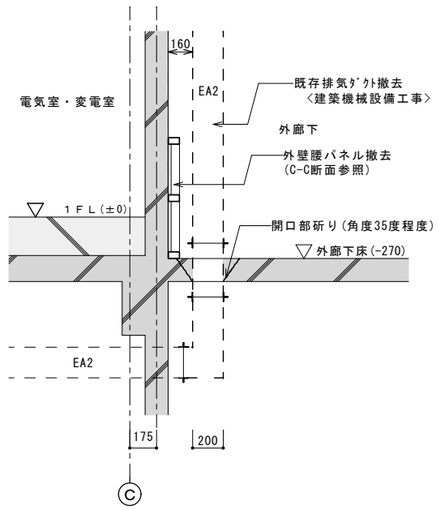

改修前 A-A断面図

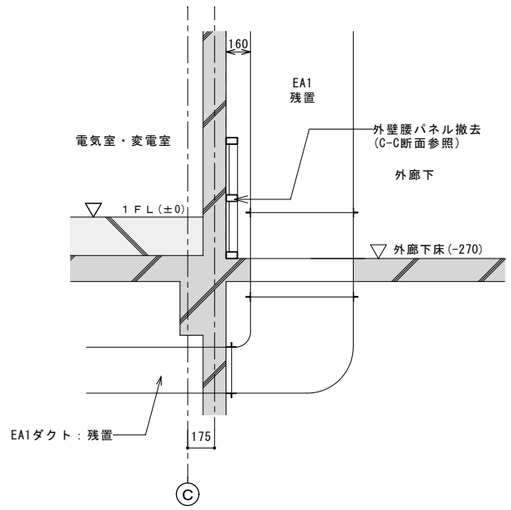

改修前 B-B断面図

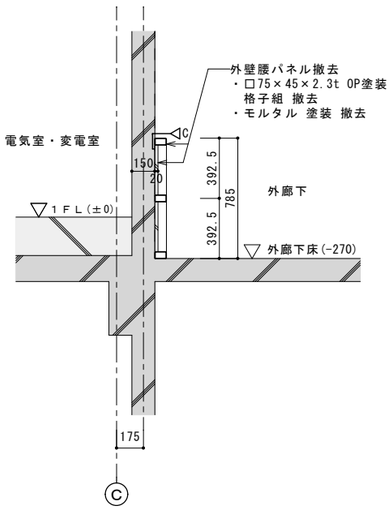

改修前 C-C断面図

改修後

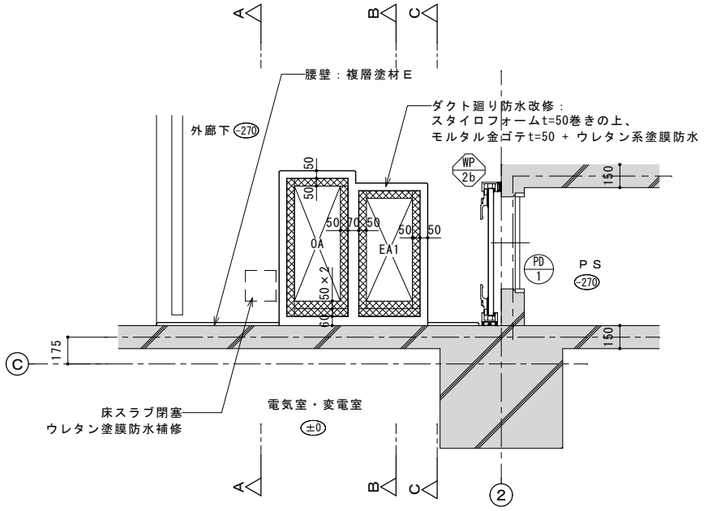

改 修 後　平 面 図

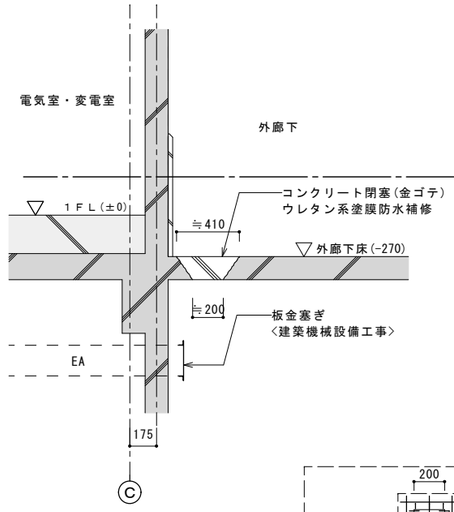

改修後 A-A断面図

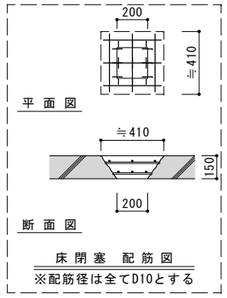

床 閉 塞　配 筋 図
※配筋径は全てD10とする

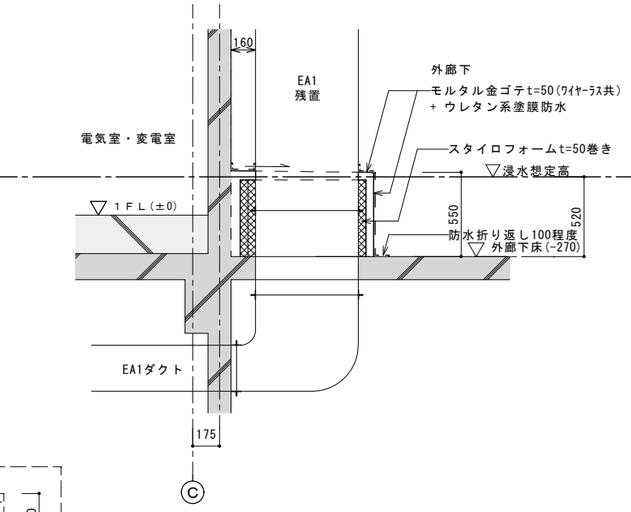

改修後 B-B断面図

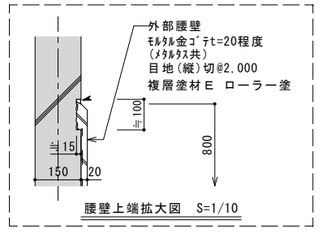

腰壁上端拡大図　S=1/10

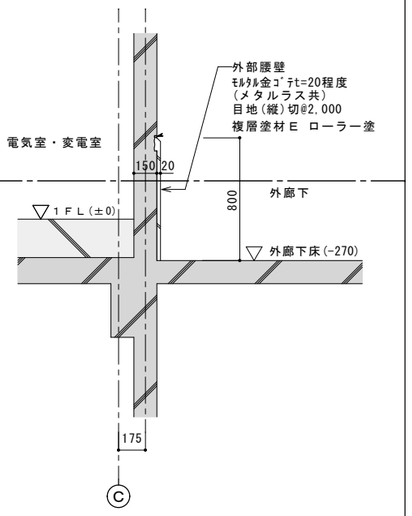

改修後 C-C断面図

※1　既存のままを示す　　C▷：カッター入れを示す

令和8年度	当初・変更区分	当初	図面サイズ	A1・A3
工 事 名	西部浄水場浸水災害対策工事			
工事箇所	春日部市一ノ割１７３１番地１ 西部浄水場			
図 面 名	雑詳細図１ 外廊下等（改修前・後）			
縮　　尺	1/10・20(A1) 1/20・40(A3)	図面番号	24 / A	

春日部市上下水道部　工務課

雑　詳　細　図　　S=1/30

ＡＷ－８閉塞工事　A －3➡A －3　　4箇所

改修前

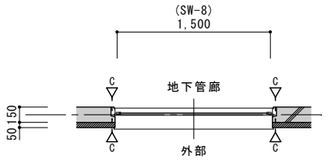

改修前　平面図

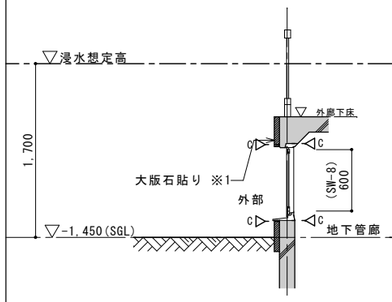

改修前　断面図

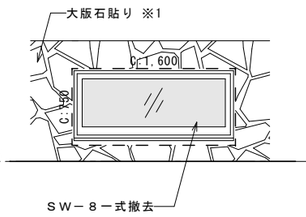

改修前　見付図

改修後

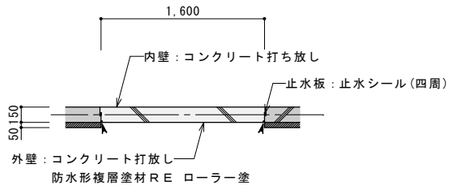

改修後　平面図

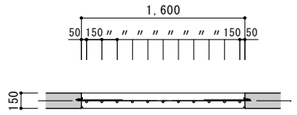

平　面　図

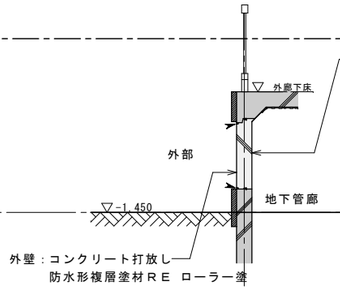

改修後　断面図

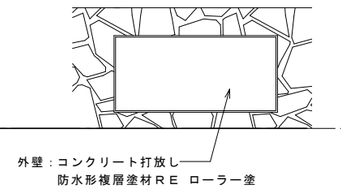

改修後　見付図

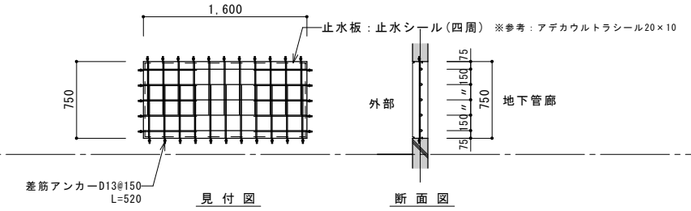

見付図　断面図

ＡＷ－８閉塞　配筋図

← 金属系差筋ｱﾝｶｰD13を示す

※配筋径は全てD13とする

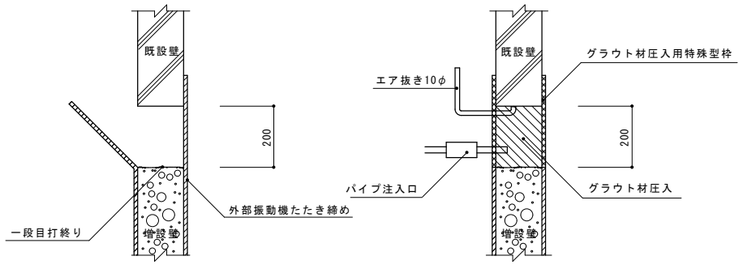

壁塞ぎのコンクリート流し込み工法詳細図

一般事項

1	コンクリート	Fc＝21+（3）N/mm2
		スランプ　18cm
2	鉄筋	SD295A：　D10、D13

屋上周り改修図　D －1

改修前・後

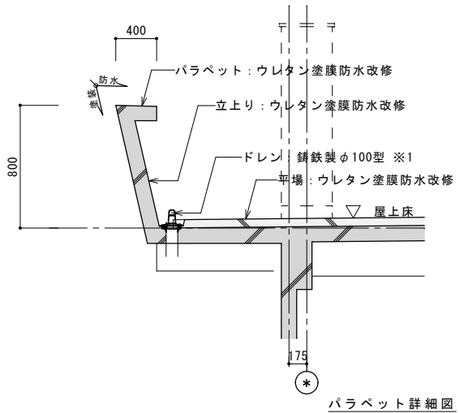

パラペット詳細図

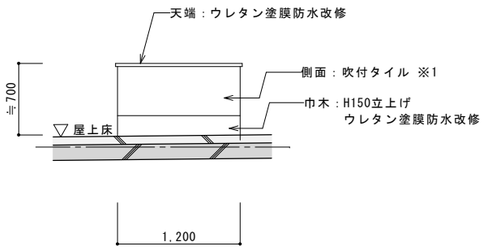

ハト小屋詳細図

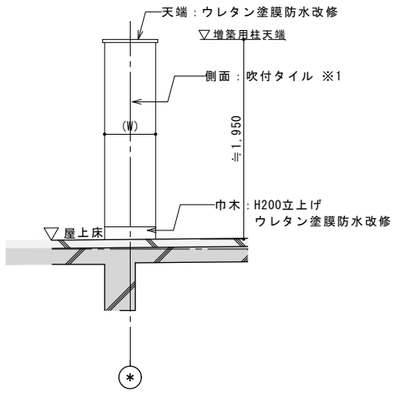

増築用柱詳細図

(W)：屋上平面図寸法参照

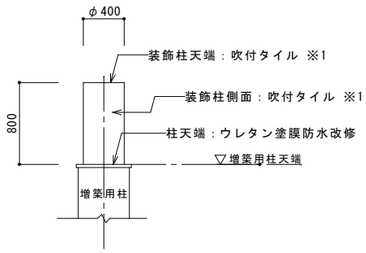

装飾柱部詳細図

※1　既存のままを示す　　C▷- カッター入れを示す

令和8年度	当初・変更区分	当初	図面サイズ	A1・A3
工事名	西部浄水場浸水災害対策工事			
工事箇所	春日部市一ノ割１７３１番地１ 西部浄水場			
図面名	雑詳細図２　SW-8閉塞・屋上防水（改修前・後）			
縮尺	1/30(A1) 1/60(A3)	図面番号	25／A	

春日部市上下水道部　工務課

室外機置場（１階東側：嵩上げ対応）　　S=1/30

改修前

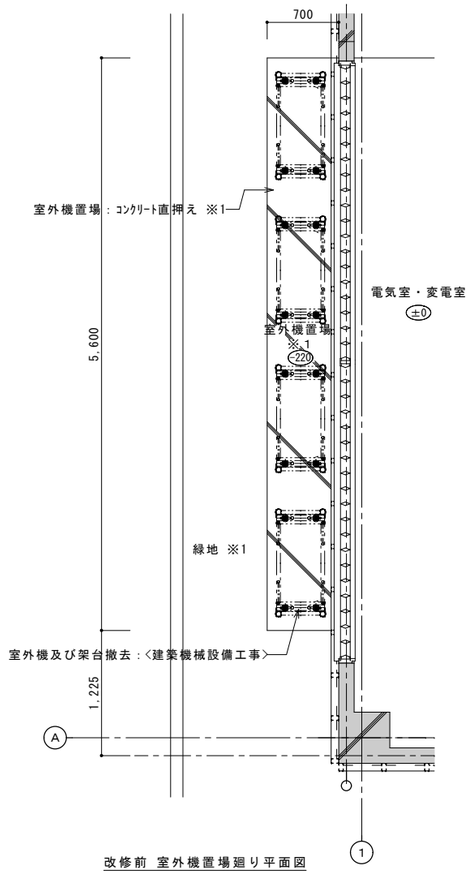

改修前 室外機置場廻り平面図

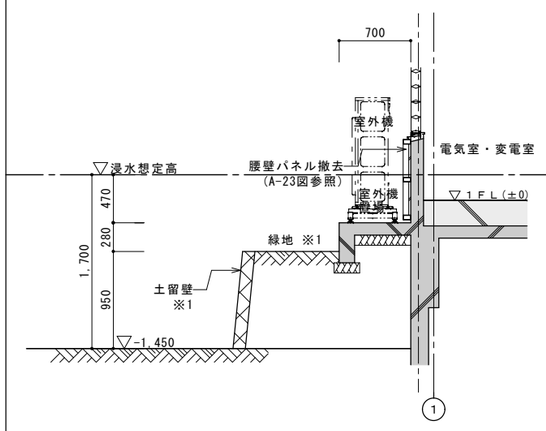

改修前 室外機置場廻り断面図

改修後

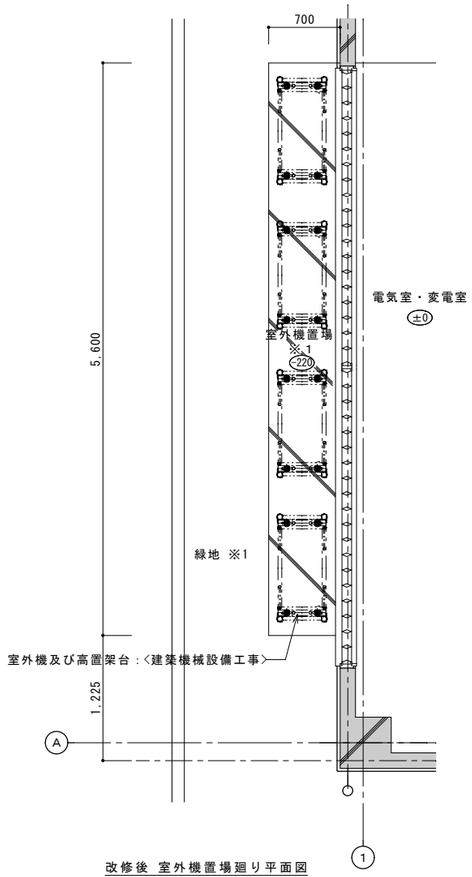

改修後 室外機置場廻り平面図

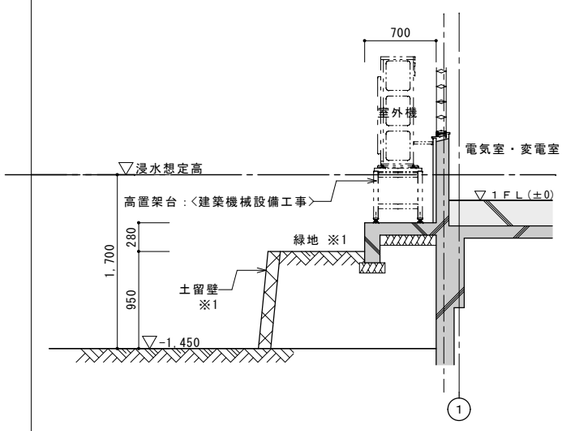

改修後 室外機置場廻り断面図

※１　既存のままを示す。

令和8年度	当初・変更区分	当初	図面サイズ	A1・A3
工 事 名	西部浄水場浸水災害対策工事			
工事箇所	春日部市一ノ割１７３１番地１ 西部浄水場			
図 面 名	雑詳細図３　室外機置場（改修前・後）			
縮　　尺	1/30(A1) 1/60(A3)	図面番号	26/A	
春日部市上下水道部　工務課				

ライニング　S=1/20

改修後

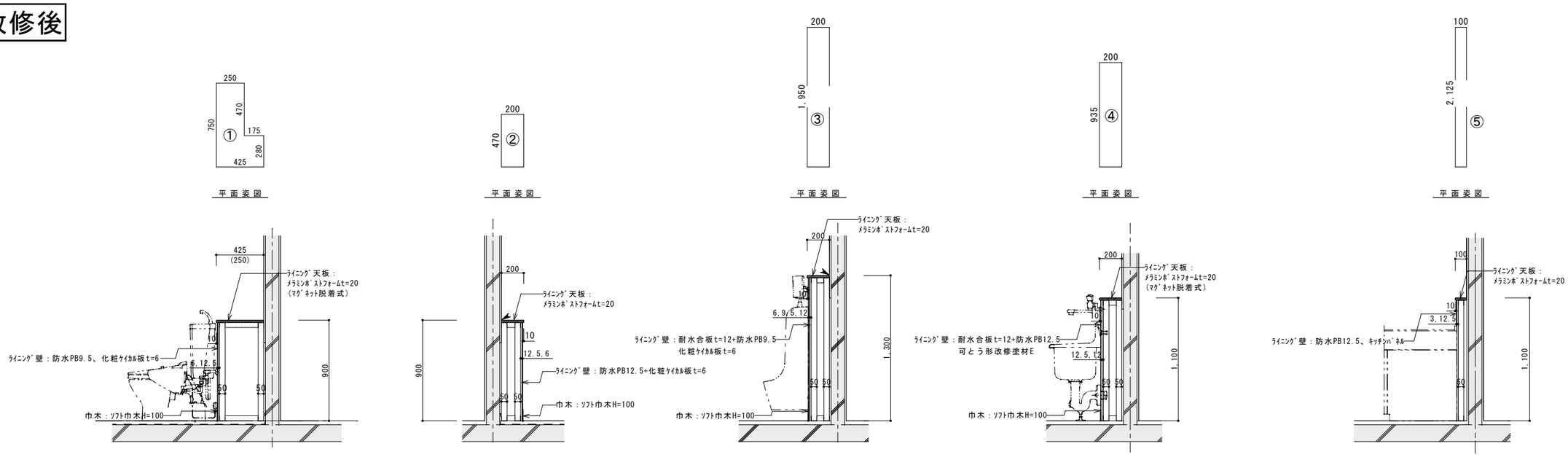

◢：シールW20

排水ライニング　S=1/10

改修後

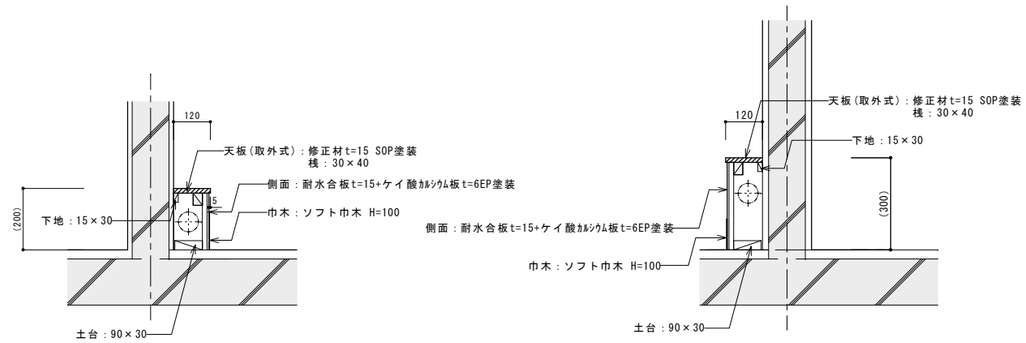

フカシ壁排水　S=1/20

改修後

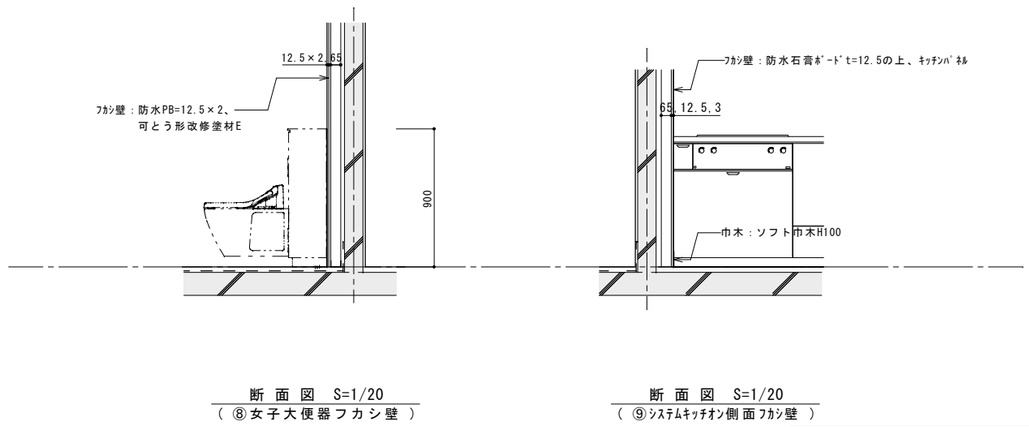

※1　既存のままを示す。

令和8年度	当初・変更区分	当初	図面サイズ	A1・A3
工事名	西部浄水場浸水災害対策工事			
工事箇所	春日部市一ノ割１７３１番地１ 西部浄水場			
図面名	雑詳細図４　ライニング関係（改修前・後）			
縮尺	1/10・20(A1) 1/20・40(A3)	図面番号	27／A	

春日部市上下水道部　工務課

止 水 板 1

S=1/30

WP 1a 玄関ホール ⇔ エントランス A－2➡A－2 1箇所

WP 1b 配水ポンプ室 ⇔ 外廊下 A－2➡A－2 1箇所

改修前

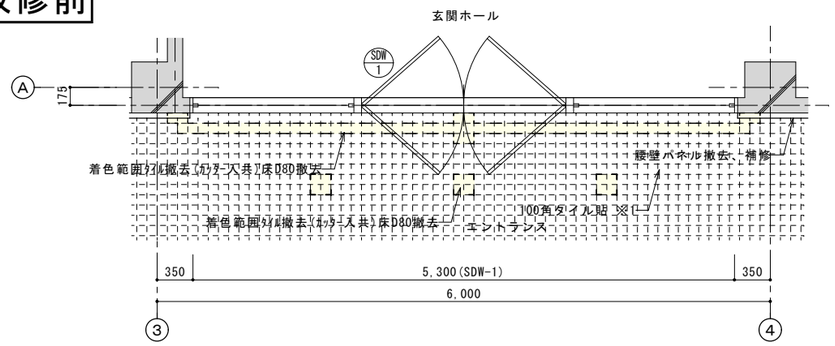

改修前 平面図

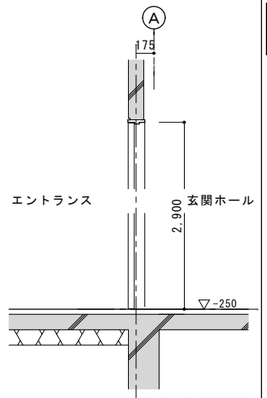

改修前 断面図

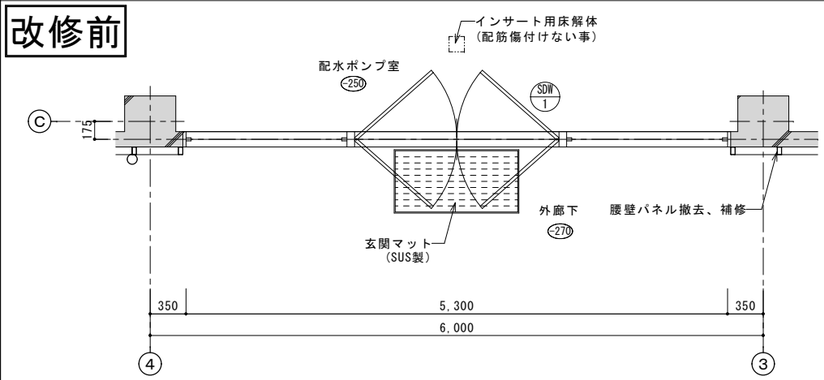

改修前 平面図

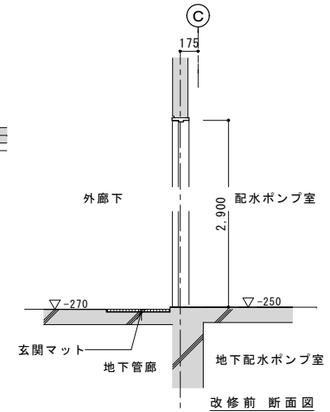

改修前 断面図

改修後

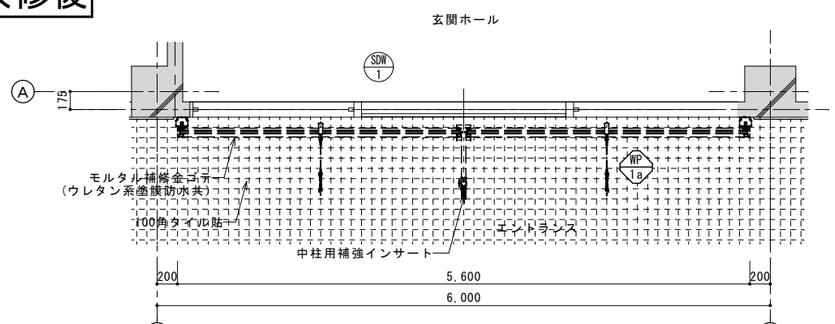

改修後 平面図

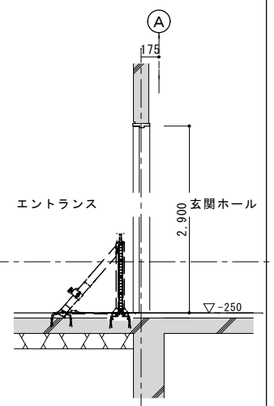

改修後 断面図

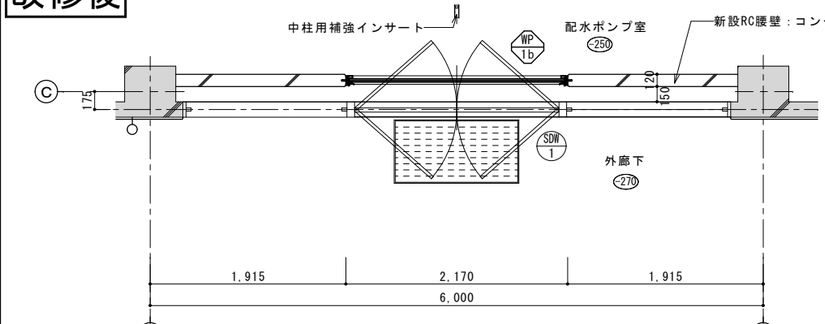

改修後 平面図

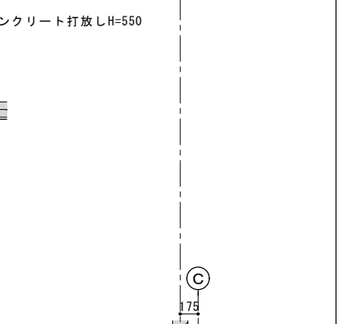

改修後 断面図

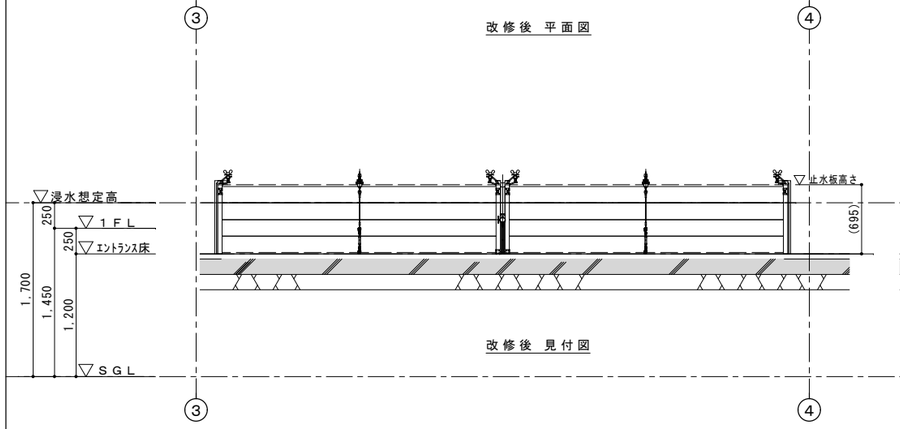

改修後 見付図

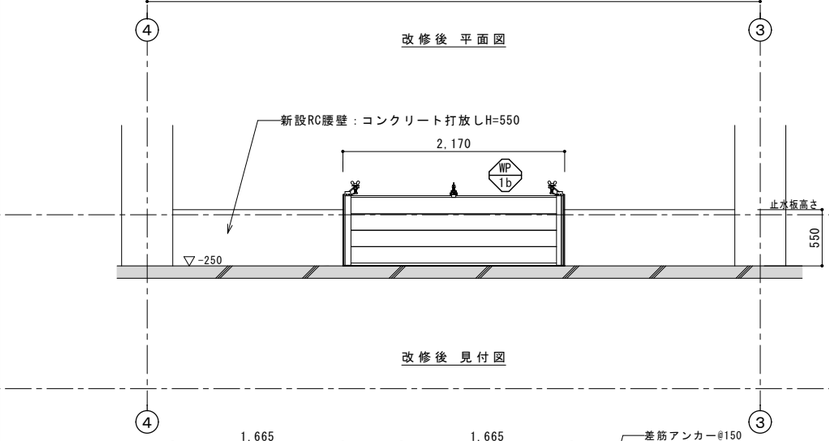

改修後 見付図

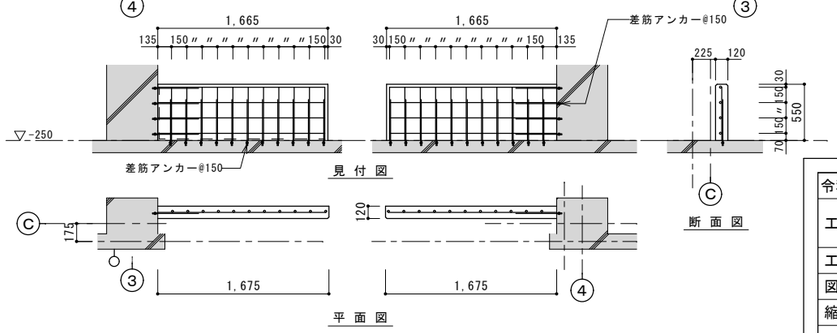

WP－1b 廻 り 配 筋 図

━ 金属系差筋ｱﾝｶｰD13を示す

※配筋径は全てD13とする

◆止水板仕様(WP-1a、WP-1b)

型　　式	：	脱着式・露出枠・外締め
設定浸水高さ	：	ＳＧＬ+1，７００
パ　ネ　ル	：	脱着式アルミパネル t=35
備　　考	：	漏水量1.0L/(㎡・h)以下(実験値)・WS-6相当 中柱脱着時　床面フラット 側枠と外壁の隙間埋めプレート等付属金物一式

※止水板は土木工事

※1　既存のままを示す。

令和8年度	当初・変更区分	当初	図面サイズ	A1・A3
工 事 名	西部浄水場浸水災害対策工事			
工事箇所	春日部市一ノ割１７３１番地１ 西部浄水場			
図 面 名	雑詳細図５　止水板１（改修前・後）			
縮　尺	1/30(A1) 1/60(A3)	図面番号	28 / A	

春日部市上下水道部　工務課

止 水 板 2

S=1/30

WP 2a CDS ⇔ 外廊下　　WP 2b PDS ⇔ 外廊下　　A -2 ➡ A -2　　各1箇所

WP 3 電気室・変電室 ⇔ 外部　　A -2 ➡ A -2　　1箇所

改修前

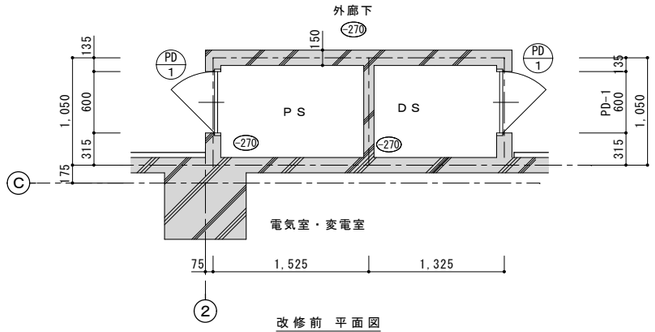

改修前 平面図

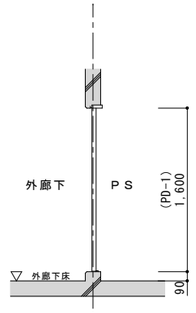

改修後 断面図

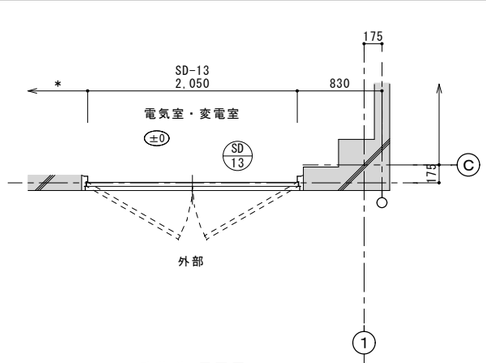

改修前 平面図

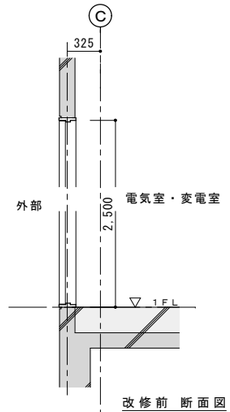

改修前 断面図

改修後

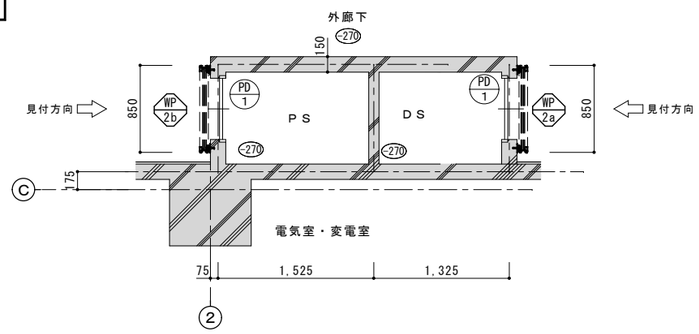

改修後 平面図

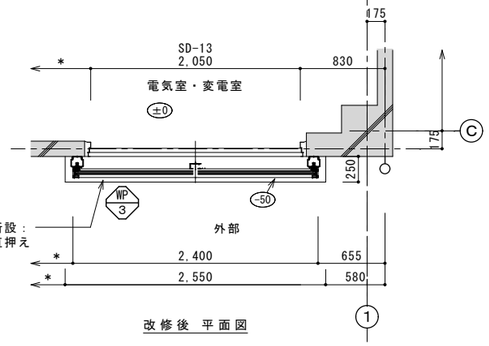

改修後 平面図

◆止水板仕様(WP-3)

型　　式	：	脱着式・露出枠・外締め
設定浸水高さ	：	SGL+1,700
パ ネ ル	：	脱着式アルミパネル t=35
備　　考	：	漏水量1.0L/(㎡・h)以下(実験値)・WS-6相当 中柱脱着時　床面フラット 側枠と外壁の隙間埋めプレート等付属金物一式

※止水板は土木工事

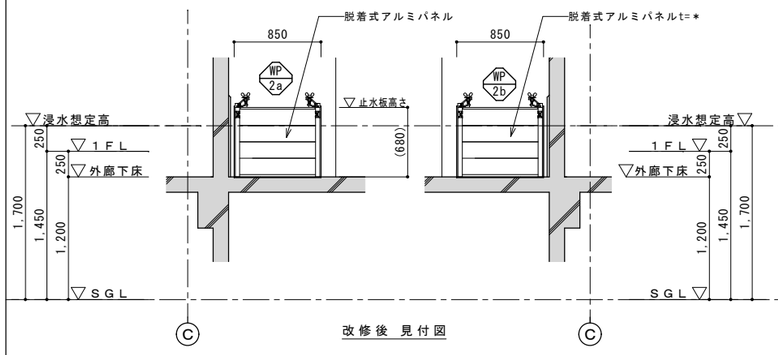

改修後 見付図

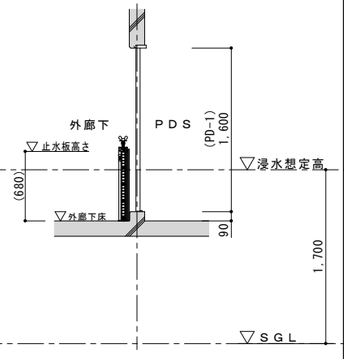

改修後 断面図

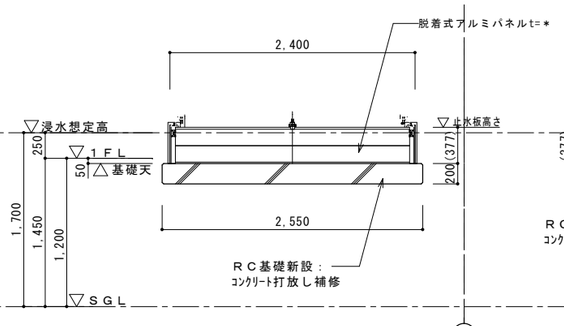

改修後 見付図

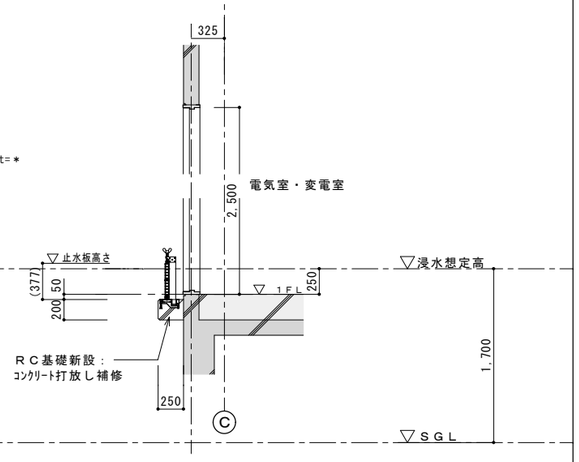

改修後 断面図

◆止水板仕様(WP-2a、WP-2b)

型　　式	：	脱着式・露出枠・外締め
設定浸水高さ	：	SGL+1,700
パ ネ ル	：	脱着式アルミパネル t=35
備　　考	：	漏水量1.0L/(㎡・h)以下(実験値)・WS-6相当 中柱脱着時　床面フラット 側枠と外壁の隙間埋めプレート等付属金物一式

※止水板は土木工事

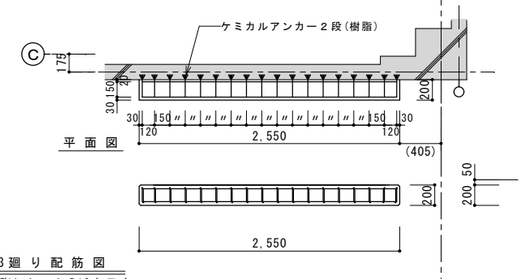

平面図

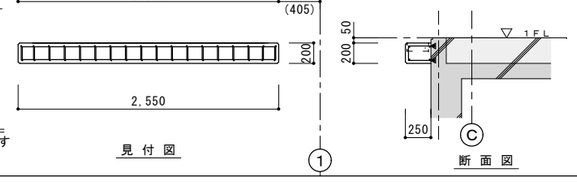

見付図　　断面図

WP-3廻り配筋図

樹系脂ケミカルアンカーD13を示す

※配筋径は全てD13とする

※1　既存のままを示す。

令和8年度	当初・変更区分	当初	図面サイズ	A1・A3
工事名	西部浄水場浸水災害対策工事			
工事箇所	春日部市一ノ割１７３１番地１ 西部浄水場			
図面名	雑詳細図６　止水板２（改修前・後）			
縮　尺	1/30(A1) 1/60(A3)	図面番号	29 / A	

春日部市上下水道部　工務課

覆蓋No.1 → 水密蓋No.1

S=1/30

改修前

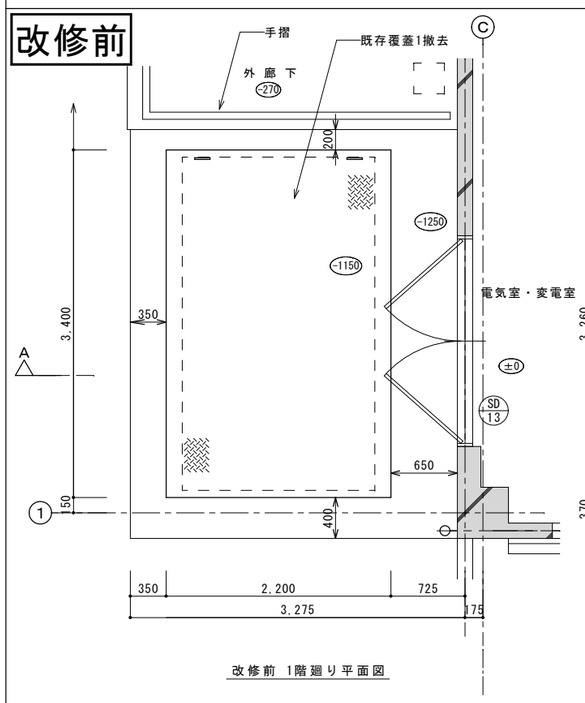

改修前 1階廻り平面図

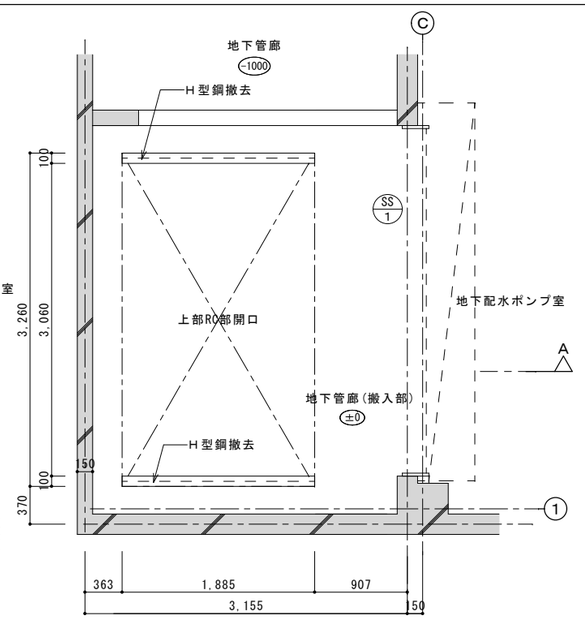

改修前 地下1階天井伏図

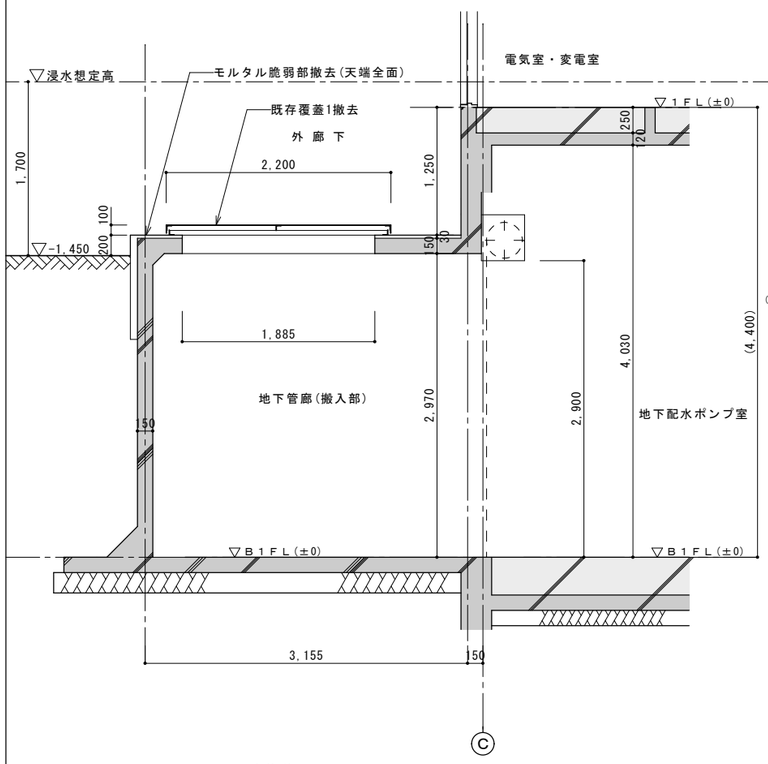

改修前 A－A断面図

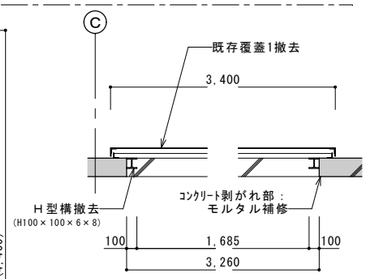

改修前 長手方向断面図

改修後

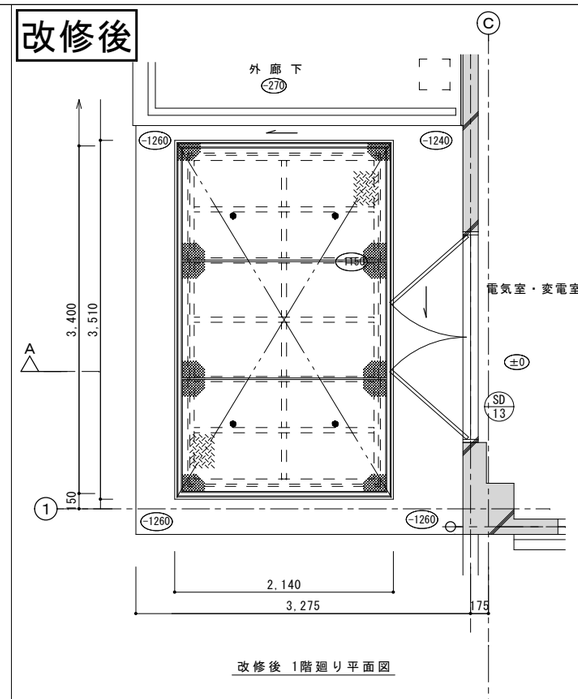

改修後 1階廻り平面図

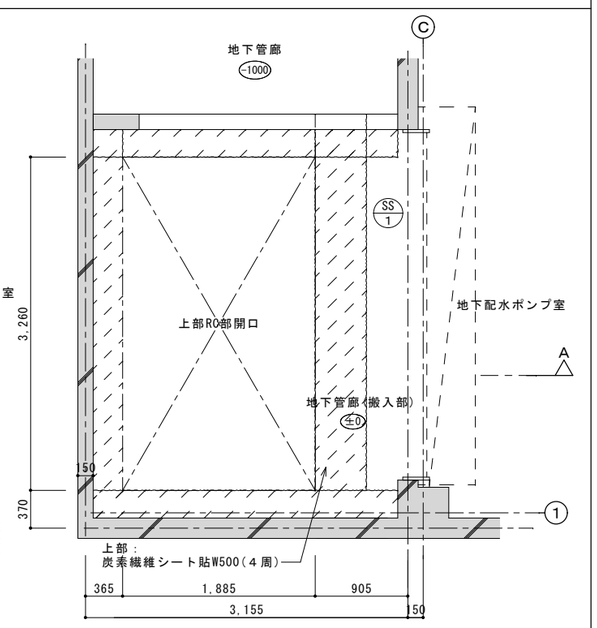

改修後 地下1階天井伏図

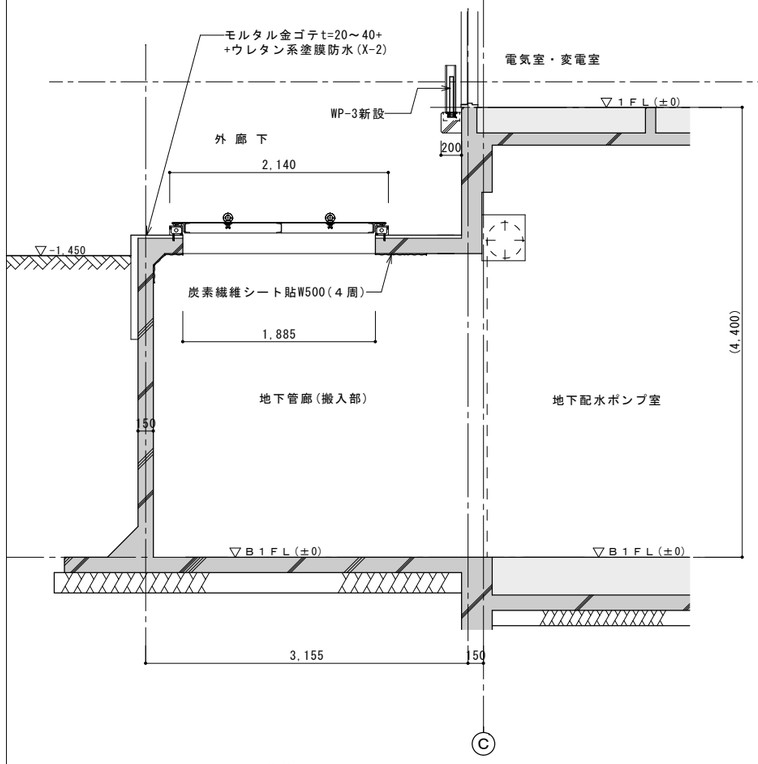

改修後 A－A断面図

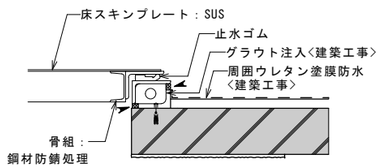

枠収まり S=1/10

◢：シールW20

水 密 蓋 仕 様	
機　　種	平置き式水密蓋 No.1（通常時閉）
有効開口	W 3260 x L 1890 mm
設計水深	1.7 m
許容漏水量	0.001 m^3/ h ・ m^2
主要部材質	骨材：SS400 [-100x50x5（防錆処理）
	スキンプレート：SUS304 PL-t5 ポルカPL
蓋重量	≒ 450 kg
枠重量	≒ 260 kg

防錆処理：亜鉛溶射　Zn 50
（亜鉛溶射後 封口処理）
（コンクリート埋設部は素地とする。）

※水密蓋は土木工事

令和8年度	当初・変更区分	当初	図面サイズ	A1・A3
工 事 名	西部浄水場浸水災害対策工事			
工事箇所	春日部市一ノ割１７３１番地１ 西部浄水場			
図 面 名	雑詳細図７ 水密蓋No.1（改修前・後）			
縮　　尺	1/30(A1) 1/60(A3)	図面番号	30／A	

春日部市上下水道部　工務課

覆蓋No.２ → 水密蓋No.２

S=1/30

改修前

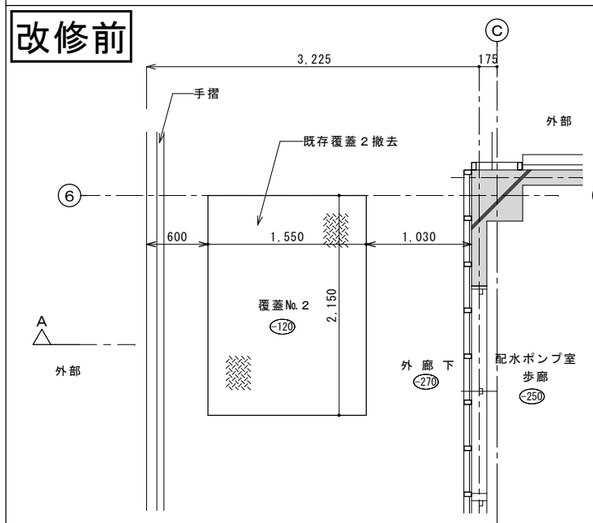

改修前 1階廻り平面図

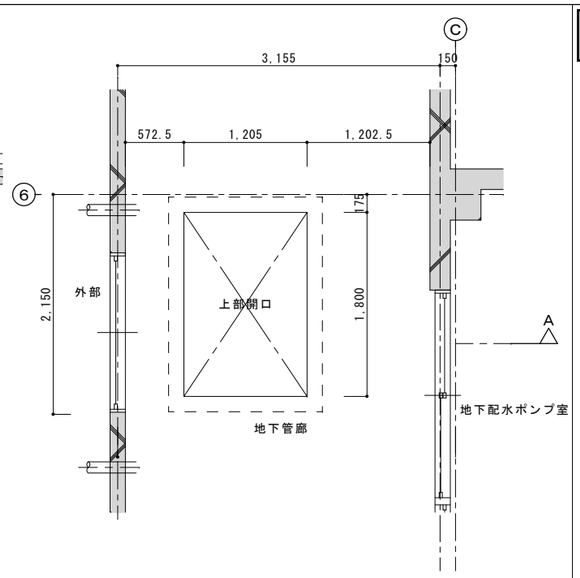

改修前 地下１階天井伏図

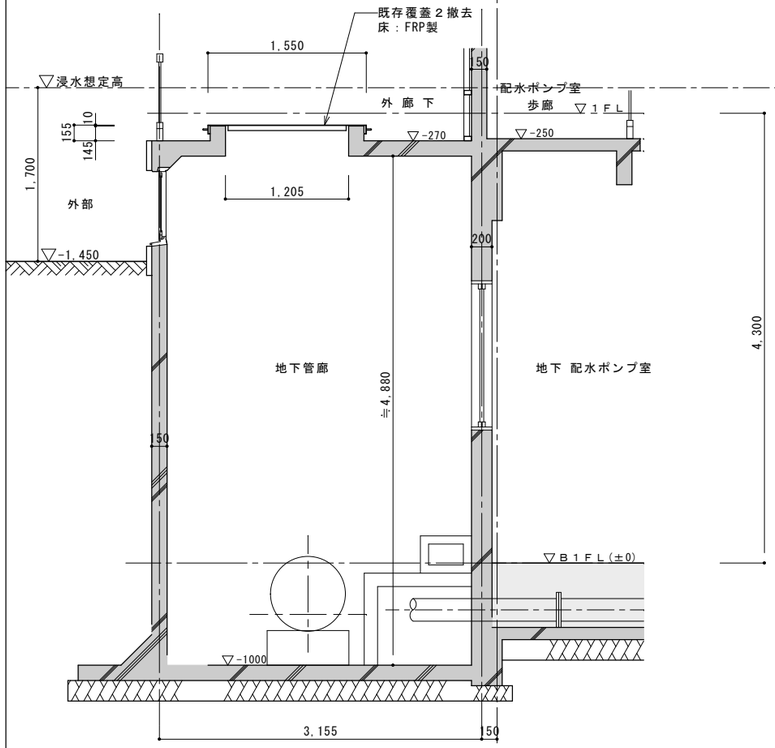

改修前 Ａ－Ａ断面図

改修後

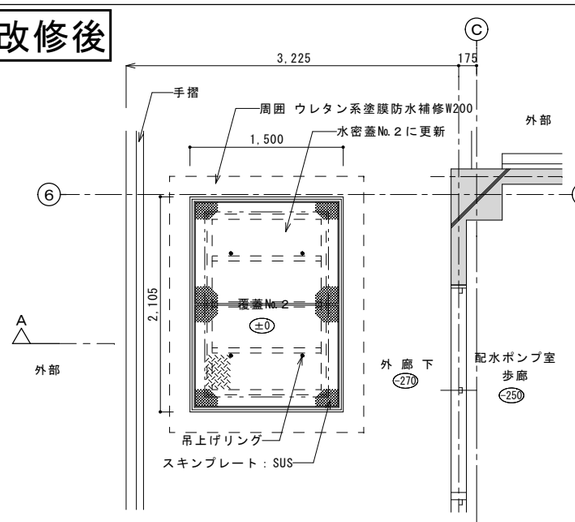

改修後 1階廻り平面図

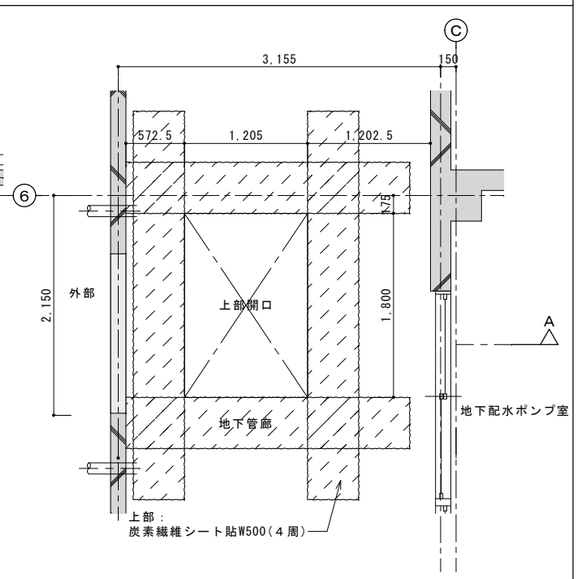

改修後 地下１階天井伏図

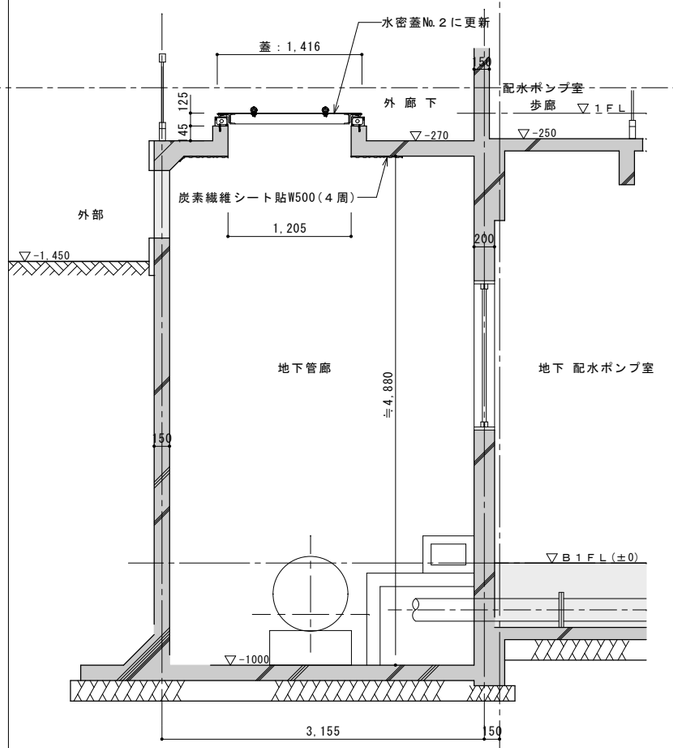

改修後 Ａ－Ａ断面図

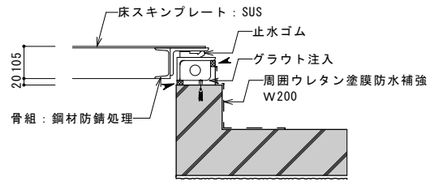

枠収まり S=1/10
◢：シールW20

水 密 蓋 仕 様	
機　　種	平置き式水密蓋 No.2（通常時閉）
有効開口	W 1810 x L 1210 mm
設計水深	1.7 m
許容漏水量	0.001 m^3/ h ・ m^2
主要部材質	骨材：SS400 [-100x50x5（防錆処理）
	スキンプレート：SUS304 PL-t5 ボルカPL
蓋重量	≒ 450 kg
枠重量	≒ 260 kg

防錆処理：亜鉛溶射　Zn 50
（亜鉛溶射後 封口処理）

（コンクリート埋設部は素地とする。）

※水密蓋は土木工事

令和8年度	当初・変更区分	当初	図面サイズ	A1・A3
工 事 名	西部浄水場浸水災害対策工事			
工事箇所	春日部市一ノ割１７３１番地１ 西部浄水場			
図 面 名	雑詳細図８ 水密蓋No.２（改修前・後）			
縮　　尺	1/30(A1) 1/60(A3)	図面番号	31／A	

春日部市上下水道部　工務課

新設建具

型式・数量	LSD 1 軽量スチール上吊り片引き戸 1箇所	LSD 2 軽量スチール上吊り片引き戸 1箇所	SW 1 スチール３方枠 1箇所	PT 1 トイレブース 1箇所	PT 2 トイレブース（ＳＫ） 1箇所
型　状	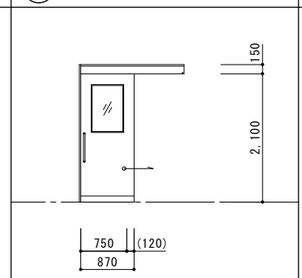	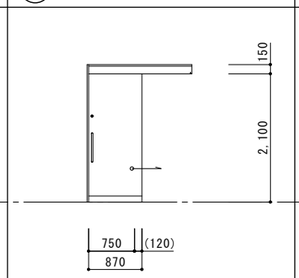	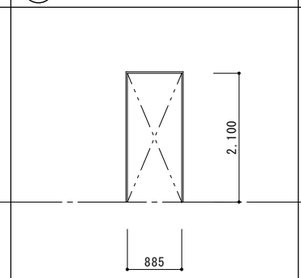	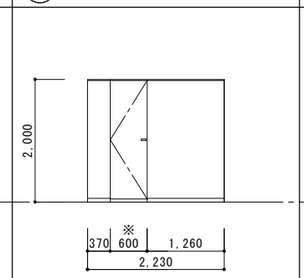 ※：要現場調整	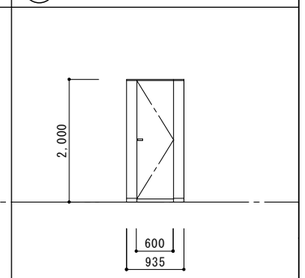
使用箇所	前室 ⇔ ＭＷＣ	前室 ⇔ ＷＷＣ	前室 ⇔ 廊下	ＭＷＣ	前室
材料仕上	化粧鋼板	化粧鋼板	スチールＳＯＰ塗装	メラミン樹脂化粧板	メラミン樹脂化粧板
見　込	４０　枠２３５	４０　枠２３５	１６０	４０	４０
ガ ラ ス	Ｆ６Ｋ(型板ガラス)、飛散防止フィルム	－	－	－	－
金　物	把手、上吊り装置、付属金物一式 付属金物一式	把手、サムターン・表示錠、上吊り装置、 付属金物一式		表示錠付き取手、戸当り、アルミＨＬ頭繋ぎ、 ＳＵＳ巾木、付属金物一式	取手、戸当り、アルミＨＬ頭繋ぎ、 ＳＵＳ巾木、付属金物一式
備　考	ＳＵＳ巾木(ＨＬ)	ＳＵＳ巾木(ＨＬ)			

撤去 建具表　S－1/50

型式・数量	PT 1 PT 2 PT 3 PT 4 トイレブース 各1箇所	SD 12 スチール製欄間付片開きドア 1箇所	SW 8 スチール製ＦＩＸ窓 4箇所
型　状	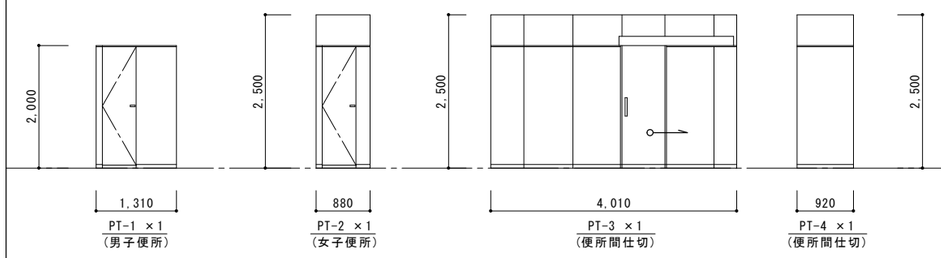	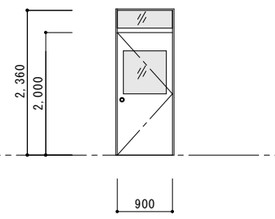	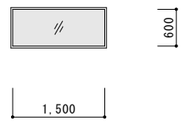
使用箇所	便所	便所 ⇔ 廊下	地下管廊 － 外部
材料仕上	ポリエステル化粧板	スチールＯＰ塗装	スチールＯＰ塗装
見　込	４２	１００	１００
ガ ラ ス	－	フロート板ガラス　ＦＬ６	フロート板ガラス　ＦＬ３
金　物	付属金物一式	握り玉、丁番、付属金物一式	水切、付属金物一式
備　考	一式撤去		一式撤去 ※外周シールアスベスト混入

令和8年度	当初・変更区分	当初	図面サイズ　A1・A3
工事名	西部浄水場浸水災害対策工事		
工事箇所	春日部市一ノ割１７３１番地１ 西部浄水場		
図面名	改修建具表１（新設・撤去）		
縮　尺	1/50(A1) 1/100(A3)	図面番号	32／A

春日部市上下水道部　工務課

改修　建具表　S－1/50

型式・数量	SW 1C スチール製引違い二連窓	AW 1C アルミ製引違い二連窓　4箇所	SW 1'C スチール製引違い二連窓	AW 1'C アルミ製引違い二連窓　1箇所	SW 5C スチール製引違い窓	AW 5C アルミ製引違い窓　2箇所	SW 6C スチール製引違い窓	AW 6C アルミ製引違い窓　1箇所
型状	改修前 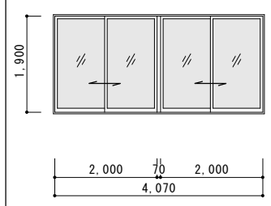	改修後 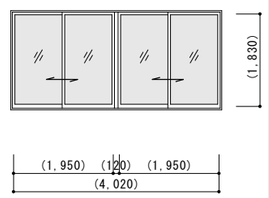 ※ S=1/60	改修前 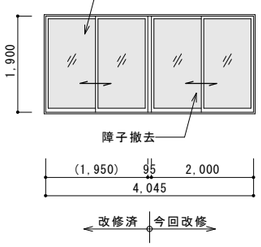	改修後 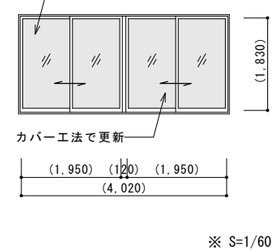 ※ S=1/60	改修前 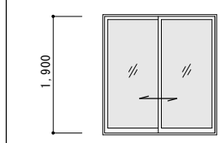	改修後 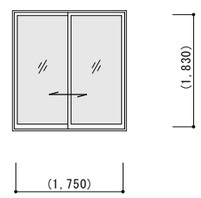	改修前 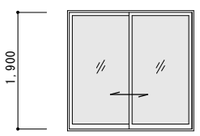	改修後 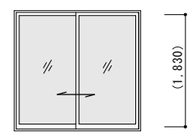
使用箇所	玄関ホール(2階含) ⇔ 外部、配水ポンプ室 ⇔ 外部		配水ポンプ室 ⇔ 外部		玄関ホール(2階含) ⇔ 外部		配水ポンプ室 ⇔ 外部	
材料仕上	スチールＯＰ塗装	→ アルミニウム電解２次着色	スチールＯＰ塗装	→ アルミニウム電解２次着色	スチールＯＰ塗装	→ アルミニウム電解２次着色	スチールＯＰ塗装	→ アルミニウム電解２次着色
見込	１００	→ ７０	１００	→ ７０	１００	→ ７０	１００	→ ７０
ガラス	フロート板ガラス　ＦＬ６	→ ＦＬ８(ﾌﾛｰﾄ板ｶﾞﾗｽ)、飛散防止フィルム	フロート板ガラス　ＦＬ６	→ ＦＬ８(ﾌﾛｰﾄ板ｶﾞﾗｽ)、飛散防止フィルム	フロート板ガラス　ＦＬ６	→ ＦＬ８(ﾌﾛｰﾄ板ｶﾞﾗｽ)、飛散防止フィルム	フロート板ガラス　ＦＬ６	→ ＦＬ８(ﾌﾛｰﾄ板ｶﾞﾗｽ)、飛散防止フィルム
金物	クレセント錠、水切り、カバー工法金物、付属金物一式		クレセント錠、水切り、カバー工法金物、付属金物一式		クレセント錠、水切り、カバー工法金物、付属金物一式		クレセント錠、水切り、カバー工法金物、付属金物一式	
備考	カバー工法で更新		今回改修部分(片側)をカバー工法で更新		カバー工法で更新		カバー工法で更新	

型式・数量	WD 1 スチール製片開きドア	WD 1 木製３方枠　1箇所	SD 9 スチール製欄間付両開きドア	SD 9 スチール製親子開きドア　1箇所	SW 9C スチール製引違い窓	AW 9C アルミ製引違い窓		
型状	改修前 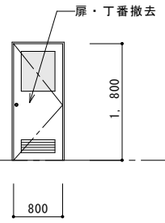	改修後 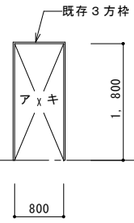	改修前 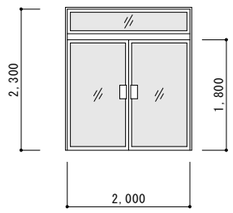	改修後 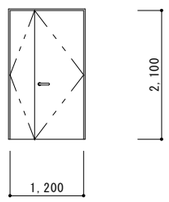	改修前 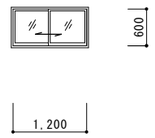	改修後 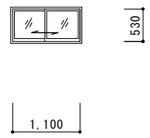		
使用箇所	湯沸室 ⇔ 廊下		水道施設展示室 ⇔ 玄関ホール		便所 ⇔ 外部			
材料仕上	木製ＯＰ塗装	→ 木製ＳＯＰ塗装	スチールＯＰ塗装	→ スチールＳＯＰ塗装	スチールＯＰ塗装	→ アルミニウム電解２次着色		
見込	１００	→ １００	１００	→ １００	１００	→ ７０		
ガラス	フロート板ガラス　ＦＬ３	→ －	フロート板ガラス　ＦＬ６	→ －	型板ガラスＦ３	→ ＦＷ6.8（網入型板ｶﾞﾗｽ）		
金物	レバーハンドル、丁番、付属金物一式 ステンレス押板	→ －	フロアヒンジ、押板、付属金物一式	→ レバーハンドル、本締錠、３枚丁番、ドアクローザー、ステンレス沓摺、順位調整器、附属金物一式	水切、クレセント、付属金物一式	→ 水切、アルミ額縁、クレセント、付属金物一式		
備考			撤去工法で更新		カバー工法で更新			

令和8年度	当初・変更区分	当初	図面サイズ　A1・A3
工事名	西部浄水場浸水災害対策工事		
工事箇所	春日部市一ノ割１７３１番地１　西部浄水場		
図面名	改修建具表２（改修前・後）		
縮尺	1/50(A1) 1/100(A3)	図面番号	33/A

春日部市上下水道部　工務課

既存　建具表　　S－1/50

型式・数量	SDW 1 スチール製 欄間・袖窓付 自由ドア　1箇所	SDW 2 スチール製 欄間・袖窓付 自由ドア　1箇所	SD 3 スチール製両開きドア　1箇所	SD 4 スチール製欄間付両開きドア　6箇所	SD 5 スチール製両開きドア　2箇所	SD 8 スチール製欄間付両開きドア　2箇所
型　状	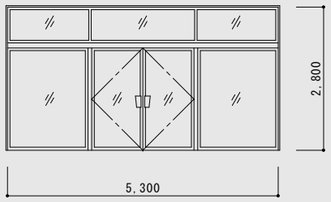 ※S=1/60	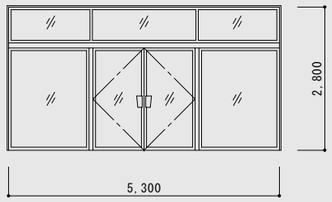 ※S=1/60	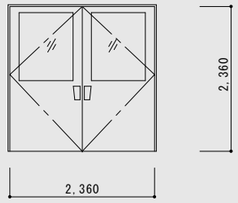	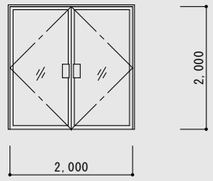	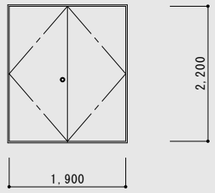	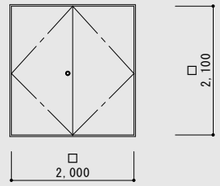
使用箇所	玄関ホール ⇔ 北側エントランス	配水ポンプ室 ⇔ 外廊下	操作室 ⇔ ベランダ	操作室、執務室、ロッカー室、会議室、洗濯室、倉庫	電気室・受変電室 ⇔（玄関ﾎｰﾙ、電気室・受変電室）	（地下機械室、地下貯油室）⇔ 地下配水ポンプ室
材料仕上	スチールＯＰ塗装	スチールＯＰ塗装	スチールＯＰ塗装	スチールＯＰ塗装	スチールＯＰ塗装	スチールＯＰ塗装
見　込	１００	１００	１００	１００	１００	１００
ガラス	フロート板ガラス　ＦＬ６	フロート板ガラス　ＦＬ６	フロート板ガラス　ＦＬ６	フロート板ガラス　ＦＬ６	－	－
金　物	シリンダー、本締錠、フロアヒンジ、押板、付属金物一式	シリンダー、本締錠、フロアヒンジ、押板、付属金物一式	シリンダー錠、フランス落し、ドアチェック ステンレス押板	シリンダー錠、フランス落し、丁番、ドアチェック 沓摺、押板、付属金物一式	シリンダー錠、フランス落し、丁番、ドアチェック 沓摺、付属金物一式	シリンダー錠、フランス落し、丁番、ドアチェック 沓摺、付属金物一式
備　考				操作室 ⇔（執務室、ロッカー室、廊下）、倉庫 ⇔ 廊下 会議室 ⇔（洗濯室、廊下）		

型式・数量	SD 9B スチール製欄間付両開きドア　1箇所	SD 10 スチール製両開きドア　1箇所	SD 11 スチール製片開きドア　1箇所	SD 13 スチール製両開きドア　1箇所	PD 1 ＰＳ・ＤＳ点検ドア　4箇所	SSD 1 ステンレス製 欄間・袖窓付 自由ドア　2箇所
型　状	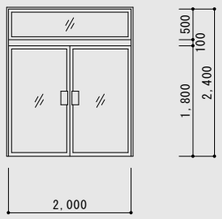	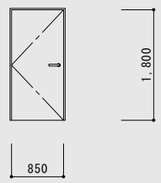	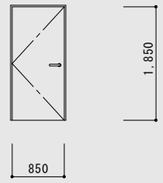	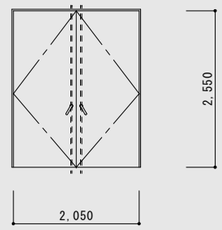	ＬＲ共通 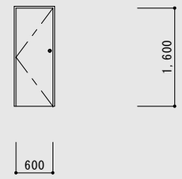	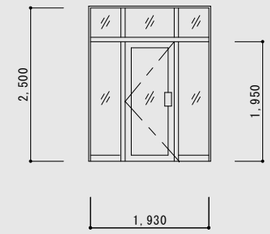
使用箇所	玄関ホール ⇔ 配水ポンプ室	執務室 ⇔ 外部	操作室 ⇔ 外部	電気室・変電室 ⇔ 外部	外廊下、ベランダ(DS・PS廻り)	２階廊下 ⇔ 外部
材料仕上	スチールＯＰ塗装	スチールＯＰ塗装	スチールＯＰ塗装	スチールＯＰ塗装	スチールＯＰ塗装	ステンレスヘアライン
見　込	１００	１００	１００	１００	１００	１００
ガラス	フロート板ガラス　ＦＬ６	型板ガラスＦ６	－	－	－	フロート板ガラス　ＦＬ６
金　物	フロアヒンジ、押板、付属金物一式	レバーハンドル、丁番、付属金物一式 ステンレス押板	レバーハンドル、丁番、付属金物一式 ステンレス押板	グレモンハンドル、大型丁番、水切、付属金物一式	握り玉錠、丁番、付属金物一式	シリンダー、本締錠、フロアヒンジ、押板、付属金物一式
備　考						

令和8年度	当初・変更区分	当初	図面サイズ　A1・A3
工事名	西部浄水場浸水災害対策工事		
工事箇所	春日部市一ノ割１７３１番地１ 西部浄水場		
図面名	改修建具表３（既存）		
縮　尺	1/50(A1) 1/100(A3)	図面番号	34／A

春日部市上下水道部　工務課

既存　建具表　　S－1/50

型式・数量	SW 5 スチール製引き違い窓 1箇所	SW 6 スチール製引き違い窓 2箇所	SW 7 スチール製二連引き違い窓 3箇所	AW 1 アルミ製引違い二連窓 4箇所	AW 1a アルミ製引違い二連窓 1箇所	AW 2 アルミ製引違い二連窓 2箇所
型　状	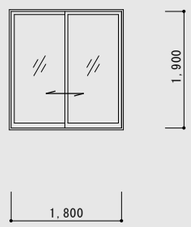	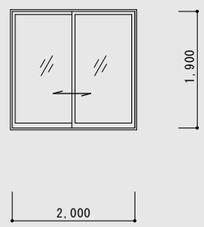	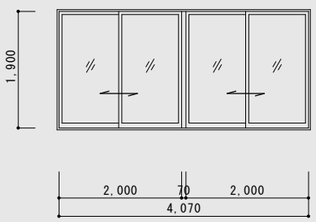	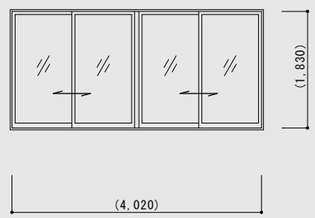	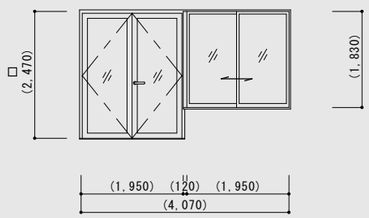	
使用箇所	浴室 ⇔ 外部	水道施設展示室 ⇔ 外部、倉庫 ⇔ 外部	地下管廊 ⇔ 地下配水ポンプ室	（操作室、テレメーター室、執務室、会議室） ⇔ 外部	操作室 ⇔ 外部	操作室 ⇔ 外部、倉庫 ⇔ 外部
材料仕上	スチールＯＰ塗装	スチールＯＰ塗装	スチールＯＰ塗装	アルミニウム電解２次着色	アルミニウム電解２次着色	アルミニウム電解２次着色
見　込	１００	１００	１００	７０	７０	７０
ガラス	フロート板ガラス　ＦＬ３	フロート板ガラス　ＦＬ３	フロート板ガラス　ＦＬ３	フロート板ガラス　ＦＬ６	フロート板ガラス　ＦＬ６	フロート板ガラス　ＦＬ６
金　物	水切、クレセント、付属金物一式	水切、クレセント、付属金物一式	水切、付属金物一式	クレセント錠、水切り、カバー工法金物、付属金物一式	クレセント錠、水切り、カバー工法金物、付属金物一式	クレセント錠、水切り、カバー工法金物、付属金物一式
備　考				カバー工法で改修済	カバー工法で改修済	カバー工法で改修済

型式・数量	AW 3 アルミ製引違い四連窓 1箇所	AW 4 アルミ製引違い窓 1箇所	AW 5 アルミ製引違い窓 1箇所	AW 6 アルミ製引違い窓 1箇所	GB 1 アルミ製ガラスブロック枠 1箇所	GB 2 アルミ製ガラスブロック枠 1箇所
型　状	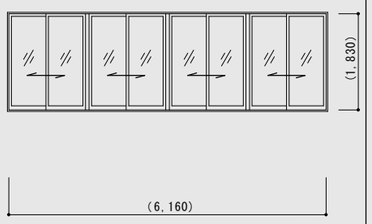 ※ S=1/60	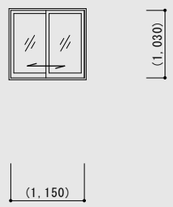	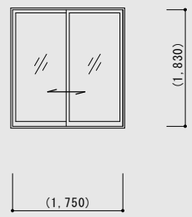	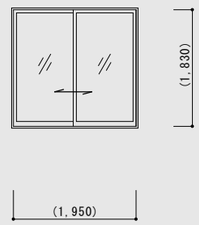	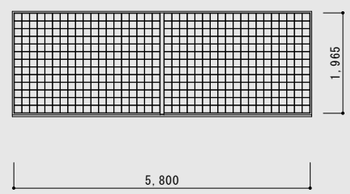 ※S=1/60	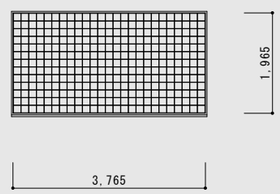
使用箇所	操作室 ⇔ 外部	脱衣所 ⇔ 外部	洗濯室　⇔ 外部	配水ポンプ室 ⇔ 外部	電気室・受変電室 ⇔ 外部	電気室・受変電室　⇔ 外部
材料仕上	アルミニウム電解２次着色	アルミニウム電解２次着色	アルミニウム電解２次着色	アルミニウム電解２次着色	アルミニウム電解２次着色	アルミニウム電解２次着色
見　込	７０	７０	７０	７０	１００	１００
ガラス	フロート板ガラス　ＦＬ６	型板ガラスＦ６	フロート板ガラス　ＦＬ６	フロート板ガラス　ＦＬ６	ガラスブロック145×145	ガラスブロック145×145
金　物	クレセント錠、水切り、カバー工法金物、付属金物一式	クレセント錠、水切り、カバー工法金物、付属金物一式	クレセント錠、水切り、カバー工法金物、付属金物一式	クレセント錠、水切り、カバー工法金物、付属金物一式	水切、付属金物一式	水切、付属金物一式
備　考	カバー工法で改修済	カバー工法で改修済	カバー工法で改修済	カバー工法で改修済		

令和8年度	当初・変更区分	当初	図面サイズ　A1・A3
工事名	西部浄水場浸水災害対策工事		
工事箇所	春日部市一ノ割１７３１番地１　西部浄水場		
図面名	改修建具表４（既存）		
縮　尺	1/50(A1) 1/100(A3)	図面番号	35/A

春日部市上下水道部　工務課

既存　建具表　　S－1/50	
型式・数量	SS 1 スチール製重量シャッター　　1箇所
型　　状	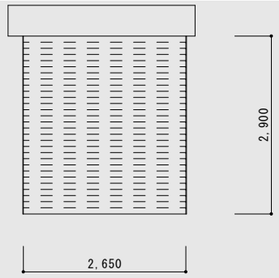
使用箇所	地下管廊 ⇔ 地下配水ポンプ室
材料仕上	スチールＯＰ塗装
見　　込	－
ガ ラ ス	－
金　　物	ガイドレール、シャッターボックス、座金
備　　考	

撤去ブラインドリスト

記号	名　　称	設　置　箇　所	設置箇所数	形状・寸法・備考
BL 1	アルミ製ブラインド 横型W25	配水ポンプ室SW-1C、SW-※1、 操作室AW-1、執務室AW-1、テレメーター室AW-1	５ヶ所	W:2,000 × H:2,000 × ２連　※ブラインド本体撤去
BL 1a	アルミ製ブラインド 横型W25	操作室AW-1'	１ヶ所	右側 － W:2,000 × H:2,600　※ブラインド本体撤去 左側 － W:2,000 × H:2,000　※ブラインド本体撤去
BL 2	アルミ製ブラインド 横型W25	操作室AW-2	１ヶ所	W:1,500 × H:2,000 × ２連　※ブラインド本体撤去
BL 3	アルミ製ブラインド 横型W25	(テレメーター室・操作室)AW-3	１ヶ所	W:1,500 × H:2,000 × ４連　※ブラインド本体撤去
BL 6	アルミ製ブラインド 横型W25	配水ポンプ室SW-6C	１ヶ所	W:2,000 × H:1,900　※ブラインド本体撤去

新設ブラインドリスト

記号	名　　称	設　置　箇　所	設置箇所数	形　状　・　寸　法
BL 1	アルミ製ブラインド 横型W25 設置	操作室AW-1、執務室AW-1、テレメーター室AW-1	３ヶ所	W:2,000 × H:2,000 × ２連
BL 1a	アルミ製ブラインド 横型W25 設置	操作室AW-1'	１ヶ所	右側 － W:2,000 × H:2,600 左側 － W:2,000 × H:2,000
BL 2	アルミ製ブラインド 横型W25 設置	操作室AW-2、水道施設展示室SW-2(窓枠内に直付け)	２ヶ所	W:1,500 × H:2,000 × ２連
BL 3	アルミ製ブラインド 横型W25 設置	(テレメーター室・操作室)AW-3	１ヶ所	W:1,500 × H:2,000 × ４連
BL 6	アルミ製ブラインド 横型W25 設置	水道施設展示室SW-6(窓枠内に直付け)	１ヶ所	W:2,000 × H:2,000

令和8年度	当初・変更区分	当初	図面サイズ	A1・A3
工 事 名	西部浄水場浸水災害対策工事			
工事箇所	春日部市一ノ割１７３１番地１ 西部浄水場			
図 面 名	改修建具表５（既設ｼｬｯﾀｰ・ﾌﾞﾗｲﾝﾄﾞ撤去・新設）			
縮　　尺	1/50(A1) 1/100(A3)	図面番号	36 / A	

春日部市上下水道部　工務課

自家発電機室棟

A 浸水災害対策工事

部　位	改　修　前	記号	撤去工事・下地処理	その他・備考
ＳＤ－１・２ （止水板） （鉄骨階段）	扉部：スチール製扉 鉄骨階段：縞鋼板（亜鉛メッキ）	◇1	WP-4部：止水板及びＲＣ基礎部分の大判石撤去 WP-5部：既存鉄骨階段移設	止水板設置用スラブ新設部の鉄骨階段床をバーナー切断の上、撤去 止水板受け用ＲＣスラブ、袖壁新設 新設床・袖壁廻りの既存石撤去

A 改修後仕上記号表

記号	改　修　内　容
①	止水板設置 WP-4 WP-5 ：ＳＤ－１及びＳＤ－２の前部 止水板H=1,150設置。新設ｺﾝｸﾘｰﾄ基礎（打ち放し補修） ※止水板は土木工事

B 外部廻り改修工事

部　位	改　修　前	記号	撤去工事・下地処理	その他・備考
点検ハシゴ	固定ハシゴ：スチール製ＯＰ塗装	◇1	固定ハシゴ一式撤去	固定ボルト部@1500グラインダー処理 ボルト撤去部塗装タッチアップ

B 改修後仕上記号表

記号	改　修　内　容
①	点検ハシゴ新設　：南側外壁 ステンレス製L=6,150、背面ガード付

C 屋根防水改修工事

部　位	改　修　前	記号	撤去工事・下地処理	その他・備考
陸屋根	ウレタン系塗膜防水（改修）	◇1	平場・立上り・パラペット天端・排水溝等：高圧洗浄	高圧洗浄30Mpa程度

C 改修後仕上記号表

記号	改　修　内　容
①	屋根防水改修（ウレタン系塗膜防水）：屋　根（一式パラペット天端迄） ウレタン系塗膜防水改修、脱気装置×２

外部改修仕上表

名　称	屋根廻り	外壁廻り	外部階段（外部階段２）
改修前	平場・立上げ：ウレタン系塗膜防水　※高圧洗浄、※１ パラペット天端：ウレタン系塗膜防水　※高圧洗浄、※１ 脱気装置：樹脂製　※一式撤去、※２ ドレン：縦型φ100　鋳鉄製（改修済）　※１ 点検口ハッチ：鋼製ＯＰ塗装　※一式撤去、※２	外壁：コンクリート打放しの上、吹付タイル　※一部撤去、※１ 腰壁：大判石貼り　※一部撤去、※１ 軒裏：コンクリート打放しの上、吹付タイル　※１ 点検ハシゴ：スチール製ＯＰ塗装　※２ 竪樋：φ100　塗装　※１	基礎：鉄筋コンクリートｔ=150直押え　※１ 柱：溝形鋼、溶融亜鉛メッキ　※１ 床：チェッカーPL4.5溶融亜鉛メッキ　※１ 手摺：φ42.7 溶融亜鉛メッキ　※１
改修後	平場・立上げ：ウレタン系塗膜防水更新 パラペット天端：ウレタン系塗膜防水更新 脱気装置更新：　※１ ドレン：縦型φ100　鋳鉄製　※１ 手掛金物設置：ＳＵＳ製φ22 W400	外壁：コンクリート打放しの上、吹付タイル 腰壁：大判石貼り 軒裏：コンクリート打放しの上、吹付タイル　※１ 点検ハシゴ：ステンレス製L=6,150、背面ガード付 竪樋：φ100　塗装　※１	基礎：鉄筋コンクリートｔ=150直押え　※１ 柱：溝形鋼、溶融亜鉛メッキ　※１ 床：チェッカーPL4.5溶融亜鉛メッキ　※１ 手摺：φ42.7 溶融亜鉛メッキ　※１ 階段基礎増設：コンクリート直押え 止水板用基礎：コンクリート直押え

※１：既存のままを示す　　※２：撤去、又は改修を示す

令和8年度	当初・変更区分	当初	図面サイズ	A1・A3
工事名	西部浄水場浸水災害対策工事			
工事箇所	春日部市一ノ割１７３１番地１　西部浄水場			
図面名	自家発電機室棟　改修項目表・仕上表			
縮　尺	NONE	図面番号	37／A	

春日部市上下水道部　工務課

改修前

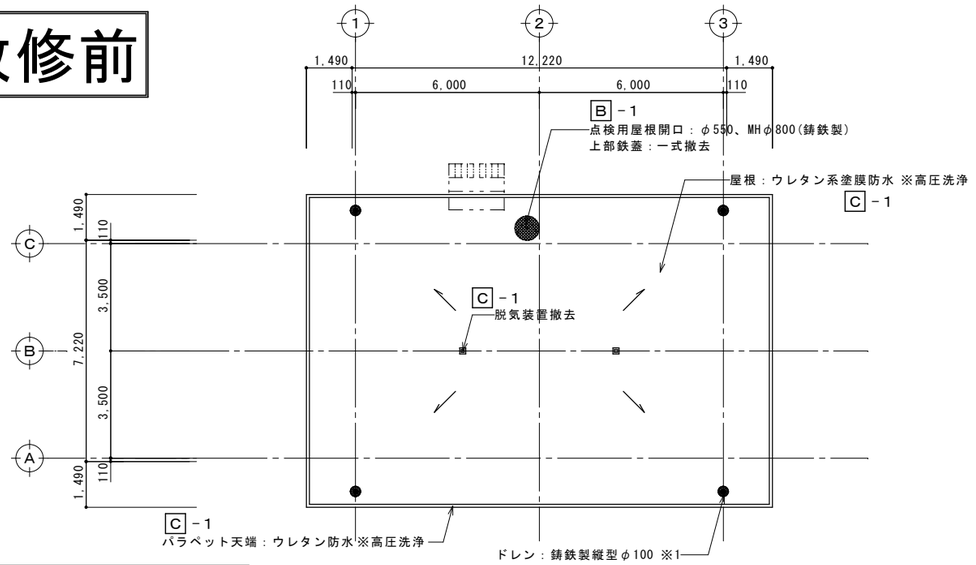

屋根伏図(改修前) S=1:100

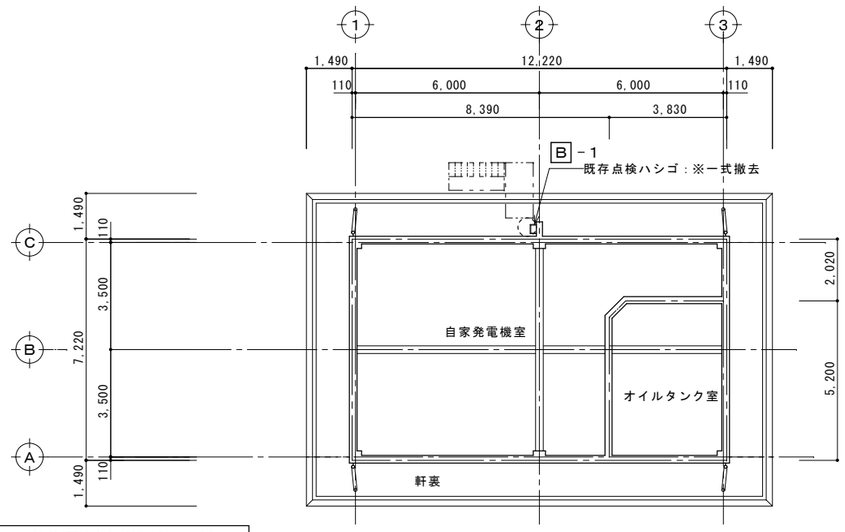

天井伏図(改修前) S=1:100

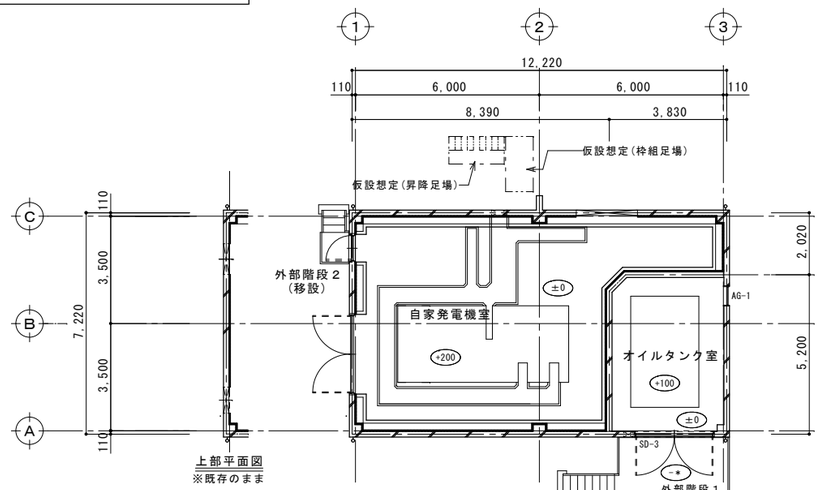

平面図(改修前) S=1:100　88.22㎡

改修後

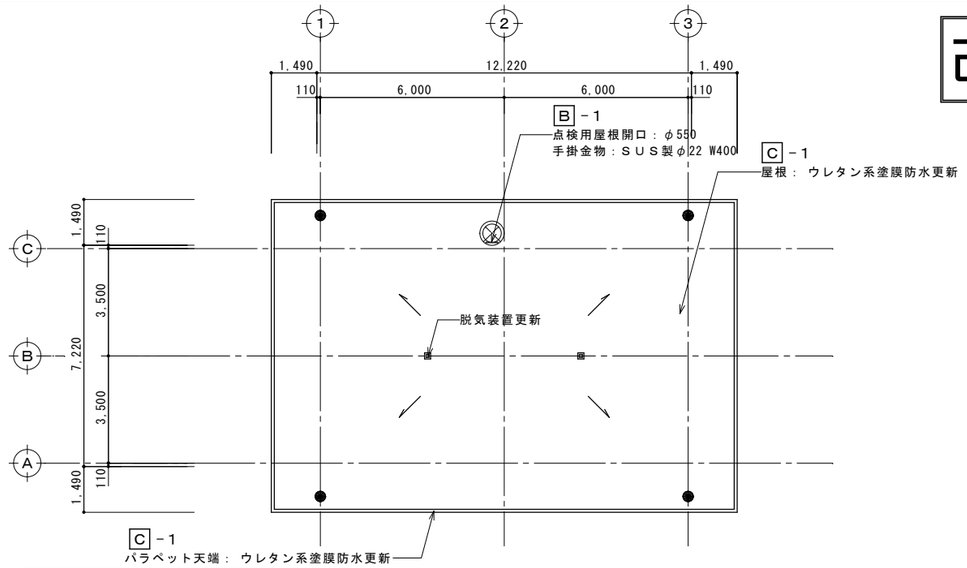

屋根伏図(改修後) S=1:100

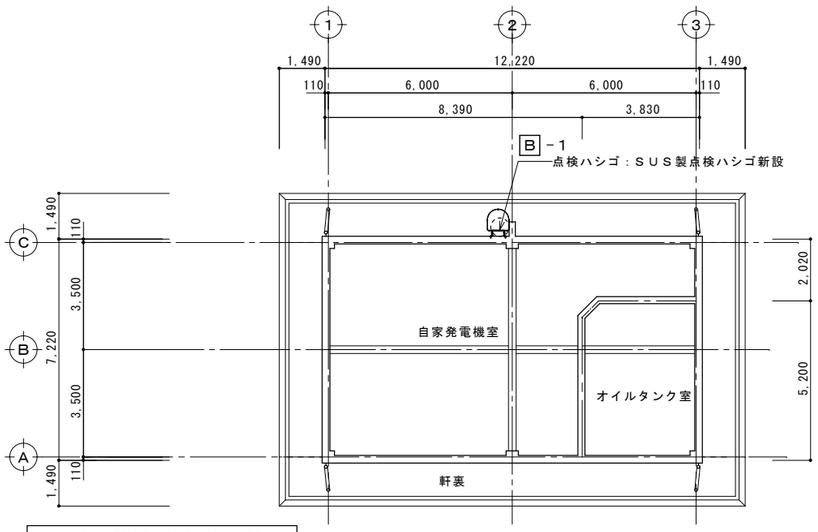

天井伏図(改修後) S=1:100

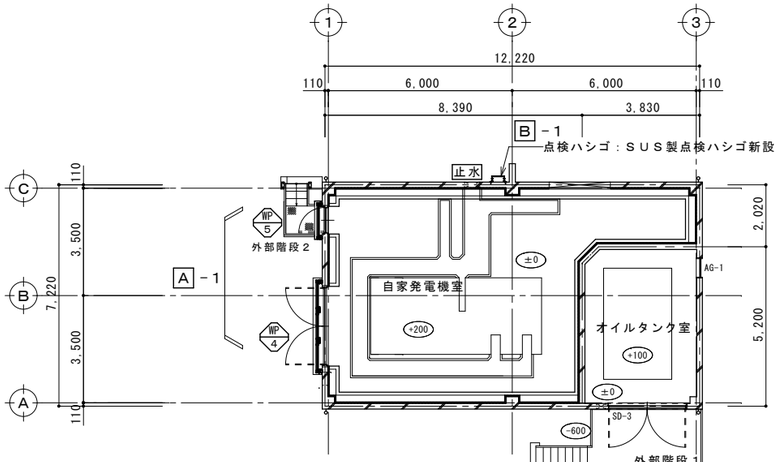

平面図(改修後) S=1:100

◆面積概要(全てCAD測定)

延床面積：　88.22 ㎡
建築面積：　108.24 ㎡

〈建築工事〉

① 屋根防水改修

② 点検ハシゴ新設：SUS製背面ガード付

WP4 WP5 止水板の設置
※止水板は土木工事

〈プラント工事〉

止水 配線・配管周り止水処理

※1：既存のままを示す。

令和8年度	当初・変更区分	当初	図面サイズ	A1・A3
工事名	西部浄水場浸水災害対策工事			
工事箇所	春日部市一ノ割１７３１番地１ 西部浄水場			
図面名	自家発電機室棟　平面図 (改修前・後)			
縮尺	1/100(A1) 1/200(A3)	図面番号	38 / A	

春日部市上下水道部　工務課

改修前

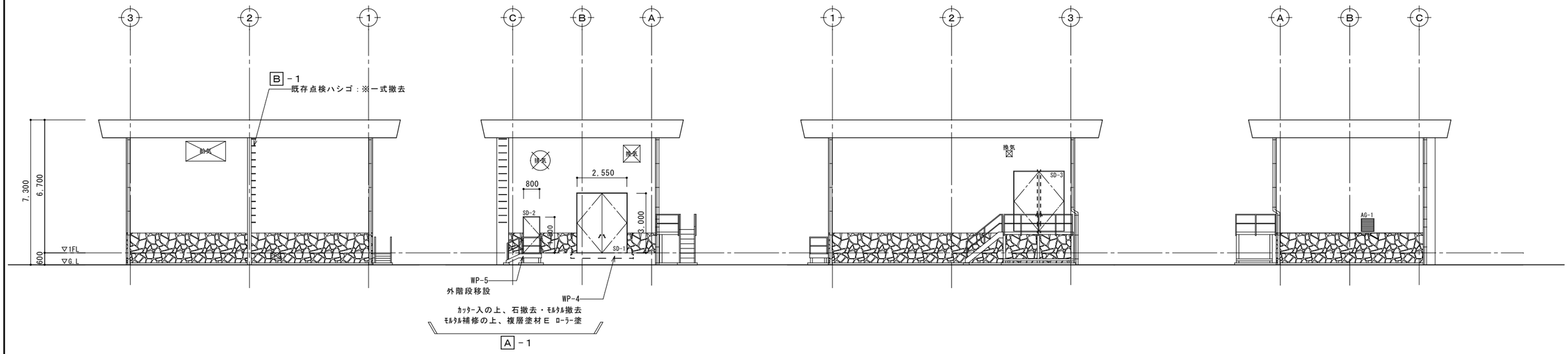

北側立面図(改修前) S=1:100

東側図(改修前) S=1:100

南側立面図(改修前) S=1:100

西側立面図(改修前) S=1:100

改修後

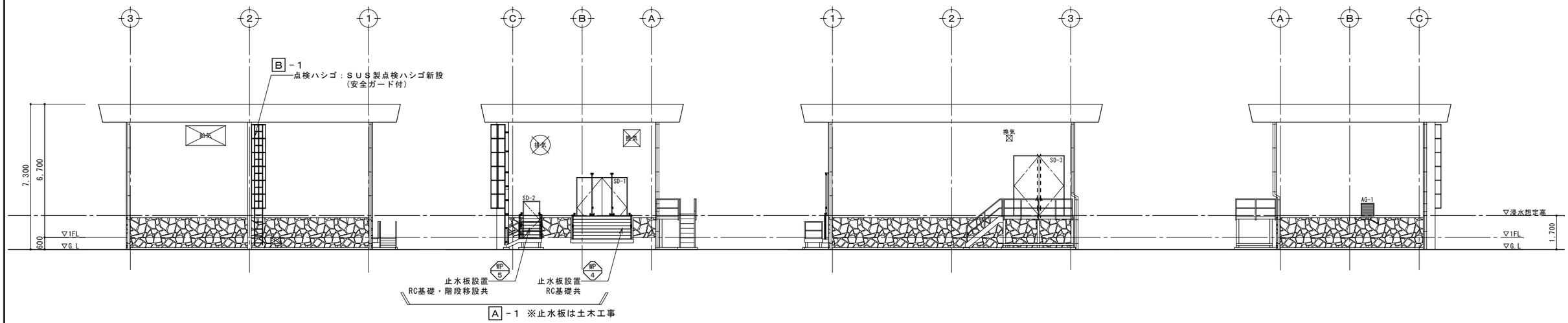

北側立面図(改修後) S=1:100

東側立面図(改修後) S=1:100

南側立面図(改修後) S=1:100

西側立面図(改修後) S=1:100

令和8年度	当初・変更区分	当初	図面サイズ	A1・A3	
工 事 名	西部浄水場浸水災害対策工事				
工事箇所	春日部市一ノ割１７３１番地１ 西部浄水場				
図 面 名	自家発電機室棟 立面図（改修前・後）				
縮 尺	1/100(A1) 1/200(A3)	図面番号	39／A		
春日部市上下水道部 工務課					

点検ハシゴ・屋根廻り詳細図 B-1 B-1　　S=1/30

パラペット廻り詳細図 C-1 C-1　　S=1/30

改修前

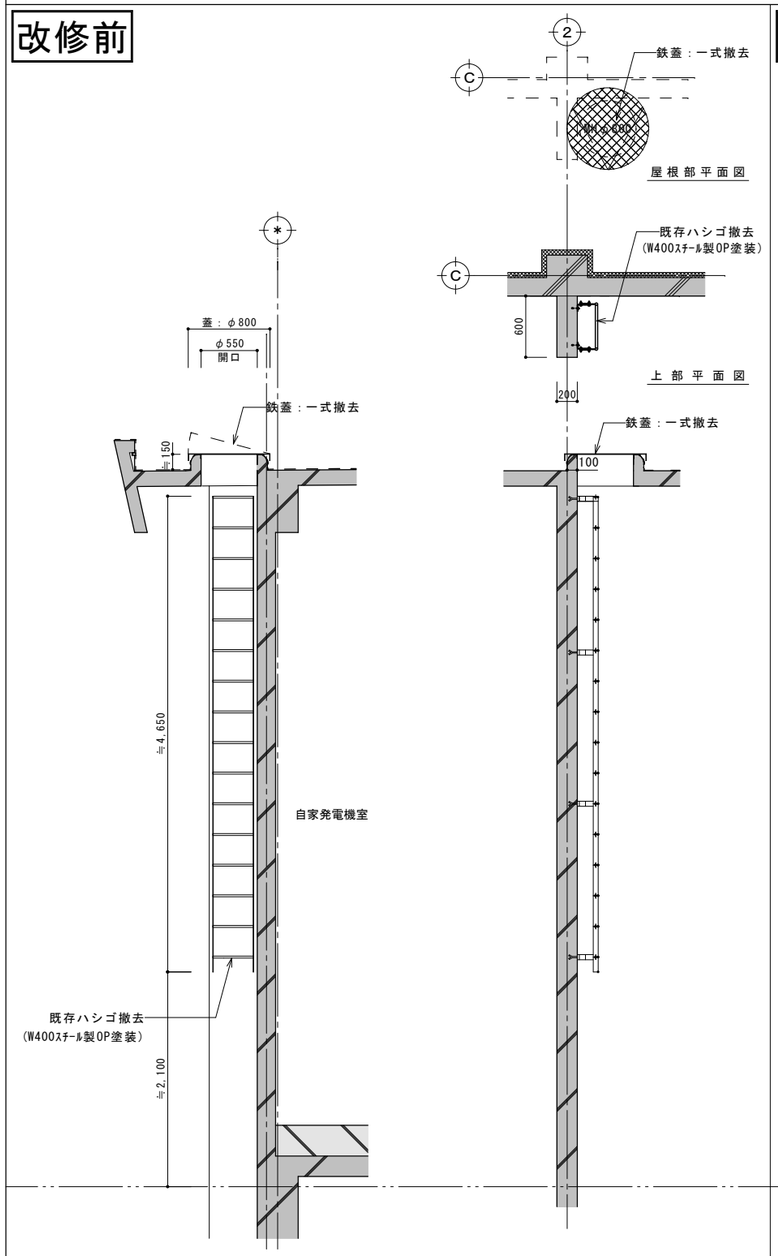

改修後

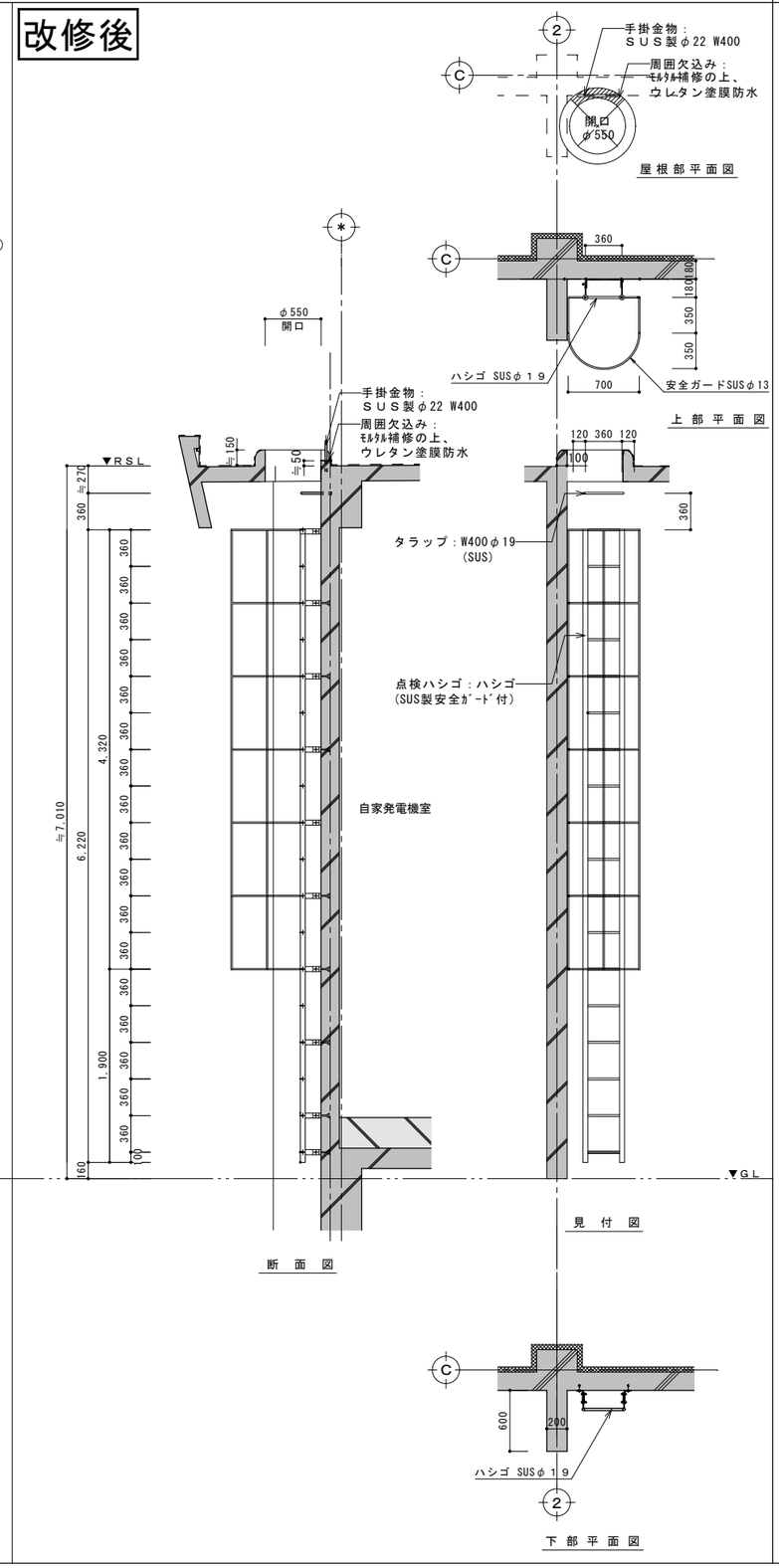

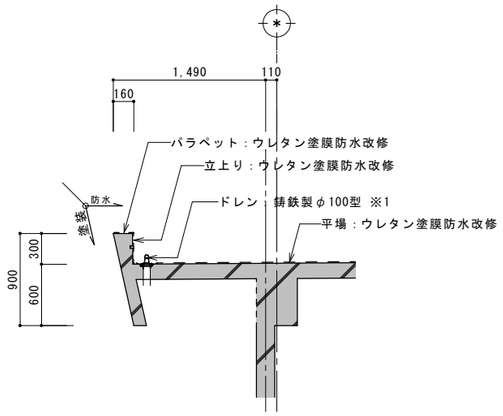

※１：既存のままを示す

令和8年度	当初・変更区分	当初	図面サイズ	A1・A3
工事名	西部浄水場浸水災害対策工事			
工事箇所	春日部市一ノ割１７３１番地１ 西部浄水場			
図面名	自家発電機室棟　雑詳細図１（改修前・後）			
縮尺	1/30(A1) 1/60(A3)	図面番号	40/A	

春日部市上下水道部　工務課

止 水 板 3（参考図）

S=1/30

WP 4　自家発電機室 ⇔ 外部　　1箇所

改修前

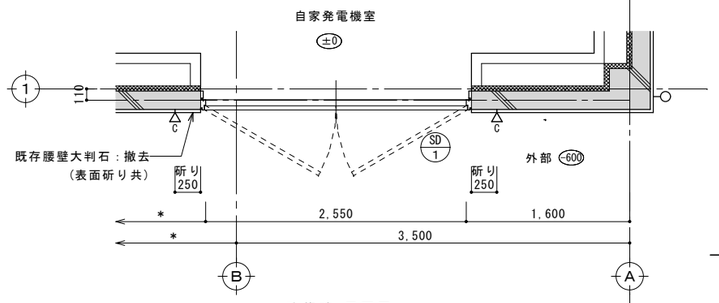

改修前 平面図

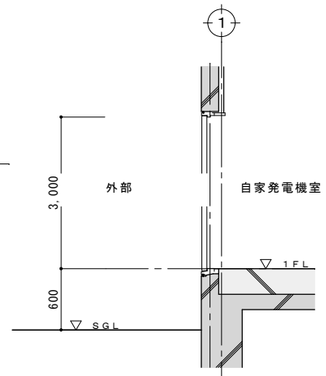

改修前 断面図

改修後

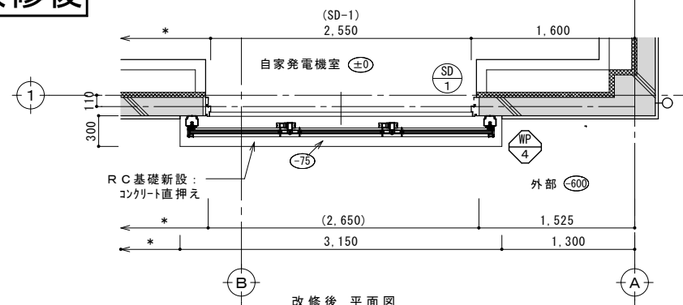

改修後 平面図

◆止水板仕様(WP-4)

型　　式	：	脱着式・露出枠・外締め
設定浸水高さ	：	SGL+1，700
パ　ネ　ル	：	脱着式アルミパネル t=*
備　　考	：	漏水量＊L/(㎡・h)以下(実験値)・WS-6相当 中柱脱着時　床面フラット 側枠と外壁の隙間埋めプレート等付属金物一式

※止水板は土木工事

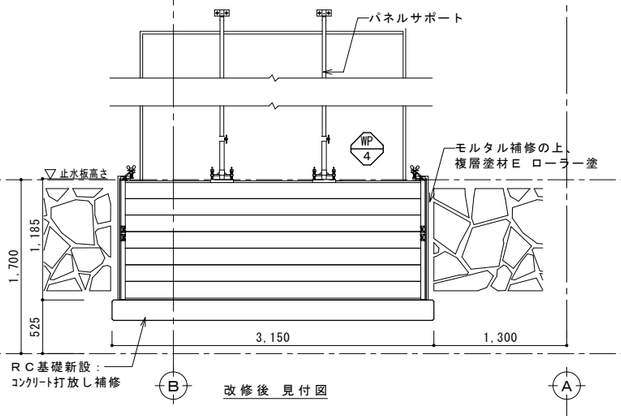

改修後 見付図

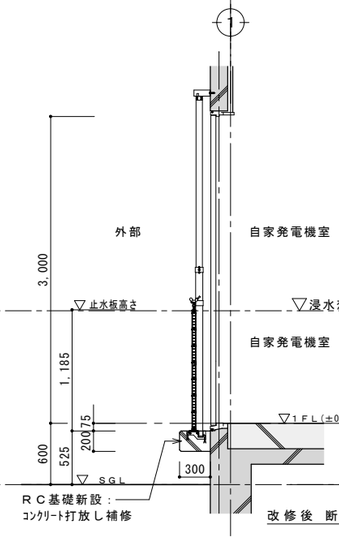

改修後 断面図

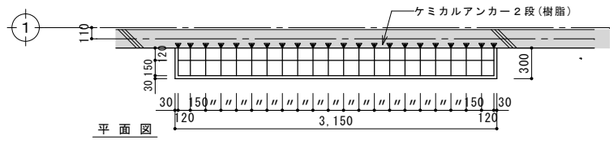

平面図

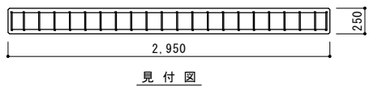

WP-4廻り配筋図
樹脂系ｹﾐｶﾙｱﾝｶｰD13を示す
※配筋径は全てD13とする

見付図

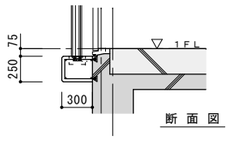

断面図

WP 5　自家発電機室 ⇔ 外部　　1箇所

改修前

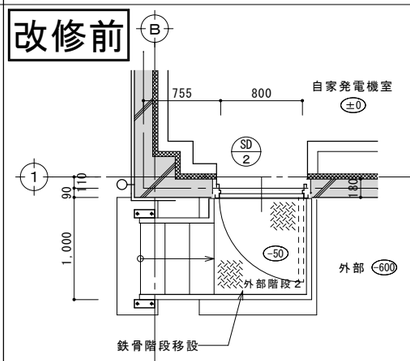

改修前 平面図

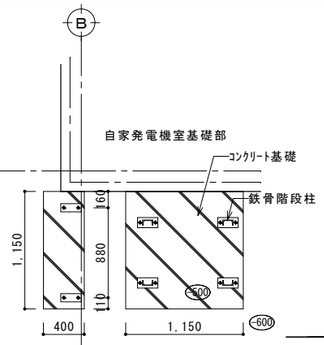

改修前 基礎図

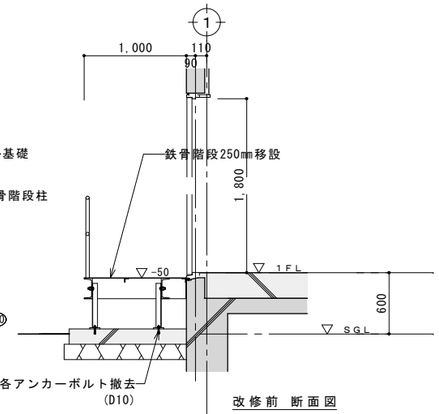

改修前 断面図

改修後

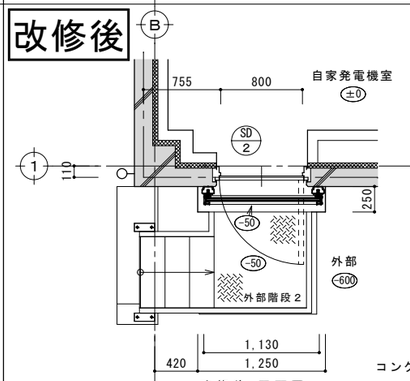

改修後 平面図

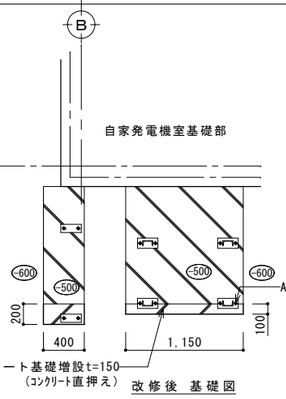

改修後 基礎図

◆止水板仕様(WP-5)

型　　式	：	脱着式・露出枠・外締め
設定浸水高さ	：	SGL+1，700
パ　ネ　ル	：	脱着式アルミパネル t=*
備　　考	：	漏水量＊L/(㎡・h)以下(実験値)・WS-6相当 中柱脱着時　床面フラット 側枠と外壁の隙間埋めプレート等付属金物一式

※止水板は土木工事

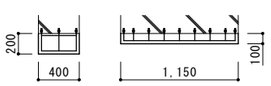

基礎増設部 配筋図
金属系差筋ｱﾝｶｰD13を示す
※配筋径は全てD13とする

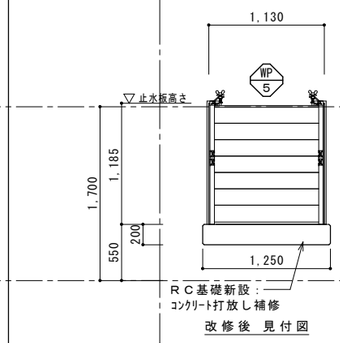

改修後 見付図

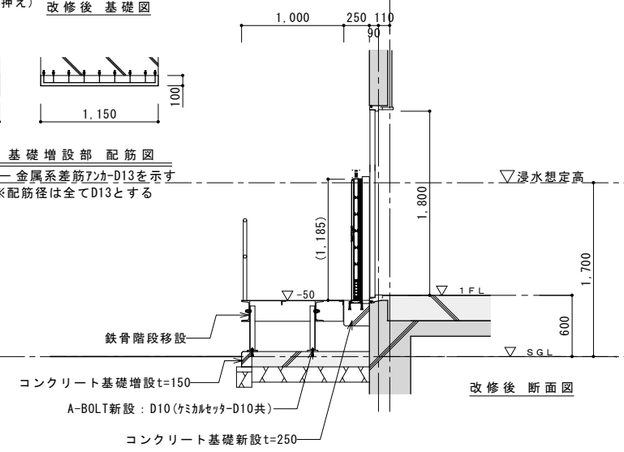

改修後 断面図

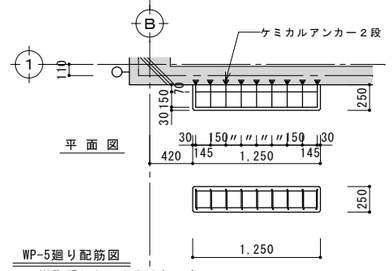

平面図

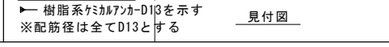

WP-5廻り配筋図
樹脂系ｹﾐｶﾙｱﾝｶｰD13を示す
※配筋径は全てD13とする

見付図

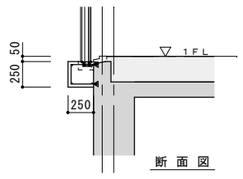

断面図

令和8年度	当初・変更区分	当初	図面サイズ	A1・A3
工事名	西部浄水場浸水災害対策工事			
工事箇所	春日部市一ノ割１７３１番地１ 西部浄水場			
図面名	自家発電機室棟 雑詳細図２（改修前・後）			
縮　尺	1/30(A1) 1/60(A3)	図面番号	41 / A	

春日部市上下水道部　工務課

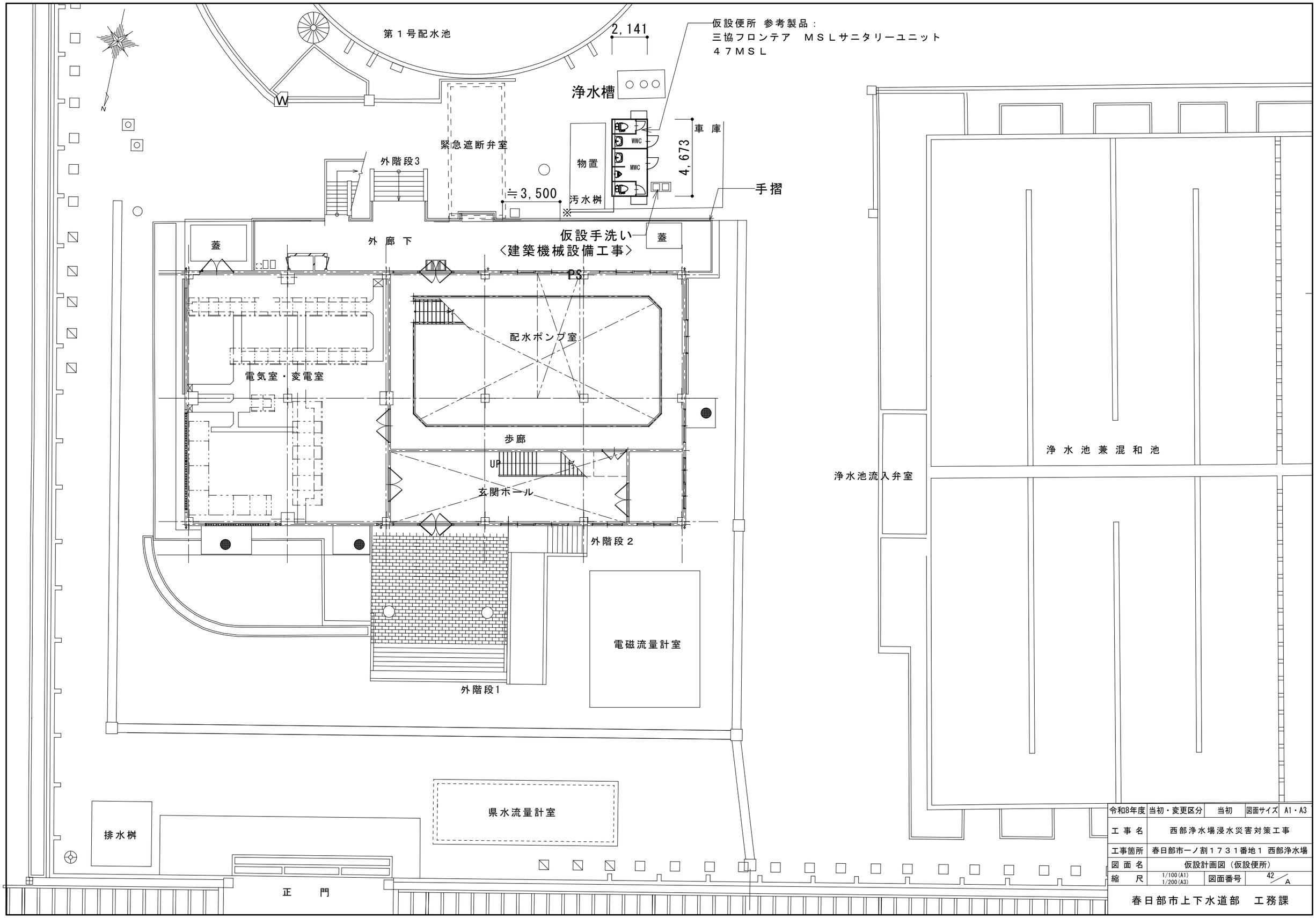

令和8年度	当初・変更区分	当初	図面サイズ	A1・A3
工事名	西部浄水場浸水災害対策工事			
工事箇所	春日部市一ノ割１７３１番地１ 西部浄水場			
図面名	仮設計画図（仮設便所）			
縮尺	1/100(A1) 1/200(A3)	図面番号	42/A	

春日部市上下水道部　工務課