中 央 監 視 シ ス テ ム 仕 様 書

1.修繕概要

(1)修繕名称　　粕壁市民センター中央監視装置システム等交換修繕
(2)修繕場所　　埼玉県春日部市粕壁 6918 番地 1（粕壁市民センター）
(3)工　　期　　自　　契約日　から　　至　　令和８年３月13日　まで
(4)建物概要

建物名称		構造	階数	延べ面積	消防法施行令別表	備考
①	粕壁市民センター	ＲＣ造	地下１階 地上３階	－		

(5)設備概要

方式及び種別	設　備　概　要
空調方式	・ターボ冷凍機　・チリングユニット ・空冷ヒートポンプ　・ガスヒートポンプエアコン ⊙直焚冷温水発生機　・二重効用吸収冷凍機
主熱源	・電気　⊙都市ガス　・液化石油ガス　・灯油　・その他（　　）
自動制御方式	⊙中央監視（・電気式　・電子式　⊙デジタル式）　・個別制御（　　）

2.作業内容

既設監視装置アズビル社製 savic-net FX2compact 本体、既設リモートコントローラーの取り外し作業、新設中央監視装置システム構築作業、新設中央監視盤設置作業、各制御盤リモートコントローラー設置設定作業、リモートコントローラーソフトウェア構築・投入作業、各センサー類設置・接続・設定作業。
各作業後に信号入出力試験、最適な制御動作となるように調整作業、試運転を行い正常に監視、操作が行える事、制御ソフトウェアが仕様通りに制御動作している事を確認する。
中央監視装置で監視するポイントは中央監視装置監視ポイント一覧の全ポイントとする。

(1)　中央監視装置システム構築作業
①監視システム構築作業
②リモートコントローラー接続設定作業
③監視ポイント設定作業
④制御ソフトウェア構築作業
⑤既設中央監視装置撤去
⑥新設中央監視装置設置

(2)　各制御盤リモートコントローラー設置作業
①対象系統：B1CP-1、B1CP-2、B1CP-3、2CP-1、3CP-1、3CP-2、3CP-3、RCP-1、RCP-2
②既設コントローラー撤去、リモートコントローラー新設、制御ソフトウェア設定、通信設定・通信確認、試運転調整

3. 提出書類

契約に必要な書類及び関係法令に規定されるものについて監督員の指示に従い提出すること。

4. 一般注意事項

(1)施設管理者に対しては、工事着手前に、監督員の承認を受けた実施工程表を提示し、工事期間中は施設利用者に迷惑をかけないようにすること。

(2)現場及び周辺における施設利用者等に対する安全管理については、適切な措置を講ずるほか特に資材等の搬入路については、交通事故防止の為万全を期すること。なお、工事期間中は整理整頓に努め、その日の作業終了後は、直ちに後片づけ、清掃を行う事。

5. 仕様書の遵守

(1)本仕様書上で列記されている機能、構造及びその他記載のある内容については、原則として変更を認めないものとする。疑義が生じた場合には、必要に応じて協議して定めものとする。
(2)契約後の仕様変更並びに受注者の一方的な解釈による変更は一切認めないものとする。

6. 新設中央監視システム稼働日

令和８年３月６日までに稼働完了する。

7 システム概要

本中央監視装置は、省力化、省エネルギー化、安全性の確保、快適環境の実現等を目的とした　熱源・空調・衛生・受変電等の各種機器の総合的、効率的な管理、監視、制御を行う。
システム構築にあたっては、維持管理コストの低減・拡張性を考慮して構築する事。

10. 新設中央監視装置構成機器

名称	数量	内容	仕様
中央監視装置 FAPC	１台	専用のソフトウェアによりシステム管理情報の表示・操作及び、各種プログラムの設定、変更を行う。タッチパネルにて画面の選択及び操作を行う	盤面設置タッチパネル方式 ディスプレイ：15 インチ以上 OS：WINDOWS または Linux ﾒﾓﾘ：2GB 以上 通信：Modbus／TCP 記憶装置：SSD 全監視ポイントデータ保持期間： １分毎データ 90 日分以上 １時間毎データ 10 年分以上 ※ウイルスセキュリティソフトインストール
シャットダウン用 UPS	１台	各制御盤、ローカルに設置して中央監視装置とデータ伝送、各種制御を行う。	入出力点数：別紙１中央監視システム監視ポイント一覧　参照 電源:AC100V／200V　DC24V 通信方式：Modbus／TCP
リモートユニット	９台	各制御盤、ローカルに設置して中央監視装置とデータ伝送、各種制御を行う。	入出力点数：別紙１中央監視システム監視ポイント一覧　参照 電源:AC100V／200V　DC24V 通信方式：Modbus／TCP
スイッチングハブ	10 台	各 CP 盤と中央監視間の通信を行う。	電源：AC100V/200V 10BASE-T/100BASE-T 産業用
ローカル機器	１式	温度・湿度センサー等	内訳明細書参照

11.制御機能

機能一覧表参照。

訂正	備考	春日部市教育委員会 社会教育部中央公民館	工事名称 粕壁市民センター中央監視装置システム等交換修繕 図面名称 仕様書

本工事場所：春日部市粕壁６９１８番地１

案　内　図

配　置　図

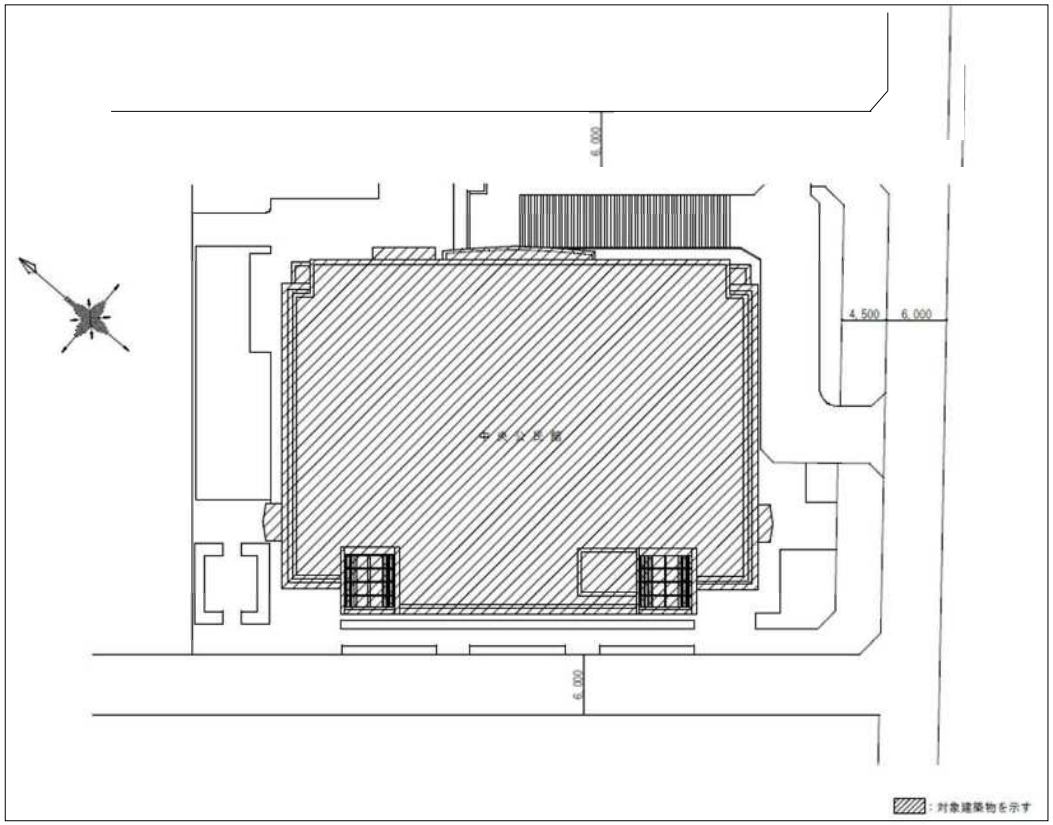

訂正	備考	春日部市教育委員会 社会教育部中央公民館	工事名称 粕壁市民センター中央監視装置システム等交換修繕 図面名称 案内図・配置図

中央監視システム機能一覧表

1.システム概要

本中央監視装置は、事務室に設置し省力化、省エネルギー化、安全性の確保、快適環境の実現等を目的とした熱源・空調・衛生・受変電・照明・防止設備等の各種機器の総合的、効率的な管理、監視、制御を行う。
システム構築にあたっては、構成機器が故障した場合でも他の機器に波及しないよう危険分散を考慮したシステムとする。
・本システムは、BA サーバ及びクライアント PC にて構築する（同居可）
　また、安定性、将来性、セキュリティ強化を考慮し、サーバの OS は
　Windows または LINUX または Android とする

（監視端末利用における必要条件・推奨条件は構成機器一覧表参照）

2.表示操作機能

⑴操作方法
　タッチパネルにより操作を行う
⑵機器個別発停操作・設定値変更
　関連するグラフィック画面またはリスト画面より管理点を選択して機器の発停操作・設定値の変更を行う。複数の機器を同時に起動する場合は、一定の遅れ時間をおいて順次起動する。
⑶状態監視
　管理点の状態・計測値・計量値の監視を行う。
⑷警報監視
　管理点・システム構成機器の警報発生・復帰の監視を行う。管理点の警報発生時は、最新の警報内容を専用エリアに表示すると共に、発生した警報に応じたインジケータ点滅表示を行う。また、ブザー鳴動を行う。
⑸発停失敗監視/状態不一致監視
　中央監視より発停指令後、一定時間機器の状態に変化がない場合、または中央監視の指令と機器の状態が不一致となった時は、警報を発する。
⑹最新警報表示
　最新の警報内容を画面の専用エリアに表示する。

3.画面全般

⑴画面スクロール機能
　各種一覧画面等で画面上すべての情報を表示しきれない場合は、スクロール機能により画面を移動させ表示することができる。
⑵画面印刷（画面キャプチャ）
　表示中の画面イメージを保存できる。

4.ユーザー管理

ユーザーID とパスワードを登録し、各機能画面に対して、操作の許可範囲（操作/表示のみ/表示不可）を設定できる。

5.監視機能・ポイント操作

⑴管理点詳細画面表示（ポイント操作ダイアログ）
　各管理点において詳細画面を表示する。詳細画面では、状態、計測値の管理点情報・管理点登録情報を表示する。
⑵計測値上下限監視・設定
　計測値が設定された上下限値を超えた場合に、予め登録された機器の連動に従った制御を行う。さらに上下限値から外れた場合には警報を発する。
⑶運転時間/投入回数積算
　機器の運転時間、運転（投入）回数を積算し、表示する。

6.監視機能・各種一覧表示

⑴管理点検索（ポイント検索）
　管理点の属性情報（管理点名称、グループNo、管理点種別）を条件として検索し、結果を一覧形式でまとめて表示できる。また、結果は PDF ファイルとして出力ができ、印刷を可能とする。
⑵管理点一覧表示
　各管理点の状態毎に次の一覧形式で表示する。グループ、警報中、運転中、停止中、保守中、トラブル中グループ一覧においてはグループ単位での一括発停操作や設定変更を可能とする。
⑶モジュール状態監視（デバイス状態監視）
　システム構成機器の状態・通信状態を常時監視し、異常時には警報を発する。
⑷リモートユニット状態監視
　リモートユニットの状態・通信状態を常時監視し、異常には警報を発する。

7. 制御機能 - 共通

⑴カレンダ制御
　平日、休日、特別日（複数）の設定が２年先までできる。
⑵タイムプログラム制御
　中央監視からの操作対象機器をタイムプログラムに登録し、自動的にスケジュール発停操作を行う。スケジュールは、マスタースケジュールと実行スケジュールを有する。マスタースケジュールで４種の日付種別に対して起動・発停時刻を設定する。カレンダ情報とマスタースケジュールにより、当日を含む７日間の実行スケジュール上で起動・停止時刻の変更ができる。対象機器に対して起動/停止の出力動作を１日に最大８/24 回まで設定できる。
⑶機器連動制御
　管理点の状態変化・警報発生等（イベント）を条件として、操作対象機器を指定した状態（起動/発停等）に動作させる。

8.制御機能 - 電気

⑴停電制御
　商用電源検出時、ブザー鳴動、停電インジケータを点滅表示する。また状態不一致の警報を抑制し、一般制御は実行保留とする。
　ただし、火災処理制御と手動操作は実行できる。
⑵復電制御
　商用電源が復帰した時には、自動または手動の復電指令により、復電制御を行う。

9.火災処理制御 - 防災

火災信号入力時、ブザー鳴動、火災インジケータ点滅表示により火災発生の通知を行う。
また、火災信号入力時、空調機等の関連機器を自動的に停止することを可能とする。
火災時の動作は、他の制御より優先して実行する。
火災復帰時は、手動操作で火災処理制御を解除する。

10.ローカル廻り制御

ローカル廻り制御構築内容の通りに制御ソフトウェアを構築する。

11.データ管理機能

⑴トレンドデータ収集
　計測値、積算値、機器の運転状態の時系列変化を一定時間蓄積する。
　データ蓄積時間は次のとおりとする。
　・１分周期データ　　：過去 40 日分
　・１時間周期データ　：過去 13 ヶ月分
　・１日周期データ　　：過去 10 年分
　・１ヶ月周期データ　：過去 10 年分
⑵CSV 出力
　収集したデータを CSV 形式で手動及び、自動でファイル出力ができる。
⑶トレンド表示
　トレンドデータとして収集したデータをトレンドグラフ（折れ線）、バーグラフ（棒グラフ、積層グラフ）にて表示する。
　同一画面上に最大８点のデータを表示する（１枚のグラフに表示できる軸は 2/8 本）。
⑷履歴一覧表示
　警報、状態変化、操作設定、未確認警報のものから年/月/日/時/分/秒順に一覧形式で表示する。表示種別を選択することにより、全体もしくは警報、状態変化、操作設定、未確認警報を抽出、表示できる。表示中のデータは、文字列や時刻による検索、コメント入力を可能とする。
　また、CSV 形式でのファイル出力も可能とする。
⑸運転時間監視/投入回数監視
　機器の運転時間、運転（投入回数）を監視し、画面に表示する。

12.遠隔監視機能

設置後の正常稼働監視と運用支援のために通信回線により、遠隔監視センターより操作、設定変更、監視、ソフトウェア変更等の現地監視装置で行う作業を制限なく実行可能なシステムとする（回線施設、運用に係る費用は受託者負担）。
現場ネットワークには遠隔監視センター以外からの侵入がないようにし、セキュリティリスクへの対策を行う。

訂正	備考	春日部市教育委員会 社会教育部中央公民館	工事名称 粕壁市民センター中央監視装置システム等交換修繕
			図面名称 機能一覧

中央管理点入出力一覧表

記号	名称		リモート盤	動力盤制御盤等	取合	操作			表示				計測						計量	備考
						設定	切替	発停	状態	COS 整路	トリップ 故障	警報	温度	湿度	流量	熱量	露点	アナログ		
SF-1	地下駐車場	吸気ファン	B1CP-1	BP-1				○	○	○										連動
SF-2	地下機械室	吸気ファン	〃	〃				○	○	○										
SF-2	地下機械室	排気ファン	〃	〃					○		○									連動
SF-4	地下発電機室	吸気ファン	〃	〃					○		○									(発電機と連動)
SF-4	地下発電機室	排気ファン	〃	〃					○		○									
SF-5B	地下倉庫3,4,5	吸気ファン	〃	〃				○	○	○										
T-1	受水槽		〃	〃								○ ㅏ								
T-2	高架水槽		〃	〃								○ ㅣ								
P-1	揚水ポンプ(一括)		〃	〃					○		○									
P-2	雨水ポンプ(一括)		〃	〃					○		○									
P-3	雨水貯留水排水ポンプ(一括)		〃	〃					○		○									
	雨水貯留槽		〃	〃								○ ㅏ								
P-4	雑排水ポンプ(一括)		〃	〃					○		○									
	雨水槽		〃	〃								○ ㅣ								
P-5	湧水ポンプ(一括)		〃	〃					○		○									
	湧水槽		〃	〃								○ ㅏ								
	発電機		〃	機側盤					○											
	〃 重故障		〃	〃								○								
	〃 重故障		〃	〃								○								
SEF-1	地下駐車場系統	排煙ファン	B1CP-2	BP-2					○		○									
EF-1	地下駐車場	排気ファン	〃	〃					○		○									SF-1と連動
EF-6	地下ファンルーム	排気ファン	〃	〃				○	○	○										
EF-5	地下倉庫B-3	排気ファン	〃	〃				○	○	○										
EF-23	1F体育館床下	排気ファン	〃	〃					○		○									
	高圧地盤		〃	機側盤								○								
EF-5	消火ポンプ	排気ファン	B1CP-3	BP-3				○	○	○										
	消火水槽		〃	〃								○ H								
	消火補給水槽		〃	〃								○ H								
AC-4	2F 小部屋系統	外調機	2CP-1	2P-1		○ ×2		○	○	○		○ F	○	○						連動 DDC(C)
EF-11	オペレーション他	排気ファン	〃	〃					○		○									
FCU	ファンコイルユニット		〃	2L-1				○	○	○										
AC-5	3F 小部屋系統	外調機	3CP-1	3P-1		○ ×2		○	○	○		○ F	○	○						連動 DDC(C)
EF13-1	〃	排気ファン	〃	〃					○		○									
FCU	ファンコイルユニット		〃	〃				○	○	○										
AC-1	講堂兼体育館系統	空調機	3CP-2	3P-2		○ ×2		○	○	○		○ F	○ ×2	○						連動 DDC(A)
EF-8	講堂兼体育館	排気ファン	〃	〃					○		○									
AC-2	1F メディアルーム系統	〃	〃	〃		○ ×2		○	○	○		○ F	○ ×2	○						
EF-24	1F ギャラリー系統	排気ファン	〃	〃				○	○	○										DDC(B)
AC-3	2F ギャラリー系統	空調機	3CP-3	3P-3		○ ×2		○	○	○		○ F	○ ×2	○						連動 DDC(B)
EF7-1	2F ギャラリー	排気ファン	〃	〃					○		○									
SEF-1	1～3F	排煙ファン	〃	〃					○		○									
SEF-3	ギャラリー、ステージ	排煙ファン	〃	〃					○		○									
EF-7	ステージ	排煙ファン	〃	〃					○		○									
	熱源群発停		RCP-1	–				○	○	○										PMX2
RB-1	吸収式冷温水発生機			機側盤					○		○									
KTU-1	氷蓄熱ユニット			〃					○		○									
	氷蓄熱ユニット	水位異常		〃								○								
	温度計測			–									○							PMX2
	流量計測			–											○					
	熱量計測			–												○				
	熱源冷暖切替						○	○	○	○										
CT-1	冷却塔ファン		RCP-1	RP-1					○		○									サーモ発停有り
CP-1	冷温水発生機	冷却水循環ポンプ	〃	〃					○		○									RB-1とインターロック
CP-2	〃	冷温水循環ポンプ	〃	〃					○		○									〃
CP-3	氷蓄熱ユニット	〃	〃	〃					○		○									PMX2
CP-4	AC-1	〃	〃	〃					○		○									空調機と連動
CP-5	AC-2	〃	〃	〃					○		○									〃
CP-6	AC-3	〃	〃	〃					○		○									〃
CP-7	AC-4、5	〃	〃	〃					○		○									外調機と連動
CP-8	2、3F ファンコイル用	〃	〃	〃					○		○									ファンコイルと連動
	外気温度		RCP-2	–									○							
	外気露点温度		〃	–													○			
	外気湿度		〃	–																
	受変電関係	高圧過電流	RCP-2	キュービクル								○								
		高圧停電	〃	〃								○								
		高圧PF遮断	〃	〃								○								
		低圧地絡	〃	〃								○								

訂正	備考	春日部市教育委員会 社会教育部中央公民館	工事名称 粕壁市民センター中央監視装置システム等交換修繕
			図面名称 中央管理点入力一覧表

1.熱源廻り制御　1set

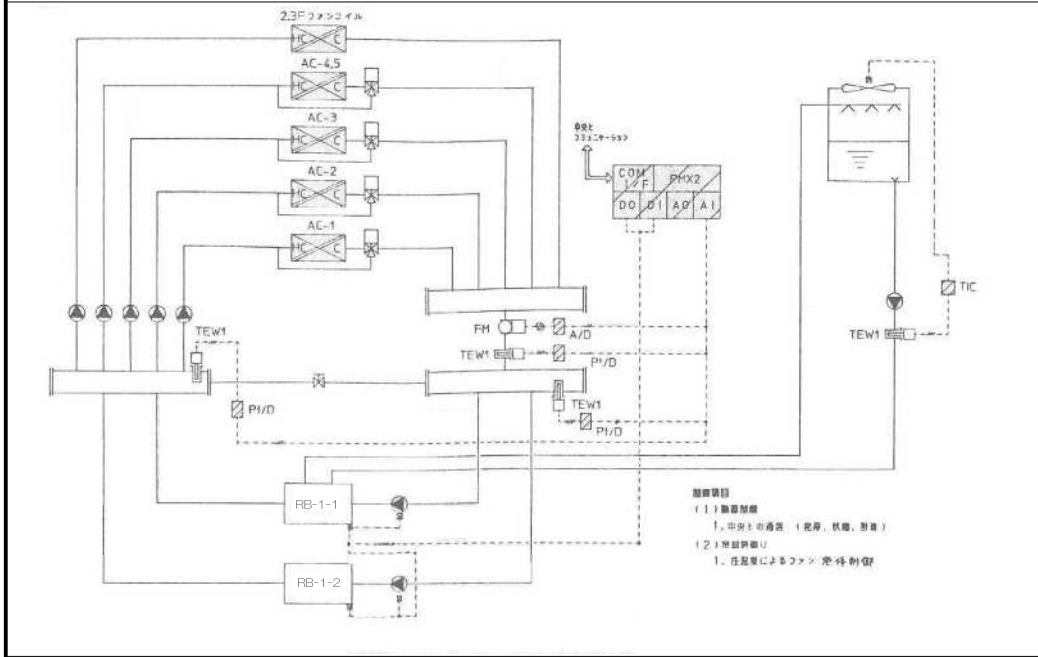

2.空調機制御(A)　1set

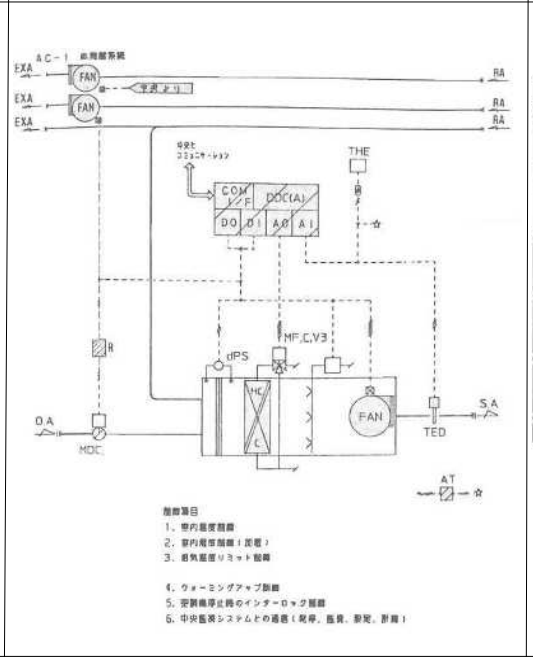

3.空調機制御(B)　1set

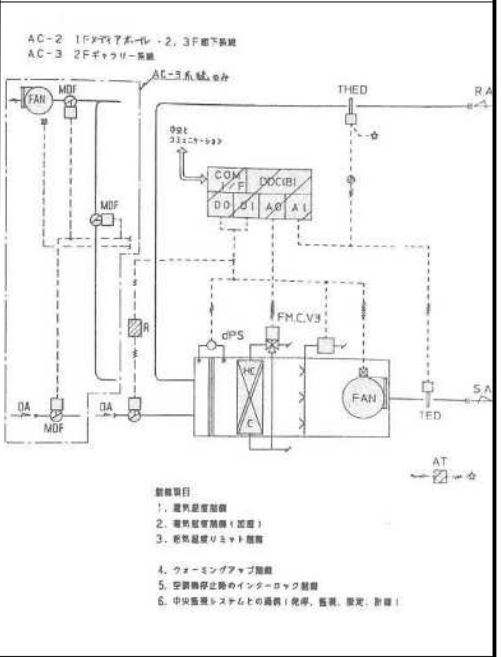

4.外調機制御　2sets

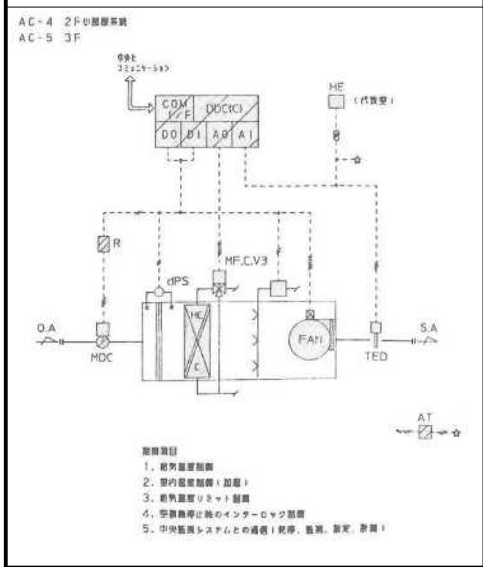

5.ファン発停制御　2sets

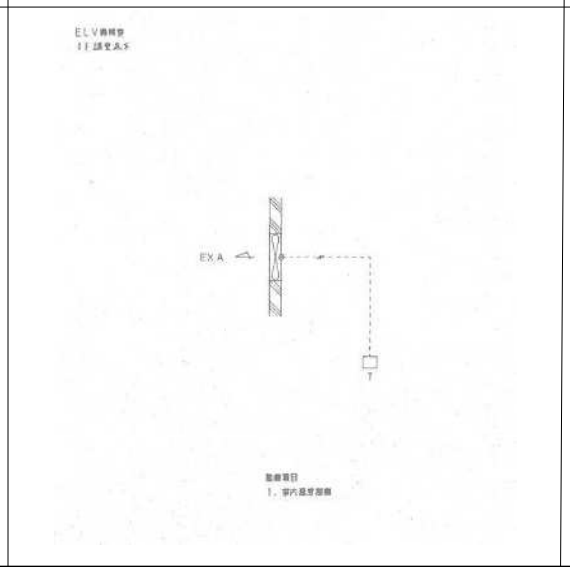

6.FCU スイッチ　11sets

フロア	部屋名	セット数
2F	多目的学習室	1
〃	大会議室	2
〃	サークル ボックス	1
3F	和室	2
〃	茶室室	1
〃	音楽スタジオ	1
〃	少会議室	1
〃	中会議室	1
〃	アトリエ	1
	計	11

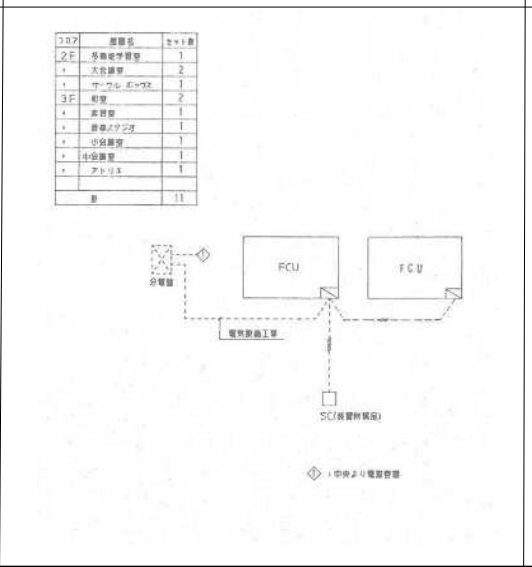

7.PAC スイッチ　11sets

フロア	部屋名	セット数
1F	パントリー	1
〃	ワークサロン	2
〃	要者室Ⅰ	1
〃	印刷室	1
〃	事務室	3
2F	スペースカンドーム	1
	計	9

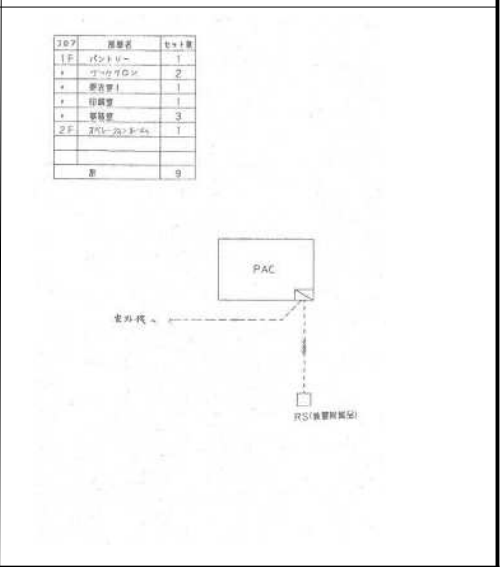

訂正

備考

春日部市教育委員会
社会教育部中央公民館

工事名称
粕壁市民センター中央監視装置システム等交換修繕

図面名称
自動制御設備（既設）

8.ロスナイスイッチ　　2sets

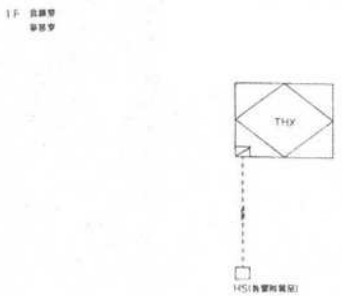

9.外気温湿度露点温度計測　　1 sets

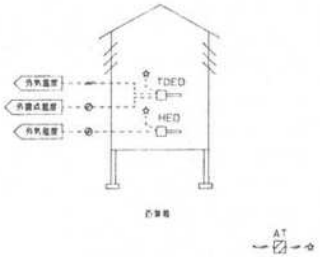

自動制御機器表

記号	名称	型番	備考
A/D	アナログ入力変換器	RY7100A	
AT	トランス	ATY72Z	
BFV	電動バタフライ弁	VY9900B	比例式
C	弁リンケージ	0455C	
DDC	デジタル式調節器	WY7211	
dPS	差圧スイッチ		
FM	電磁流量計（変換器付）	KID/KIX	NAX421付
HE	温度検出器	HY7200A	
MDC	ダンパ操作器	MY6040A	
MF	モジュトロールモータ	M904F	
PMX2	台数制御ユニット	WY7041	
Pt/D	Pt入力変換器	RY7100P	
QM	温度設定器	Q7705A	
QP	補助ポテンショメータ	QY9000A	
R	補助リレー		
TC	温度調節器	R7702A	
TED	温度検出器	TY7700B	
TEW1	温度検出器	TY7700１B	
TEW2	温度検出器	LY7201B-W	保護管付
THE	温湿度検出器	HY7201A	
THED	温湿度発信器	HY7013B	
TIC	温度指示調節器	SDC100	
V3	三方弁	V5065A	

盤寸法表

盤名	形式	参考寸法 W	参考寸法 H	参考寸法 D	収納系統名	参考
B1CP-1	壁掛	700	1200	250	RS	USP電源
B1CP-2	壁掛	700	1200	250	RS	
B1CP-3	壁掛	700	1200	250	RS	
2CP-1	〃	700	1400	250	AC-4 RS	
3CP-1	〃	700	1400	250	AC-5 RS	
3CP-2	自立	700	1950	250	AC-1, 2 RS	
3CP-3	壁掛	700	1400	250	AC-3 RS	
RCP-1	自立	800	2200	400	熱源廻り制御 RS	防滴型
RCP-2	自立	800	2200	400	受変電関係 外気計測 RS	防滴型 UPS電源

流体　W2：水(2方弁)，W3：水(3方弁)，S：蒸気
単位　流体W2，W3：流量[l/S]，△P[kg/cm²]
流体S:流量[kg/h]，Pl，△P[kg/cm²]

バルブ口径表

記号	名称	型番	備考
A/D	アナログ入力変換器	RY7100A	
AT	トランス	ATY72Z	
BFV	電動バタフライ弁	VY9900B	比例式
C	弁リンケージ	0455C	
DDC	デジタル式調節器	WY7211	
dPS	差圧スイッチ		
FM	電磁流量計（変換器付）	KID/KIX	NAX421付
HE	温度検出器	HY7200A	
MDC	ダンパ操作器	MY6040A	
MF	モジュトロールモータ	M904F	
PMX2	台数制御ユニット	WY7041	
Pt/D	Pt入力変換器	RY7100P	
QM	温度設定器	Q7705A	
QP	補助ポテンショメータ	QY9000A	
R	補助リレー		
TC	温度調節器	R7702A	
TED	温度検出器	TY7700B	
TEW1	温度検出器	TY7700１B	
TEW2	温度検出器	LY7201B-W	保護管付
THE	温湿度検出器	HY7201A	
THED	温湿度発信器	HY7013B	
TIC	温度指示調節器	SDC100	
V3	三方弁	V5065A	

凡例

--------	1 V2°　(斜線は本数)
--∿--	AC100V or 200V
--⊘---	シールド付ケーブル
▨	現場盤内取付機器
⬡	監視盤との信号受渡し

訂正	備考	春日部市教育委員会 社会教育部中央公民館	工事名称 粕壁市民センター中央監視装置システム等交換修繕 図面名称 自動制御設備（既設）

入 出 力 回 路 図

入出力項目	発停、状態、故障(COS 故障監視付き)(C-T 制御)		切替出力		状態監視	故障または警報監視	計量(パルス)入力	アナログ入力	アナログ入力	アナログ入力
	パルス接点出力	接点入力	連続接点出力	接点入力	接点入力	接点入力	無電圧単位接点パルス	0～100mVDC	4～20mADC	温度計測信号
端末伝送装置 (DGP)	ON OFF CR CR 24V AC/DC	IN COM IN	ON/OFF CR 24V AC/DC	COM IN	COM IN	COM IN	COM IN	⊕ ⊖	⊕ ⊖	A B C
接続ケーブル (外部配線)	CPEV0.9φ		IV1.6φ 又は 2°	CPEV 0.9φ	CPEV 0.9φ	CPEV 0.9φ	CVVS 1.25° 又は 2°	CVVS 1.25° 又は 2°	CVVS 1.25° 又は 2°	IV1.6 又は 2°
現場側機器 (受変電盤、 動力盤、分電盤、 機側盤、他)	TX NF TX NF 手元 遠方 OFF TX 52 ON CX 52X 52 52X 51 現場操作	52X 51X	TX NF CX CX 夏／冬 遠方／手元 夜／昼	状態接点 運転状態 52X 電位確立 84 ⋮	状態接点 トリップ 51 不足電圧 27 地 絡 64 自 火 報 ⋮	パルス発信器付 電力量計 量水器 ガスメーター 無量計	変換器 発信器 電力、電圧 電力、周波数 力率、位相角 湿度計測	変換器 発信器 一般工業量	A B C (1) (2) (3) Pt 測温体	
							パルス巾 30ms 以上 パルス間隔 30msi 以上 パルス数 10Hz 以下 回路電圧電流 DC12, 10mA	回路電圧電流 DC12, 10mA 0～100mV, 0.1μA	回路電圧, 電流 1～5V, 4～20mA	入力抵抗値 Pt 100 Ω

訂正	備考	春日部市教育委員会 社会教育部中央公民館	工事名称 粕壁市民センター中央監視装置システム等交換修繕
			図面名称 入出力回路図（既設）

ローカル廻り制御構築

・空調機制御(A)　系統：AC-1　体育館系統

1	<室内温度制御> 室内温度により2方弁の比例制御を行います。
2	<室内湿度制御>（加湿） 室内湿度により加湿器のONOFFを行います。
3	<給気温度リミット制御> 給気温度が上限設定値、下限設定値内に収まるように制御します。
4	<外気冷房制御> 室内エンタルピと外気エンタルピを演算比較し外気冷房制御を行います。
5	<ウォーミングアップ制御> ウォーミングアップ時間中は外気排気ダンパ閉、還気ダンパ開、加湿禁止とします。
6	<インターロック制御> 空調機停止時のインターロック制御を行います。
7	<中央監視システムとの通信> 発停、監視、設定、計測

・空調機制御(B)　系統：AC-2　1F市民ギャラリー、2F・3F廊下系統　AC-3　2Fギャラリー系統

1	<還気温度制御> 還気温度により2方弁の比例制御を行います。
2	<還気湿度制御>（加湿） 還気湿度により加湿器のONOFFを行います。
3	<給気温度リミット制御> 給気温度が上限設定値、下限設定値内に収まるように制御します。
4	<外気冷房制御> 室内エンタルピと外気エンタルピを演算比較し外気冷房制御を行います。
5	<ウォーミングアップ制御> ウォーミングアップ時間中は外気排気ダンパ閉、還気ダンパ開、加湿禁止とします。
6	<インターロック制御> 空調機停止時のインターロック制御を行います。
7	<中央監視システムとの通信> 発停、監視、設定、計測

・外調機制御　系統：AC-4　2F小部屋系統　AC-5　3F小部屋系統

1	<給気温度制御> 給気温度により2方弁の比例制御を行います。
2	<室内湿度制御>（加湿） 室内湿度により加湿器のONOFFを行います。
3	<給気温度リミット制御> 給気温度が上限設定値、下限設定値内に収まるように制御します。
4	<インターロック制御> 空調機停止時のインターロック制御を行います。
5	<中央監視システムとの通信> 発停、監視、設定、計測